Nouveautés

Des innovations issues de tous
les domaines technologiques.

THE KNOW-HOW FACTORY

www.zimmer-group.com

ZIMMER group

THE KNOW-HOW FACTORY

ZIMMER GROUP
CONSÉQUENT ORIENTÉ CLIENT

PROPOSER À NOS CLIENTS DES SOLUTIONS INNOVANTES ET PERSONNALISÉES – VOILÀ NOTRE MOT D'ORDRE ET LA CLÉ DE NOTRE SUCCÈS DEPUIS DES ANNÉES. L'ENTREPRISE ZIMMER CROÎT EN PERMANENCE ET S'APPRÊTE À FRANCHIR UNE ÉTAPE IMPORTANTE DE SON DÉVELOPPEMENT : L'ÉTABLISSEMENT D'UN KNOW-HOW FACTORY. QUEL EST LE SECRET DE CETTE ASCENSION ?

Fondations. Depuis toujours, ce sont nos produits et services haut de gamme qui constituent les fondations de notre entreprise et portent sa croissance. Solutions intelligentes et innovations techniques majeures : telle est la marque de fabrique Zimmer. C'est elle qui montre à nos clients désireux d'asseoir leur leadership technologique la voie qui mène à notre entreprise. Et c'est précisément quand les choses se compliquent que Zimmer Group est là pour vous guider.

Style. Nos réflexions et nos approches sont interdisciplinaires. Dans six domaines technologiques, notre nom est synonyme de solutions de processus sophistiquées, non seulement en termes de développement, mais aussi de fabrication. L'offre de Zimmer Group s'adresse à tous les secteurs. Nous apportons des réponses à chaque problème individuel. Partout dans le monde.

Motivation. L'élément le plus important de notre réussite, c'est sans doute la priorité que nous accordons aux intérêts de nos clients. Nous sommes des prestataires au sens le plus noble du terme. La création de Zimmer Group n'est rien d'autre que l'application concrète de cette philosophie. Grâce à Zimmer Group, nos clients ont désormais en face d'eux un interlocuteur central prêt à répondre à leurs attentes. Grâce à notre compétence en matière de solutions et à notre gamme complète de services, nous sommes en mesure de satisfaire les besoins individuels de nos clients.

THE KNOW-HOW FACTORY
WORDLWIDE

1 Siège social
Allemagne

6 Sites de production
Allemagne (3x), Bulgarie, Chine, Inde

19 Bureaux de vente
Benelux, Brésil, Bulgarie, Chine, France, Inde, Italie, Canada, Mexique, Autriche, Pologne, Suisse, Singapour, Slovaquie, Scandinavie, Espagne, Corée du Sud, Royaume-Uni, USA

110 Revendeurs et partenaires
dans le monde entier

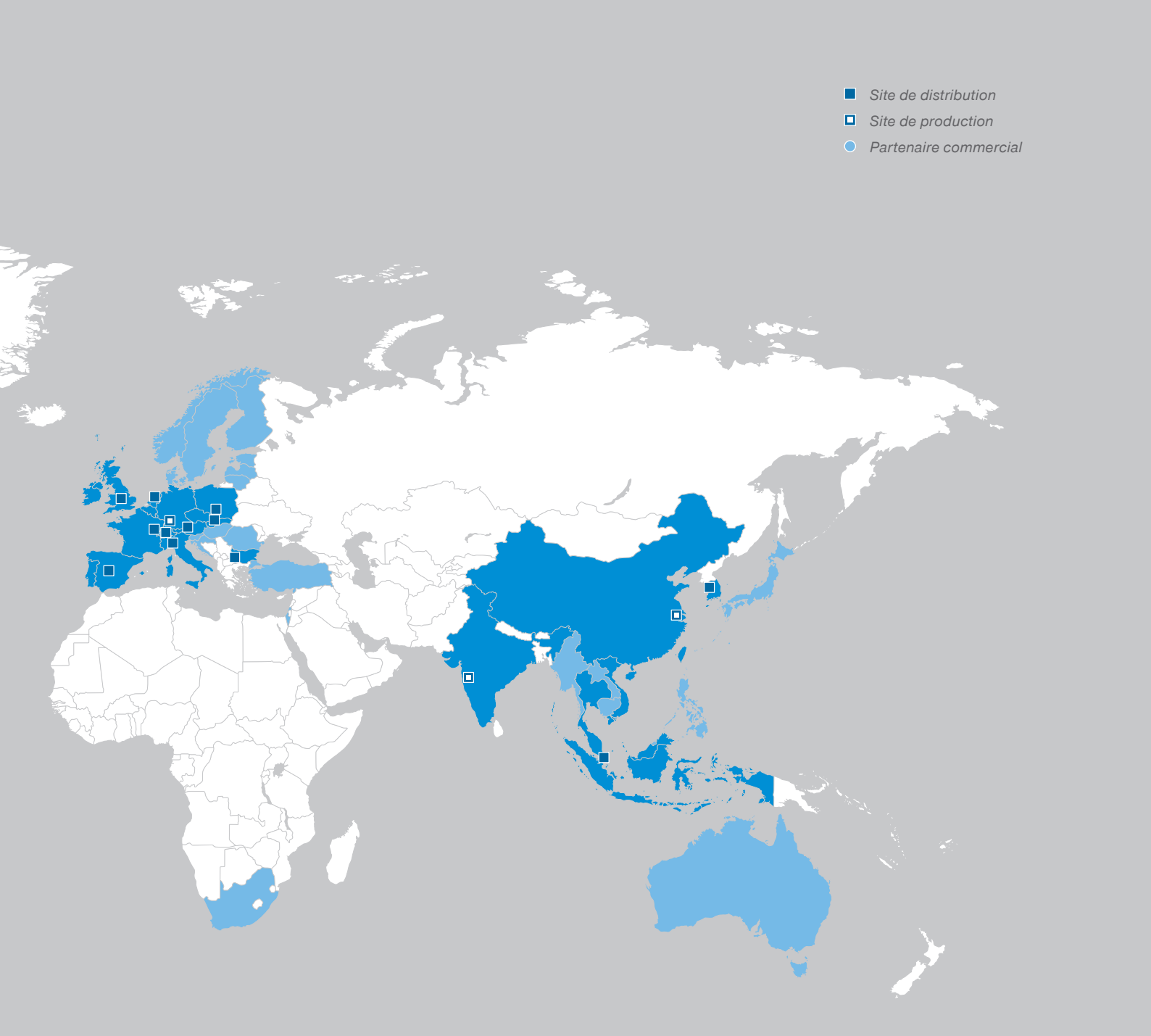
Site de distribution
Site de production
Partenaire commercial

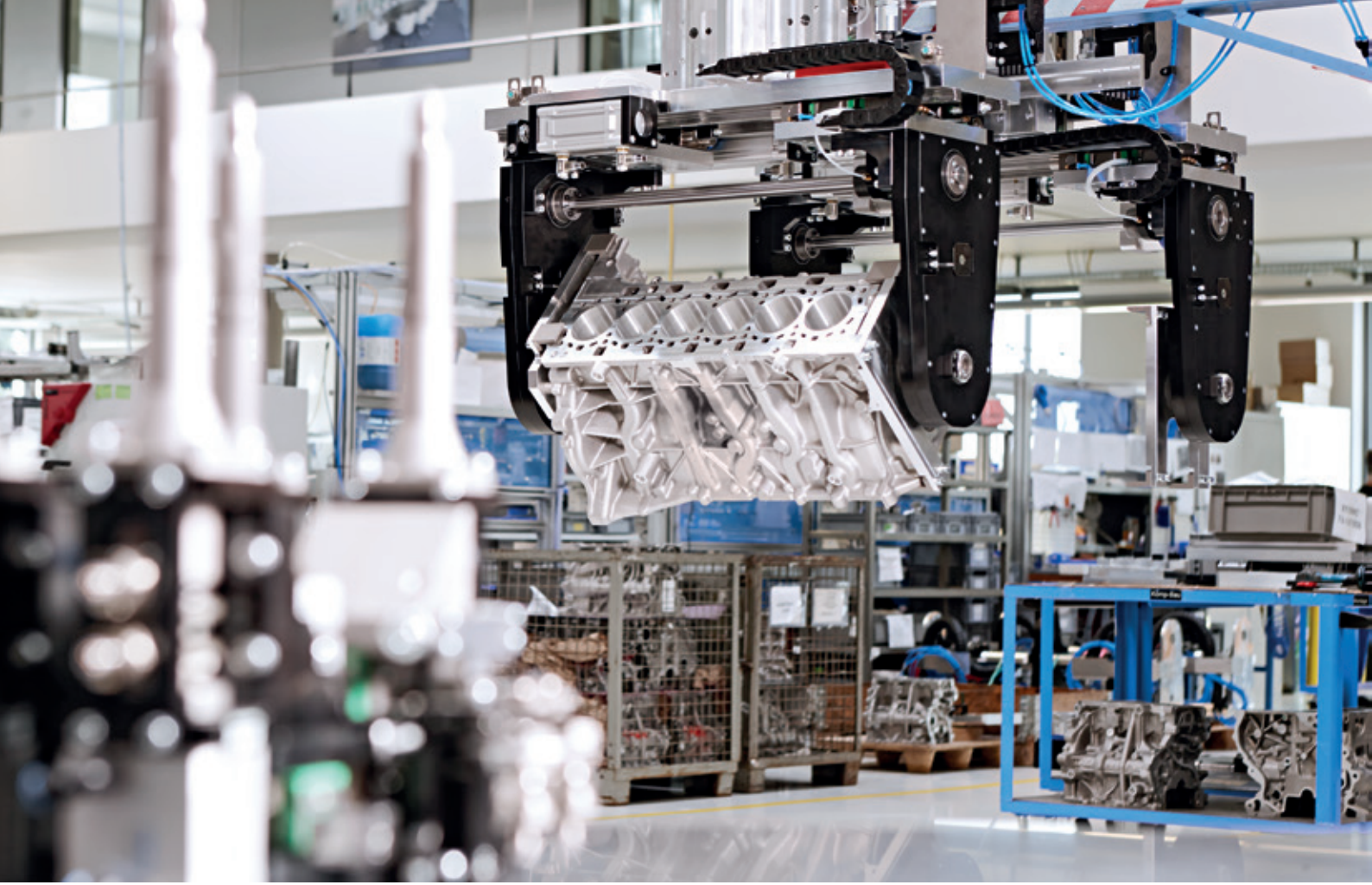

AUTOMATISATION DE L'AVENIR
TOTALE, HAUTE TECHNOLOGIE

FABRICATION EN SÉRIE COMPOSANTS COMPLEXES

Grâce à des technologies de fabrication de pointeet à des processus de production précis, nous garantissons la fabrication en série fiable des composants complexes pour les secteurs les plus diversifiés.

COMPOSANTS POUR L'AUTOMATISATION

Nous développons et fabriquons des composants performants, synonymes d'efficacité et de fiabilité maximales et qui s'intègrent parfaitement dans les systèmes existants.

SOLUTIONS D'AUTOMATISATION EN TANT QUE SYSTÈME

En tant que leader du marché de l'automatisation de haute technologie, nous créons des solutions système individuelles qui optimisent les processus. Pour ce faire, nous combinons le meilleur du monde de la mécanique avec les récentes Technologies de l'IoT.

Nous accompagnons l'ensemble du processus de développement, de l'idée initiale à la solution finale. Pour ce faire, nous utilisons les technologies les plus modernes afin de garantir une efficacité et une qualité maximales.

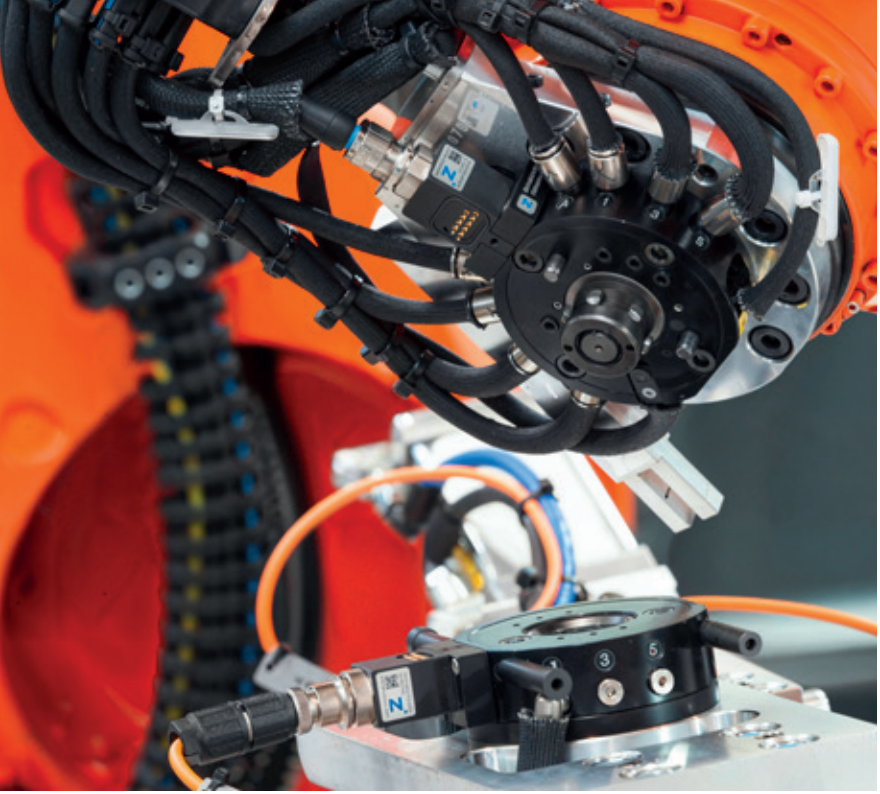

AVANTAGES TECHNOLOGIQUES
SUR TOUS LES MARCHÉS ET DANS TOUS LES SECTEURS

LA MEILLEURE SOLUTION POUR CHAQUE DOMAINE

Depuis plus de 40 ans, notre entreprise est leader dans la technique d'automatisation et propose des solutions totales dans les secteurs de la technique de manutention et du vide, de la robotique, des éléments de serrage et de freinage, de la technique d'amortissement, de la technique de machines ainsi que de la communication industrielle. Notre savoir-faire s'étend des composants de systèmes à la robotique mobile, aux systèmes de transport et aux cellules robotisées jusqu'aux machines et installations. Grâce à notre savoir-faire dans les techniques des procédés telles que le moulage par injection de plastique, le moulage par injection de poudre métallique et l'impression 3D, nous développons des solutions sur mesure qui répondent aux exigences spécifiques de chaque domaine. Notre vaste expérience et nos connaissances approfondies du domaine font de nous le partenaire idéal, pour relever vos défis avec des solutions innovantes et efficaces. Découvrez dans quelle mesure notre savoir-faire peut faire progresser votre entreprise.

NOTRE SAVOIR-FAIRE – VOS AVANTAGES

- Mobilité
- Construction de machines et d'installations
- Biens de consommation
- Logistique
- Biologie
- Industrie du mobilier
- Électronique
- Solutions de robotique

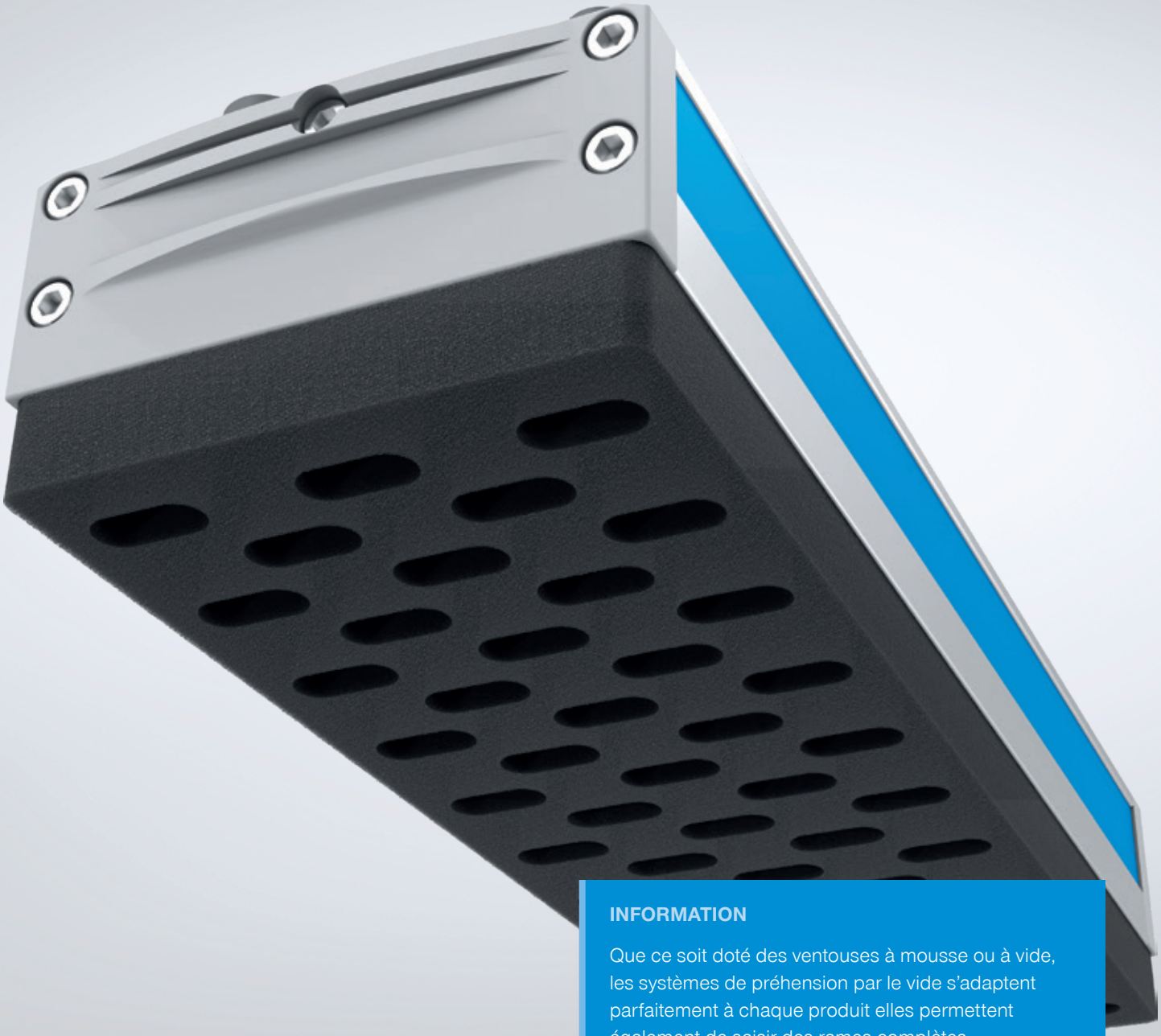

INFORMATION

Que ce soit doté des ventouses à mousse ou à vide, les systèmes de préhension par le vide s'adaptent parfaitement à chaque produit elles permettent également de saisir des rames complètes.

NOUVEAU PORTEFEUILLE DE PRODUITS
TECHNIQUE DU VIDE

DES SOLUTIONS DE PRÉHENSION QUI MAINTIENNENT DE MANIÈRE SÛRE !

Grâce à notre grande variété de composants pour le vide, nous proposons une solution adaptée à chacune de vos applications. Des composants individuels aux systèmes complets « tout-en-un ». Qu'il s'agisse de simples ventouses à vide, de systèmes de préhension complexes ou de systèmes de changement rapide modulaires comme Smart Cup et Magic Cup, notre large gamme de produits couvre tous les besoins. Les systèmes modulaires à changement rapide permettent une adaptation simple, tandis que les solutions « tout-en-un » offrent une intégration parfaite dans les processus de production déjà existants.

Les applications de vide peuvent ainsi être adaptées de manière optimale à vos exigences individuelles et garantissent une flexibilité et une efficacité maximales. De plus, le configurateur de produits vous permet de trouver la solution parfaite pour vos besoins.

GAMME COMPLÈTE NOTRE SAVOIR-FAIRE – VOS AVANTAGES

Efficacité maximale
Grâce à notre technologie avancée, vous pouvez accélérer vos processus et augmenter votre productivité.

Précision maximale
Nos produits garantissent une manutention et un traitement précis, indispensables pour les tâches exigeantes.

Fiabilité
Des matériaux de qualité et une structure innovante garantissent une longue durée de vie et des efforts de maintenance réduits.

ZIMMER group | VMECA

INFORMATION

Avec la combinaison d'entraînements linéaires compacts et à longue course, nous proposons un système coordonné de solutions d'entraînement - parfaitement évolutif pour chaque tâche d'automatisation.

NOUVELLES AXES À LONGUE COURSE
SÉRIES AMB ET AMS

ÉLARGISSEMENT DU PORTEFEUILLE

Les axes compacts et les axes à longue course sont des éléments clés de la technique d'automatisation moderne - précis, efficaces et polyvalents. Afin de répondre de manière optimale aux exigences de courses plus longues, nous élargissons notre portefeuille existant d'axes compacts de la série AC par nos axes à longue course des séries AMB et AMS. Les axes à courroie crantée de la série AMB sont synonymes de dynamique, de vitesse et de portée élevées - idéales pour les temps de cycle courts. Les axes de broche de la série AMS se distinguent par une excellente précision et des forces d'avance élevées, ce qui les prédestine à des applications où la capacité de charge et la précision sont au centre des préoccupations.

Axes course longue avec entraînement de courroie crantée

Taille	Course max. [mm]	Vitesse max. [m/s]	Accélération max. [m/s²]	Force de maintien max. [N]
AMB040	1810	4	50	-
AMB060	5670	5	50	400
AMB080	5610	5	50	650
AMB120	5550	5	50	1200

Axes course longue avec entraînement de la broche

Taille	Course max. [mm]	Vitesse max. [m/s]	Accélération max. [m/s²]	Force de maintien max. [N]
AMS040	900	0,5	30	-
AMS060	1970	1,5	30	250
AMS080	2100	2	30	500
AMS120	2300	3,2	30	1000

INFORMATION

Partout où des temps de cycle rapides, une répétabilité précise et un haut niveau de sécurité des processus et de flexibilité sont exigés, le REP2000 démontre toute sa puissance.

NOUVELLES PINCES DE PRÉHENSION DOTÉES MODULE DE ROTATION

SÉRIE REP2000

DEUX EN UN

La nouvelle pince parallèle rotative deux mors de la série REP2000 combine la préhension et la rotation dans un module compact et établit ainsi de nouveaux critères en matière d'efficacité et de gain de place. Le système permet une utilisation optimale de l'espace disponible tout en offrant une fonctionnalité maximale dans une conception robuste. Dotée de l'indice de protection IP40 ou IP54, la pince rotative parallèle est en outre parfaitement adaptée aux environnements industriels difficiles.

La commande via IO-Link vous permet d'adapter de manière flexible la course des mâchoires de préhension à la pièce à usiner et d'adapter l'angle abordé de l'unité rotative sans fin à l'application.

NOTRE SAVOIR-FAIRE – VOS AVANTAGES

- 5 millions de cycles sans maintenance
- Positionnement possible avec IO-Link
- Auto-maintien mécanique
- Angle de rotation réglable
- IP 40 ou IP54

INFORMATION

Le changeur d'outils aseptique est conforme aux consignes d'hygiène les plus strictes et pose de nouveaux jalons dans l'industrie pharmaceutique et des salles blanches.

NOUVEAU CHANGEUR D'OUTILS ASEPTIQUE
SÉRIE WMR2000

PRODUIT STANDARD ASEPTIQUE POUR EXIGENCES PARTICULIÈRES

Le changeur d'outil aseptique de la série WMR2000 séduit par sa conception hygiénique conforme à la certification FDA et répond aux exigences de la classe de protection IP 68. Le corps en PET facile à nettoyer est résistant au peroxyde d'hydrogène, ce qui en fait un instrument idéal pour une utilisation dans les applications sensibles du secteur de l'hygiène. Il prend en charge jusqu'à quatre transporteurs de fluides. Le mélange innovant de matériaux utilisé en fait un instrument léger et compact. Le changeur d'outil magnétique permet un changement rapide et simple des pièces. Son électroaimant permanent garantit l'adhésion parfait de la pièce à usiner à l'outil même lorsque l'équipement est hors tension, un vrai plus en matière de sécurité. Assorti à cela : le préhenseur pharmaceutique aseptique fondé sur les séries GEP2000 et GEH6000. Les pinces personnalisées à la conception hygiénique répondent aux exigences les plus strictes en matière d'hygiène et de nettoyage et sont idéales pour une utilisation dans les applications sensibles et les salles blanches.

Conforme à la FDA Conception

Résistance aux fluides agressifs

Protection contre la corrosion

Design hygiénique

Réduction des émissions de particules selon la norme GMP

IP68

INFORMATION

Le WPR5000 convainc par sa construction plate, sa précision de répétition accrue et sa course de serrage maximale. Grâce à une capacité de charge élevée, il est possible de manipuler des outils lourds pesant jusqu'à plus de 500 kg.

NOUVEAU CHANGEUR D'OUTIL
SÉRIE WPR5000

SÉRIE WPR5000
NOTRE SAVOIR-FAIRE – VOS AVANTAGES

Changeur d'outil sûr
Grâce au piston à ressort précontraint, au verrouillage autobloquant, ainsi qu'aux capteurs et autres accessoires optionnels, le changeur d'outil garantit une sécurité maximale et répond aux exigences du niveau de performance d, catégorie de commande 3.

Cinématique de verrouillage
Une cinématique de verrouillage innovante avec boulon de verrouillage et rigidité extrême permettent de définir une nouvelle référence pour les changeurs d'outil. La construction ultra plate garantit des contraintes de couple minimales pour le robot et permet d'utiliser des robots plus petits et moins coûteux.

Infinie diversité
Les éléments énergétiques des séries WER1500 et WER3000 permettent le transfert standardisé d'énergie pneumatique, de fluides, signaux électriques, charge et communication, et bien plus encore.

INFORMATIONS SUPPLÉMENTAIRES

Changeur d'outil
Cliquez ici pour accéder à nos changeurs d'outils de la série WPR5000, aux détails techniques et aux accessoires correspondants.

INFORMATION

Les éléments énergétiques des séries WER1500 et WER3000 permettent le transfert normalisé d'énergie pneumatique, de fluides, signaux électriques, charge et communication, et bien plus encore.

NOUVEAUX ÉLÉMENTS ÉNERGÉTIQUES
SÉRIEN WER1500, WER3000 ET WER4000

UNE INFINIE DIVERSITÉ

Les éléments énergétiques représentent les accessoires pour changeur d'outil les plus importants et sont essentiels pour le transfert de fluides les plus divers de la partie fixe à la partie mobile. Tous les changeurs d'outil sont équipés de série de dispositifs de transfert d'air intégrés. Si des sections supplémentaires ou de plus grande taille sont nécessaires, des éléments énergétiques peuvent être utilisés. Les éléments énergétiques permettent, en outre, de transférer pratiquement tous les vecteurs tels que courant de charge, courant de signal, fluides et communication.

NOTRE SAVOIR-FAIRE – VOS AVANTAGES

- **Normalisation :** des interfaces uniformes et une conception modulaire garantissent une intégration flexible et rentable dans toutes les applications.
- **Intégration :** les composants s'intègrent parfaitement dans les systèmes et processus existants.
- **Innovant :** des technologies de pointe pour des solutions efficaces et pérennes.

INFORMATION

La série XYR9000 est disponible en deux versions - dotée de et sans serrage. Cela permet d'adapter encore mieux les systèmes aux conditions d'utilisation individuelles.

NOUVELLES COMPENSATIONS D'ESSIEU POUR CHARGES LOURDES

SÉRIEN XYR9000, ZR9000, CR9000

LA PRÉCISION RENCONTRE LA ROBUSTESSE

Grâce aux nouveaux axes course longue des séries AMB et AMS, Zimmer Group pose de nouveaux jalons en technique d'automatisation. C'est justement lors de la manipulation de pièces lourdes quelles systèmes conventionnelsatteignent rapidement leurs limites - c'est précisément là qu'interviennent les nouvelles compensations d'axesconçues pour charges lourdes. Ils offrent unerobustesse exceptionnelle pour des charges allant de 500 kg à 2.000 kg, sans pour autantfaire de compromis sur la précision et la flexibilité . Les séries permettent des compensations d'axes dans les directions X, Y et Z ainsi que des mouvements de compensation rotatifs. Un point fort particulier est la possibilité de combiner les compensations d'axes pour une même taille, pour une adaptabilité maximale aux exigences les plus diverses.

Série XYR9000

Taille	Course plan X/Y +/- [mm]	Force de maintien centrée [N]	Poids [kg]	Classe IP
XYR9050	15,0	10000	37 - 40	IP 40
XYR9075	15,0	10000	61 - 63	IP 40
XYR9100	20,0	20000	89 - 93	IP 40
XYR9150	20,0	20000	110 - 120	IP 40
XYR9200	20,0	20000	140 - 150	IP 40

MATCH

INFORMATION

Que ce soit dans la fabrication électronique, l'industrie de l'emballage, le montage automobile, la logistique ou l'automatisation de laboratoire, la bride à angle droit MATCH ouvre des possibilités d'application presque illimitées.

NOUVELLE BRIDE D'ANGLE
COMPATIBLE AVEC L'ÉCOSYSTÈME END-OF-ARM MATCH

DU PICK & PLACE AU CHARGEMENT DE MACHINES

La bride angulaire de la série LWR a été spécialement conçue pour l'écosystème MATCH-End-of-Arm et permet un changement rapide et sans outil en quelques secondes. Il est universel, s'adapte à tous les modèles de robots courants et réunit les deux technologies principales de manipulation : Préhension et systèmes de vide. L'intégration est particulièrement simple et directe - en particulier pour les préhenseurs compatibles IO-Link des séries GEP2000, GEP5000, GEH6000IL et GPD5000IL. Grâce à sa construction compacte, la bride angulaire dispose d'un contour de perturbation réduit et donc une liberté de mouvement maximale. L'alimentation en air comprimé et la commande IO-Link sont directement intégrées dans la bride, ce qui réduit les frais d'installation. De manière option, la bride peut être équipée d'une buse de soufflage et d'une pointe de programmation afin d'élargir encore ses fonctionnalités.

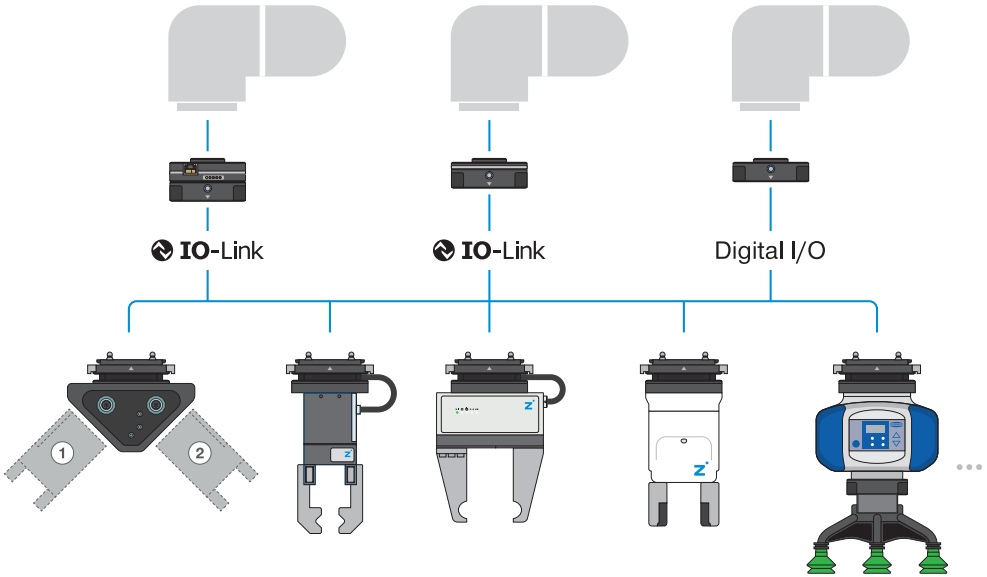

INFORMATION

La cellule ZiMo, reposant sur une table mobile, un robot collaboratif et de préhenseurs, est la cellule de robot mobile, flexible et paramétrable, dont la structure modulaire permet une utilisation rapide et polyvalente.

CELLULE D'AUTOMATISATION ZIMO
POUR LES DÉBUTANTS ET LES EXPERTS

LA CELLULE ROBOTISÉE POUR CHAQUE EXIGENCE

ZiMo est la solution mobile et économique d'automatisation des processus conçue pour les entreprises de toutes tailles. Le système modulaire et les accessoires polyvalents permettent de concevoir un ensemble personnalisé et adaptable de manière flexible - idéal pour les débutants et les programmeurs expérimentés.

Easy Automation - Intégration facile

Avec Easy Automation, vous bénéficiez d'un package « tout compris ». L'IHM Zimmer vous offre une commande simple, y compris la possibilité d'une intégration et d'une mise en service complètes. En même temps, vous profitez d'une multitude d'options et d'accessoires.

Platform Kit - Configuration libre

Souhaitez-vous programmer ZiMo entièrement vous-même ? Avec le Platform Kit, vous recevez le module de base au choix muni ou sans API ainsi que toutes les options ZiMo et vous pouvez configurer la cellule robotisée en toute liberté selon vos exigences.

PLUS D'INFOS SUR ZiMo

Toujours à jour
Vous trouverez des informations détaillées sur la cellule robotisée sur notre site web. Visitez-nous en ligne et obtenez toutes les informations en un seul clic !

INFORMATION

Qu'il s'agisse d'une unité de levage, d'un module robotisé ou d'une solution spécifique au client, Miles s'adapte exactement à vos besoins grâce à sa structure modulaire Adapter les exigences.

ROBOT MOBILE AUTONOME
SÉRIE MILES

SYSTÈMES DE TRANSPORT SANS CONDUCTEUR INDIVIDUELS POUR LES PROCESSUS DE PRODUCTION ET DE LOGISTIQUE

Les robots mobiles autonomes (AMRs) révolutionnent l'industrie et améliorent l'efficacité au sein de nombreux secteurs. Les AMR sont des véhicules intelligents et auto-navigants qui sont conçus pour exécuter des tâches sans intervention humaine directe. Ils combinent des technologies de pointe pour naviguer dans des environnements complexes, interagir avec des objets et exécuter des tâches avec précision. Le robot mobile autonome Miles de immer Group optimise l'intralogistique et rend le transport de marchandises et de matériaux plus efficace que jamais. Faites passer votre logistique au niveau supérieur !

NOTRE SAVOIR-FAIRE – VOS AVANTAGES

Disponibilité maximale

- Une visibilité optimale de la zone de travail à tout moment
- La collaboration entre l'homme et la machine dans un système

Concept modulaire avec configuration libre

- Pas de nécessité de confinement
- Interface possible pour la construction de différents modules
- Possibilité d'intégration ultérieure dans des processus existants

Extension facile du système d'automatisation

- Des AMR supplémentaires peuvent être intégrées ultérieurement au système

Système complet costitué des composants matériel, logiciel et service

- Intégration complète à l'ensemble du processus de production et architecture de commande d'une seule source
- Vue d'ensemble complète de l'installation au moyen d'un ordinateur central performant
- Gestion intelligente de la navigation et de la flotte : possibilité de reprogrammer les trajets des AMR à tout moment

MOSAIC
PLATEFORME D'AUTOMATISATION MODULAIRE

MODULARITÉ COMPLÈTE

MOSAIC (Modular System of Automation, Information and Communication) est une plateforme modulaire et évolutive conçue pour la commande intelligente et la mise en réseau de systèmes techniques systèmes dans la production et la logistique. Elle associe des technologies modernes d'automatisation et de communication à un traitement performant des données et constitue la base de processus flexibles et continus.

De nombreuses unités fonctionnelles permettent une intégration dans les structures existantes. Les interfaces dotés de systèmes MES et ERP permettent de passer directement des commandes et d'en assurer le suivi. La gestion de la flotte coordonne des robots mobiles autonomes (AMR), des commandes de transport modulaires régulent de manière efficace le flux de matériel. Des stratégies de stockage, de déstockage et d'occupation de l'espace sont disponibles pour la logistique de stockage. Les logiques d'empilement permettent un empilement et un désempilement flexibles des matériaux les plus divers. Des modules de simulation et d'optimisationcontribuent au développement logique, au calcul du temps de cycle et à l'amélioration des processus.

Les systèmes de vision et de capteurs détectent des objets, des états et des caractéristiques de qualité. Grâce à la connexion périphérique il est possible d'intégrer des composants externes tels que des portes, des portails, des machines ou des systèmes de gestion de bâtiments. MOSAIC devient ainsi une solution complète pour les environnements modernes d'automatisation et de logistique en réseau.

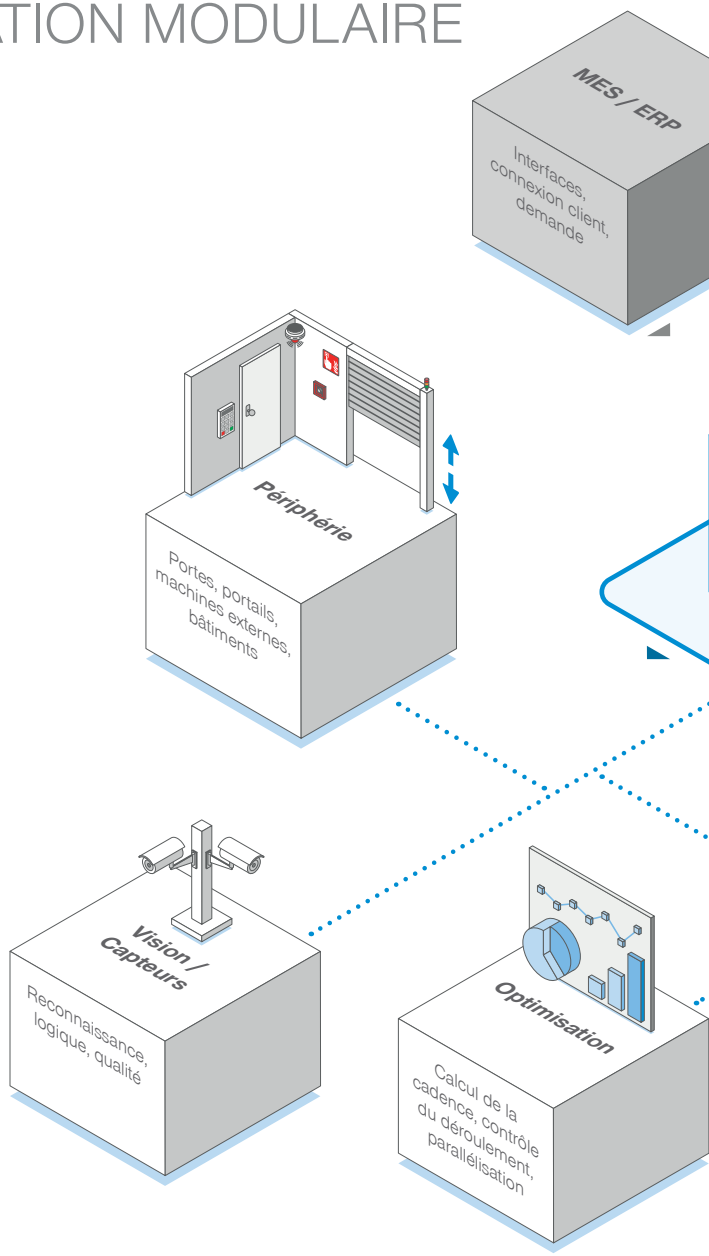

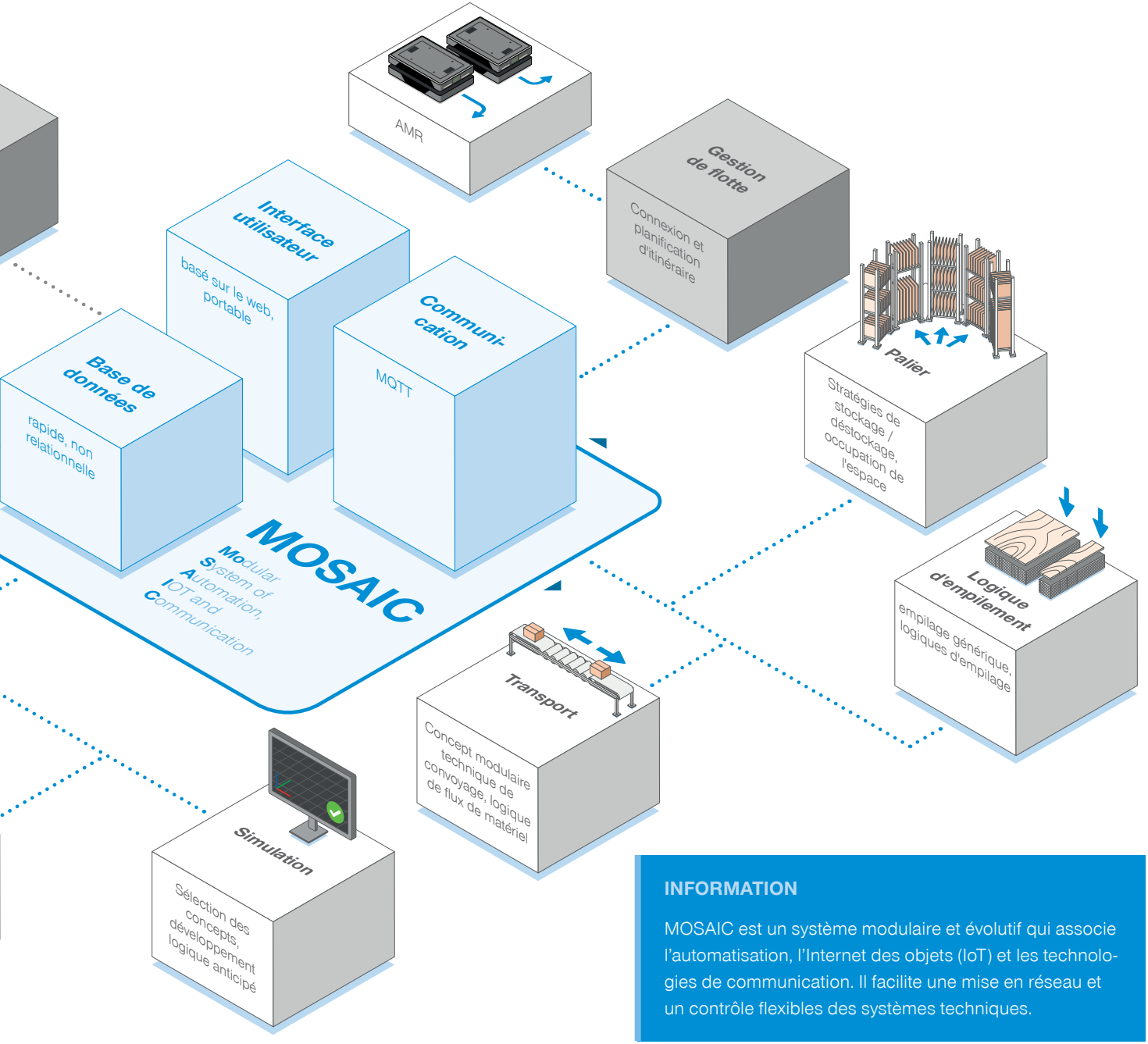

INFORMATION

MOSAIC est un système modulaire et évolutif qui associe l'automatisation, l'Internet des objets (IoT) et les technologies de communication. Il facilite une mise en réseau et un contrôle flexibles des systèmes techniques.

INFORMATION

Grâce à la série SPN en variante « ED », vous profitez d'un système de serrage à point zéro hautement fonctionnel, conçu sans compromis pour l'efficacité, la compatibilité et la sécurité.

NOUVEAU SYSTÈME DE SERRAGE À POINT ZÉRO
SÉRIE SPN AVEC DÉTECTION ÉLECTRIQUE

SÉRIE SPN

Le nouveau système de serrage à point zéro de la série SPN en variante « ED » offre une interrogation électrique de l'état pour les états de serrage ouvert et serré ainsi que l'interrogation de la présence du composant. Une fonction importante pour les processus de fabrication automatisés, dans lesquels la sécurité des processus et la surveillance en temps réel sont d'une importance capitale. Les autres fonctions ordinaires sont l'ouverture, la connexion PLUS et le soufflage.

Tous les systèmes de serrage de Zimmer Group se verrouillent par complémentarité de forme grâce à des segments de serrage adaptés au contour du boulon, ce qui assure un assemblage extrêmement rigide, capable de résister aux forces les plus élevées et garantissant une répétabilité maximale.

Série SPN

	▶ Caractéristiques techniques		
Réf. art.	**SPN062ED**	**SPN112ED**	**SPN138ED**
Pression de service [bar]	4 - 7	4 - 7	4 - 7
Force de rentrage [kN]	1 - 2	4 - 6	12 - 18
Force de rentrage avec connexion PLUS [kN]	2,5 - 5	10 - 15	24 - 36
Détection de la position du piston / contrôle des tirages	Électrique	Électrique	Électrique

INFORMATION

Nos motobroches, en leur qualité de composants majeurs dans les centres d'usinage, les machines-outils et les applications de fin-de-bras, garantissent une précision, une productivité, une disponibilité et une longévité optimales.

NOUVELLES MOTOBROCHES
ADAPTÉES AUX BESOINS DU CLIENT

DES SOLUTIONS SUR MESURE

Le groupe Zimmer est un fabricant de motobroches de qualité supérieure qui, associés aux accessoires et des périphériques correspondants, vous offre tout ce dont vous avez besoin pour une précision et une performance maximales dans votre production. Notre portefeuille comprend non seulement un large choix de broches motorisées standard, mais aussi le développement de solutions individuelles et personnalisées, parfaitement adaptées à vos exigences spécifiques. Notre grande force réside dans notre capacité à développer des solutions innovantes et flexibles qui répondent non seulement aux normes technologiques les plus strictes, mais qui augmentent également de manière significative l'efficacité et la productivité de vos applications.

Caractéristiques
- Contrôle intelligent des processus ou diagnostic via IO-Link
- Capteurs de température, de vitesse de rotation et de vibrations
- Passage tournant pour MQL et IKZ
- Connexions commandables

Interface d'échange
Interface standardisée, fixe ou à changement automatique, pour relier chaque broche motorisée à la bride de robot.

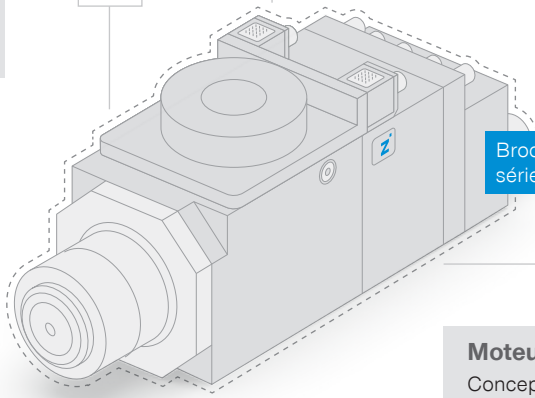

Broche motorisée d'une série standard, en tant que base

BROCHES MOTORISÉES PERSONNALISÉES

Moteur
Conception de moteurs spécifiques pour chaque application avec diverses technologies de moteurs, synchrones ou asynchrones, refroidis par air ou par liquide.

Interface outils
Que le changement d'outil soit automatique ou manuel, avec HSK, interface ER ou sortie de l'arbre, tout est réalisable.

INFORMATION

Broche motorisée électrique refroidie par air pour l'ébavurage ; utilisable de manière flexible pour les tâches les plus diverses grâce à la régulation variable de la vitesse de rotation.

NOUVELLES BROCHES MOTORISÉES
BROCHE D'ÉBAVURAGE ÉLECTRIQUE

BROCHE MOTORISÉE ÉLECTRIQUE POUR L'ÉBAVURAGE

Le thème de l'ébavurage robotisé des pièces revêt de plus en plus d'importance et devient une technologie clé pour de nombreuses industries. Pour répondre à la demande croissante, le groupe Zimmer développe des solutions électriques taillées sur mesure, spécialement adaptées aux exigences de l'ébavurage moderne. Nos systèmes innovants permettent d'usiner de manière efficace et en toute précision un grand nombre de composants et de matériaux - et ce, en utilisant une large palette d'outils.

SANS DÉVIATION

Broche motorisée rigide sans fonction de déviation de l'arbre de broche.

+ Refroidi par air
+ Changement d'outil manuel
+ Changement d'outil automatique

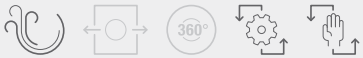

DÉVIATION RADIALE

Fonction de déviation radiale de l'arbre de broche avec des degrés de liberté verrouillables. En option avec un module d'amortissement pour des résultats d'usinage encore meilleurs.

+ Refroidi par air
+ Changement d'outil manuel
+ Changement d'outil automatique

DÉVIATION AXIALE

Broche motorisée avec fonction de déviation axiale de l'arbre de broche.

+ Refroidi par air
+ Changement d'outil automatique

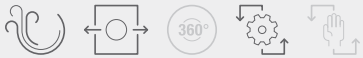

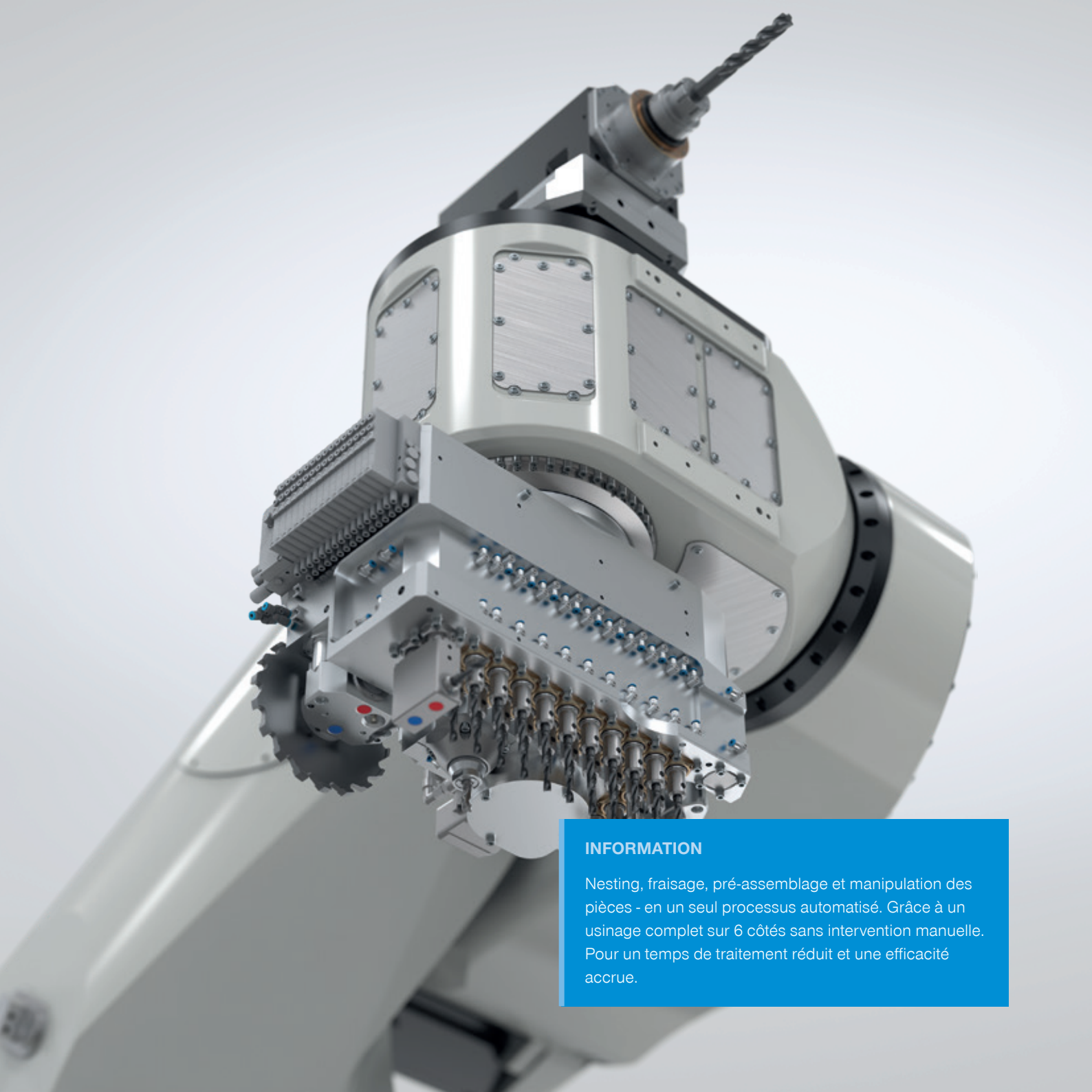

INFORMATION

Nesting, fraisage, pré-assemblage et manipulation des pièces - en un seul processus automatisé. Grâce à un usinage complet sur 6 côtés sans intervention manuelle. Pour un temps de traitement réduit et une efficacité accrue.

NOUVEAU ROBOT D'USINAGE
RAPTOR

ROBOT D'USINAGE RAPTOR

Raptor, le cœur de la cellule d'usinage, a été spécialement conçu pour l'industrie de transformation du bois et effectue des travaux précis de coupe, de formage, de ponçage et de peinture. Son utilisation contribue à augmenter l'efficacité et à réduire les coûts, car il exécute des tâches complexes rapidement, avec précision et de manière peu encombrante par rapport aux machines à portique. Raptor dispose d'une tête multifonction comportant 2 brides, d'une interface d'échange pour des changements d'outils rapides, et séduit par son porte-câbles interne.

1. **Interface interchangeable, Broche de fraisage pivotante, Tête multibroche pivotante**
2. **Magasin**
3. **Terminal de groupe**
4. **Table à broches**
5. **Cellule d'usinage**

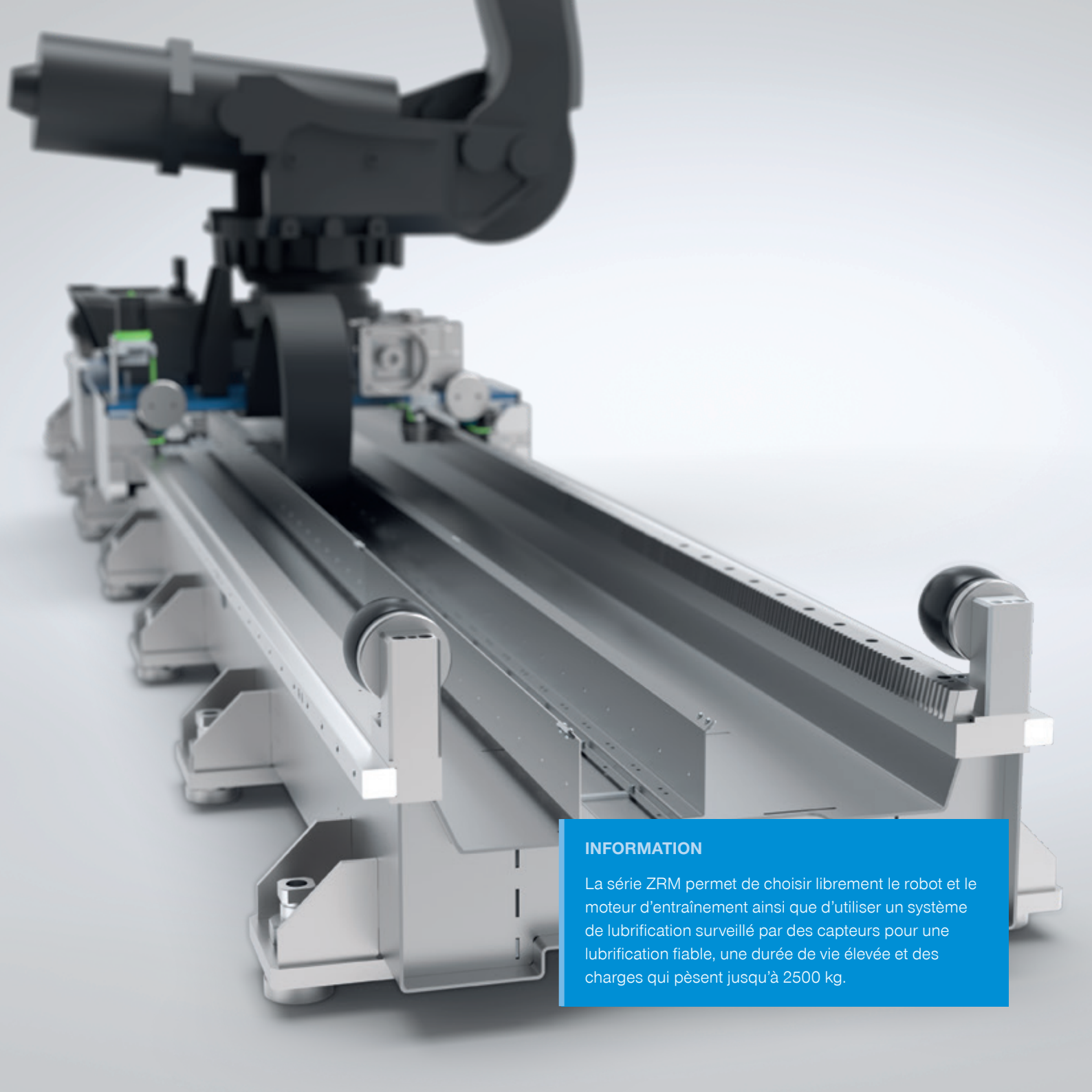

INFORMATION

La série ZRM permet de choisir librement le robot et le moteur d'entraînement ainsi que d'utiliser un système de lubrification surveillé par des capteurs pour une lubrification fiable, une durée de vie élevée et des charges qui pèsent jusqu'à 2500 kg.

ROBOTIQUE MOBILE
SÉRIE ZRM

SÉRIE ZRM - AXE DE DÉPLACEMENT ROBOTISÉ

L'axe de déplacement robotisé de la série ZRM est nécessaire lorsque les robots doivent se déplacer en parallèle dans les lignes de production ou charger plusieurs machines. La série ZRM est adaptée aux robots de 4 tailles différentes et offre des capacités de charge allant jusqu'à 2 500 kg par chariot. Grâce aux segments modulaires, différentes longueurs de course sont réalisables de manière flexible. En option, l'offre est complétée par des capots résistants à la soudure, un blocage sécurisé de la position du chariot ainsi qu'un chariot supplémentaire pour l'utilisation de deux robots sur un 7. axe.

NOTRE SAVOIR-FAIRE – VOS AVANTAGES

- Robuste
- Flexibilité
- Durable
- Sur mesure

Série ZRM

	▶ Caractéristiques techniques			
Réf. art.	**ZRM 250**	**ZRM 1000**	**ZRM 1500**	**ZRM 2500**
Capacité de charge max. [kg]	250	1000	1500	2500
Longueur totale min. / max. [mm]	2000... 100000	2000... 100000	3500... 100000	3500... 100000
Répétabilité du positionnement [mm]	+/- 0,05	+/- 0,05	+/- 0,05	+/- 0,05
Accélération max. [m/s²]	4	4	4	3
Vitesse max [m/s]	1,6	1,6	1,5	1,5

ROBOTIQUE MOBILE ET SYSTÈMES DE TRANSPORT
SYSTÈMES

CONVOYEURS SUR MESURE

Nous développons, dans tous les domaines, des systèmes de transport et des convoyeurs sur mesure et évolutifs qui s'intègrent parfaitement dans votre installation de production. Nos solutions globales comprennent des techniques de convoyage telles que les convoyeurs à rouleaux, les convoyeurs à bande, les convoyeurs à courroies et le transfert d'angle, qui se caractérisent par une grande souplesse d'adaptation et flexibilité. Grâce à nos solutions modulaires, nous permettons une création plus rapide de la configuration, nous réduisons les efforts déployés dans la planification mécanique et électrique et nous accélérons la production, le montage et la mise en service. Nous garantissons ainsi que votre flux de matériaux reste non seulement efficace, mais aussi flexible et durable, quel que soit le type de produit transporté.

NOTRE SAVOIR-FAIRE – VOS AVANTAGES

- **Une solution tout-en-un :** de la planification au service après-vente
- **Flexibilité :** dimensionnement spécifique au client
- **Normalisé et modulaire :** intégration facile
- **Matériaux de haute qualité et pièces achetées de renom :** durables et fiables
- **Large gamme d'accessoires :** adaptation optimale

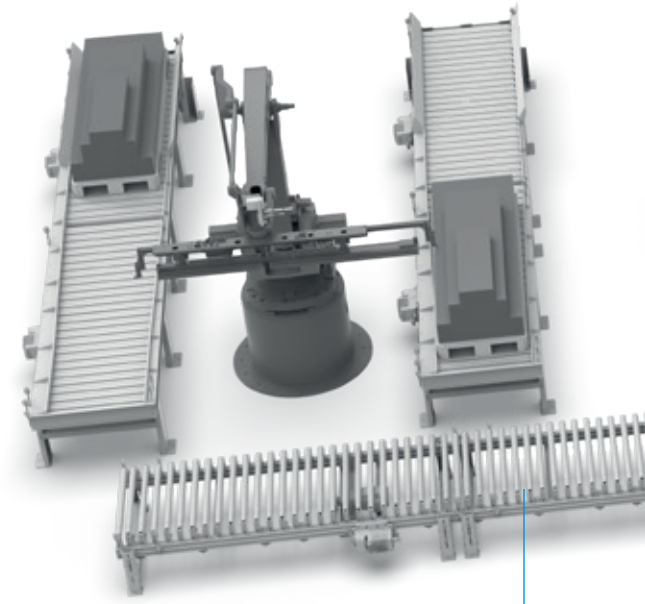

Rollenförderer
Un convoyeur robuste et efficace sur le plan énergétique, qui permet de transporter des matériaux sans problème grâce à des rouleaux entraînés ou non entraînés.

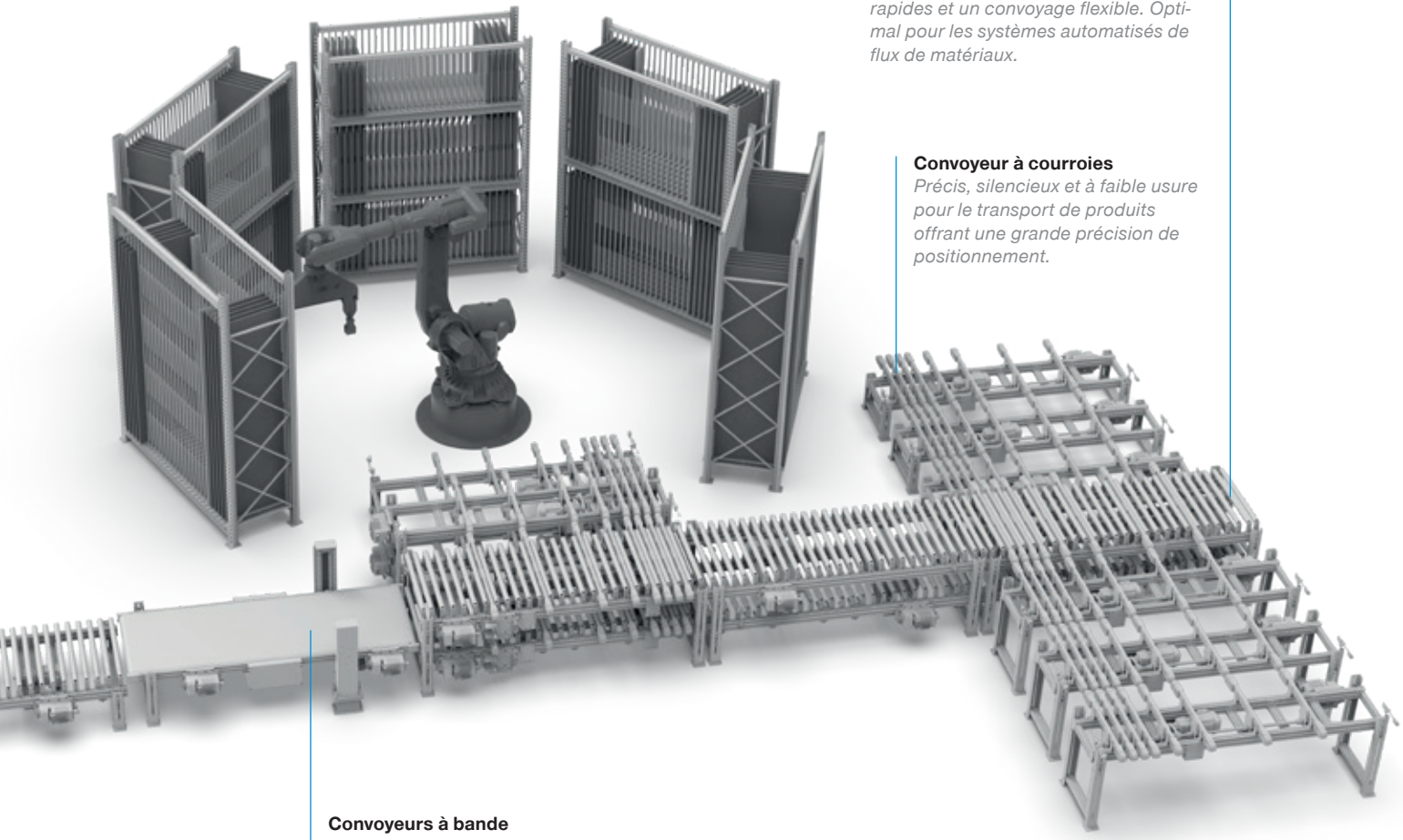

Transfert d'angle
Permet des changements de direction rapides et un convoyage flexible. Optimal pour les systèmes automatisés de flux de matériaux.

Convoyeur à courroies
Précis, silencieux et à faible usure pour le transport de produits offrant une grande précision de positionnement.

Convoyeurs à bande
Pour le transport sûr et continu de marchandises de détail, de produits délicats ou irréguliers.

MACHINES ET INSTALLATIONS
SYSTÈMES

CELLULES DE TRI ET DE DÉCOUPLAGE ROBOTISÉES

Outre le perçage, Zimmer Systems réalise des applications de tri de pièces de meubles. Ces cellules sont intégrées dans un processus général ou peuvent être utilisées de manière autonome. Les concepts de tri modernes permettent une gestion performante etadaptable des flux de matériaux. Les installations sont conçues pour des débits allant de 2,0 à 25,0 pièces par minute et garantissent un tri efficace. Le stockage et le déstockage s'effectuent sur des niveaux de convoyage séparés, ce qui garantit un flux de matériaux fluide. Les cellules robotisées peuvent assurer la manutention de plusieurs pièces à la fois, ce qui augmente la vitesse du processus et réduit les temps d'arrêt. Le volume de stockage de l'installation peut être adapté de manière flexible aux besoins respectifs, ce qui permet de répondre de manière optimale aux exigences individuelles.

Version de tri Axe de déplacement

Le tri des composants dans la cellule avec axe de déplacement est particulièrement adapté pour les solutions à dynamique moyenne et à volume élevé. La puissance minimale d'une cellule est de 4 à 5 cycles par minute, un besoin plus élevé en énergie étant atteint en plaçant plusieurs cellules côte à côte.

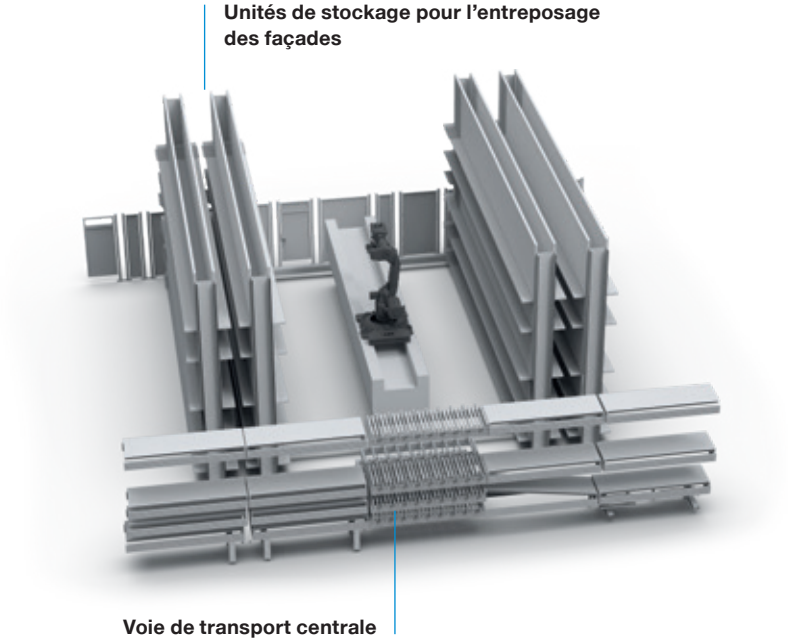

Chargement / retrait

Les unités de chargement et de déchargement assurent l'alimentation automatique des pièces. Les cellules de tri peuvent être approvisionnées et évacuées dans différentes configurations (à partir de la pile, de chariots, reliées à un système de convoyage...). L'image ci-dessous montre le chargement à partir de la pile.

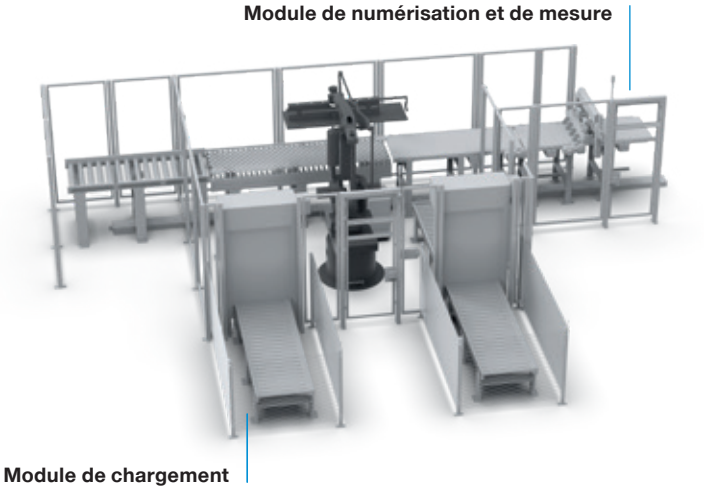

Version de tri Cellule ronde

La cellule ronde permet un tri efficace et automatisé des composants. Les cellules de tri s'intègrent parfaitement dans le flux de matériaux. La cellule ronde est idéale pour les solutions à dynamique élevée et à volume limité. La puissance minimale d'une cellule est de 5 à 5,5 cycles par minute, un besoin de puissance plus élevé étant couvert par l'utilisation de plusieurs cellules côte à côte.

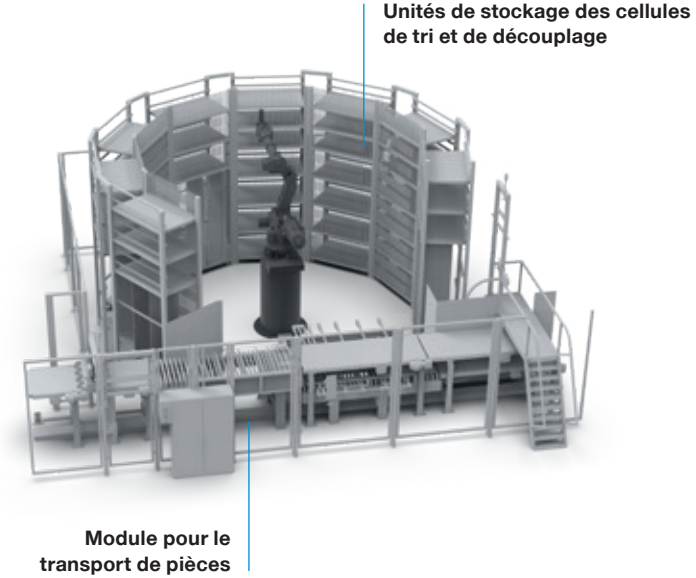

NOTES

Les informations et données sont fournies telles que disponibles au moment de l'impression. Version 07/2025.
Un grand soin a été apporté à l'élaboration de cette brochure et l'exactitude de toutes les indications a été contrôlée. Nous déclinons cependant toute responsabilité en cas d'indication erronée ou incomplète. Zimmer Group se réserve le droit de procéder à des modifications ou à des améliorations techniques dans le cadre du perfectionnement constant de ses produits et prestations. L'ensemble des textes, images, schémas et dessins figurant dans le présent catalogue sont la propriété de Zimmer Group et sont protégés par le droit d'auteur. Toute reproduction, édition, modification, traduction, prise de vue, exploitation et sauvegarde sur systèmes électroniques est interdite sans l'autorisation de Zimmer Group.

Réf. art. MKT000016-04-E

ZIMMER GROUP – THE KNOW-HOW FACTORY

EN TANT QUE KNOW-HOW FACTORY, NOUS TRAVAILLONS POUR TOUTES LES BRANCHES ET FOURNISSONS DES PRESTATIONS COMPLÈTES. NOTRE GAMME EST TRÈS VASTE ET TOUT AUSSI LARGE QUE VARIÉE.

UN PROBLÈME DE DÉVELOPPEMENT ? NOUS LE RÉSOLVONS ! METTEZ À L'ÉPREUVE LES CHERCHEURS ET DÉVELOPPEURS QUE NOUS SOMMES. DE NOMBREUSES INNOVATIONS PROVIENNENT DE NOTRE ENTREPRISE. NOUS NOUS ENTHOUSIASMONS POUR LA NOUVEAUTÉ ET INCARNONS UN ESPRIT D'ENTREPRISE PIONNIER.

CONTACT – DANS LE MONDE ENTIER

Avec actuellement 19 succursales dans le monde et des partenaires dans plus de 125 pays, nous vous offrons d'excellentes prestations, dignes d'un leader de la technologie. Nous sommes impatients d'avoir de vos nouvelles !

www.zimmer-group.com/fr/contact

À VOTRE SERVICE 24 HEURES/24 – NOTRE STAND VIRTUEL

Avec des fonctionnalités impressionnantes telles qu'une prise de vue animée, des hotspots cliquables ou des modèles 3D rotatifs, nous sommes certains de pouvoir vous convaincre par nos démonstrations en ligne.

www.zimmer-group.com/fr/expo

SIÈGE SOCIAL:
ZIMMER GROUP
Am Glockenloch 2
DE 77866 Rheinau
T +49 7844 9139-0
F +49 7844 9139-1199
info.de@zimmer-group.com
www.zimmer-group.com