轴补偿模块
ARP 系列

▶ 产品优点

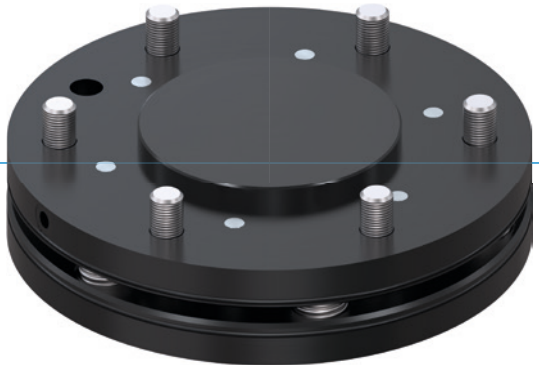

▶ **可锁紧中心位置**

当移动机器人时，您可以将均衡器锁定，所以工件不会无故移位

▶ **极扁平的设计**

这个结构减少了机械手端到负载端距离，降低对机器人的力矩负载要求，从而可选择更经济划算的机器人型号

▶ **力和力矩的多样平衡**

根据您所需强度安装弹簧套装，用来调节均衡器到您所需操控的重量

▶ 面向您具体应用的合适产品

▶ **我们的产品钟爱挑战！**
无论哪种极端条件，无论置身世界何方，我们久经实践考验的零部件和系统都能实现无尽可能。
欢迎为您的应用挑选合适的产品：
www.zimmer-group.com

▶ 优势细节

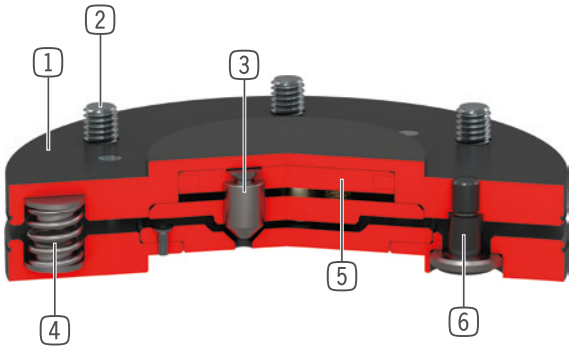

1 **坚固且轻的外壳**
- 硬涂层铝合金

2 **机械手法兰**
- 安装圈符合EN ISO 9409-1标准

3 **锁紧**
- 3个锁紧活塞
- 硝化钢

4 **弹簧套装**
- 尺寸63的型号,可选更强弹簧
- 尺寸100的型号,3个弹簧可拆除

5 **锁紧驱动**
- 单作用气缸

6 **安装螺丝**

▶ 技术数据

尺寸型号	依据EN ISO 9409-1标准的连接法兰	水平公差 +/- [mm/°]	垂直公差+/- [mm/°]
AR40P	TK 40	2 / 1	2 / 1
AR50P	TK 50	2 / 1	2 / 1
AR63P	TK 63	2 / 1	2 / 1
AR80P	TK 80	2 / 1	2 / 1
AR100P	TK 100	2 / 1	2 / 1
AR125P	TK 125	2 / 1	2 / 1
AR160P	TK 160	2 / 1	2 / 1

▶ 更多详情请上网查询

所有信息查询请点击:www.zimmer-group.com。产品参数、绘图、3D模型和操作说明均可根据产品型号查询。清晰且实时更新。

轴补偿模块
AR50P 尺寸型号

▶ 产品规格

▶ 可变安装位置

图示为最大搬运重量与加速度和杠杆臂的关系。并不取代技术设计。

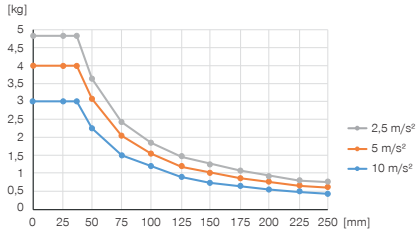

▶ 力和力矩

显示可能作用于轴补偿模块上的静态力和力矩。

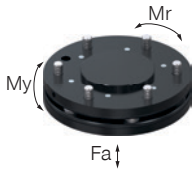

Mr [Nm]	60
My [Nm]	60
Fa [N]	800

▶ 弹簧套装1 (已组装)

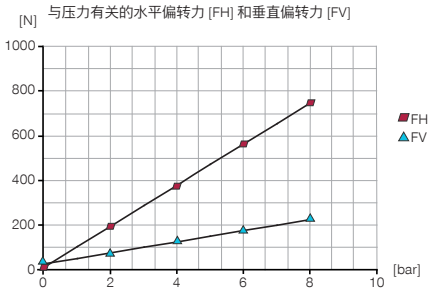

▶ 弹簧套装1 (已组装)

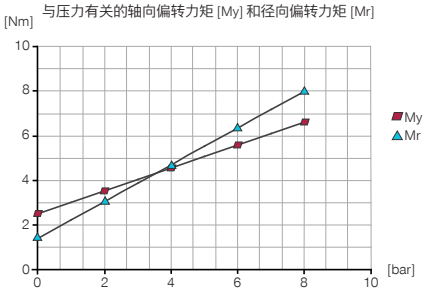

▶ 随货提供

4 [个]
气缸螺丝
C7984060129

4 [个]
弹簧套装1 (已组装)
CFED11180

▶ 配件建议

能源供应

GVM3
直插接头-宝塔式

能源供应

WVM3
直插接头- 宝塔式

	► 技术数据
定购编号	**AR50P**
依据EN ISO 9409-1标准的连接法兰	TK 50
高度 [mm]	21.5
水平偏差+/- [mm]	2
水平偏差+/- [°]	1
竖直偏差+/- [mm]	2
竖直偏差+/- [°]	1
锁定时中心力 [N]	170
水平向重复定位精度 +/- [mm/°]	0.05
垂直向重复定位精度 +/- [mm/°]	0.05
每循环耗气体积 [cm³]	2
操作气压 [bar]	1 ... 8
额定操作气压 [bar]	6
操作温度 [°C]	5 ... +80
惯性矩 [kgcm²]	1.1
认证	LABS / REACH / RoHS
重量 [kg]	0.2

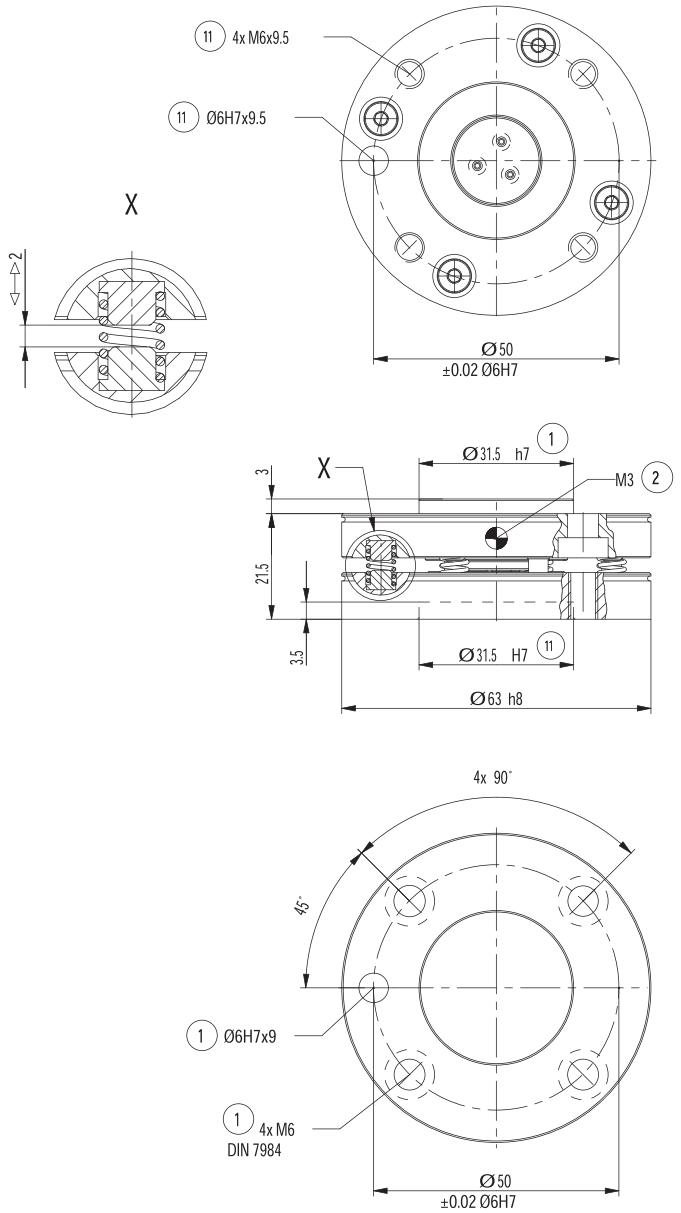

① 固定位置(机械手侧)
② 中心位置能源供应
⑪ 固定工具端