UPÍNACÍ A BRZDOVÝ PRVOK | PNEUMATICKÉ
CBPS1050-A

▶ VÝHODY VÝROBKU

▶ **bezchybné snímanie**

Snímanie otvoreného/zatvoreného stavu (voliteľne)

C-drážka a T-drážka na snímanie pomocou senzora magnetického poľa

▶ **zatvorený bez energie (NC)**

prostredníctvom pružinového zásobníka energie

▶ **dlhá životnosť**

5 mil. statických upínacích cyklov

▶ **bezpečnostný prvok**

bezpečné brzdenie pri výpadku energie

▶ **Štandardné rozhranie**

Vhodné pre štandardné valce podľa normy DIN EN ISO 15552 a kompaktné valce podľa normy DIN EN ISO 21287

▶ TECHNICKÉ DETAILY

1 **Možnosti montáže**
- Štandardizované upevňovacie rozhranie pre jednoduchú integráciu

2 **Dodávky energie**
- Pripojenia vzduchu na bočnej a čelnej strane pre maximálnu flexibilitu

3 **Overenie stavu**
- Detekcia otvoreného/zatvoreného stavu pomocou senzorov magnetického poľa
- Integrované drážky typu C a T

4 **Odvetranie**
- pre rýchlu a bezpečnú prevádzku

5 **Prístupnosť**
- Ručné núdzové odblokovanie na uvoľnenie počas výpadku napájania

6 **Ochrana**
- Stierky zabraňujú vniknutiu cudzích predmetov alebo nečistôt

▶ INFORMÁCIE O VÝROBKOCH

MOŽNOSTI POUŽITIA

▶ **Upevnenie pneumatických valcov**

▶ **Ochrana pneumatického valca pred pôsobením vonkajších síl**

▶ **Polohovanie osí**

▶ **Zabezpečenie proti pádu**

ĎALŠIE INFORMÁCIE

▶ **Séria CBPS je mimoriadne kompaktný upínací a brzdný prvok pre pneumatické valce akéhokoľvek typu. Vyznačuje sa vysokou upínacou silou, dlhou životnosťou a skutočnou brzdnou funkciou – je ideálna pre bezpečné riešenia šetriace priestor.**

▶ ODPORÚČANÉ PRÍSLUŠENSTVO

	ZCBPS0050-SC Špeciálny upevňovací skrutka		**MFS02-K-KHC-P1-PNP** Senzor magnetického poľa priamy, kábel 5 m
	ZCBPS1050-VA Predĺženie vonkajšieho závitu		**MFS02-S-KHC-P1-PNP** Senzor magnetického poľa priamy, kábel 0,3 m - zástrčka M8
	ZCBPS1050-ZE centrovací krúžok		**MFS01-K-KHC-P1-PNP** Senzor magnetického poľa uhlové, kábel 5 m
	ZCBPS1050-FG Vodiaca puzdra		**MFS01-S-KHC-P1-PNP** Senzor magnetického poľa uhlové, kábel 0,3 m - zástrčka M8

▶ TECHNICKÉ NÁKRESY

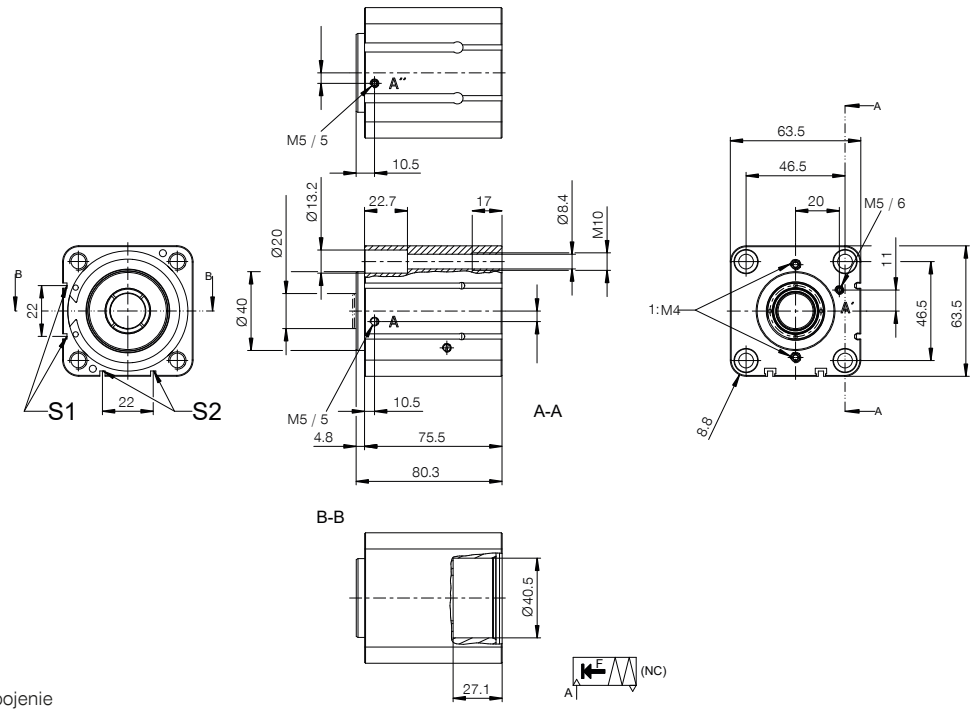

Ⓐ Otvorené pripojenie

Pripojenie Ⓐ alternatívne otvorené

Ⓘ Senzor magnetického poľa s drážkou (C-Nut)

Ⓘ' drážka pre upevnenie senzora magnetického poľa (T-drážka)

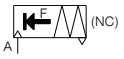

▶ TECHNICKÉ ÚDAJE

Objednávacie č.	CBPS1050-A
Ovládanie	pneumatické
Prídržná sila [N]	2120
Teoretická pridržiavacia sila (μ=0,1) [N]	2650
pripojenie PLUS možné	Nie
Prevádzkový tlak [bar]	4 ... 6,5
Hodnota B10d	5000000
Presnosť polohovania +/- [mm]	0,100
Doba otvárania [s]	0,055
Doba zatvárania [s]	0,055
Prevádzková teplota [°C]	-10 ... +70
Hmotnosť [kg]	0,87
Ø hriadeľa [mm]	20
Funkcia	upnutie a brzdenie
Stav	NC (Normally Closed) Prvky sú zatvorené bez pritlačenia
Smer montáže	z prednej strany
Stierač	áno
Objem valca na cyklus [cm³]	16
Napojenie senzoriky	manipulačná drážka
Povolenia	CE / UKCA / LABS / REACH / RoHS

Schematický nákres. Všeobecné tolerancie podľa DIN ISO 2768 T1-f/T2-H. Hrany podľa ISO 13715. Prvok je možné použiť iba v axiálnom smere pohybu. Ak sa požaduje rotačný pohyb, použitie treba konzultovať s technikom. Prvok neumožňuje vedenie. Vedenie sa musí realizovať externe. Prídržná sila je maximálna sila, ktorou je možné pôsobiť v axiálnom smere. Každý upínací a brzdový prvok sa pred dodaním testuje na predpísané prídržné sily na kalenej oceľovej koľajnici s mierne naolejovanou mazacou vrstvou (ISO-VG 68) v rámci 100 % kontroly. Pri použití iných mazív alebo koľajníc s inou povrchovou úpravou môžu byť hodnoty trenia odlišné. Pred uvedením do prevádzky treba dodržiavať návod na obsluhu. Vzhľadom na ďalší vývoj sú technické zmeny vyhradené. Aktuálne a ďalšie údaje môžete zistiť online a v návode na obsluhu na stránke www.zimmer-group.com/sk.