夹紧和制动元件 | 气动
CBPS2063-A

▶ 产品优点

▶ **检测使生产更可靠**

查询打开/关闭状态(可选)

用于通过磁场传感器进行检测的C型槽和T型槽

▶ **无能量关闭 (NC)**

通过弹簧蓄能

▶ **长久耐用**

500 万次静态钳制循环

▶ **安全元件**

在紧急断电时安全制动

▶ **标准接口**

适用于符合 DIN EN ISO 15552 标准的标准气缸和符合 DIN EN ISO 21287 标准的紧凑型气缸

▶ 技术详情

1 **安装方式**
- 标准化的安装接口,便于集成

2 **能源供应**
- 侧面和端面均设有气路接口,确保最大灵活性

3 **状态查询**
- 通过磁场传感器检测开启/关闭状态
- 集成C型槽和T型槽

4 **排气**
- 确保运行快速、安全

5 **无障碍性**
- 手动紧急解锁装置,用于在断电时解锁

6 **保护**
- 刮板可防止异物或污垢侵入

▶ 产品相关信息

应用场景

▶ **气动缸的固定**

▶ **消除作用于气动缸上的外部力**

▶ **轴定位**

▶ **防坠落装置**

其他信息

▶ **CBPS 系列是一款适用于各类气动缸的极其紧凑的夹紧与制动元件。它具有夹紧力大、使用寿命长以及真正的制动功能等特点——是实现安全、节省空间的解决方案的理想选择。**

▶ 配件建议

	ZCBPS0063-SC 专用紧固螺钉		**MFS02-K-KHC-P1-PNP** 磁场传感器直的, 电缆5m
	ZCBPS2063-VA 外螺纹延长段		**MFS02-S-KHC-P1-PNP** 磁场传感器直的, 电缆0.3m-插头M8
	ZCBPS2063-VI 内螺纹延长段		**MFS01-K-KHC-P1-PNP** 倾斜的磁场传感器, 电缆 5 m
	ZCBPS2063-ZE 定心环		**MFS01-S-KHC-P1-PNP** 倾斜的磁场传感器, 电缆0.3 m-插头M8

▶ 技术图纸

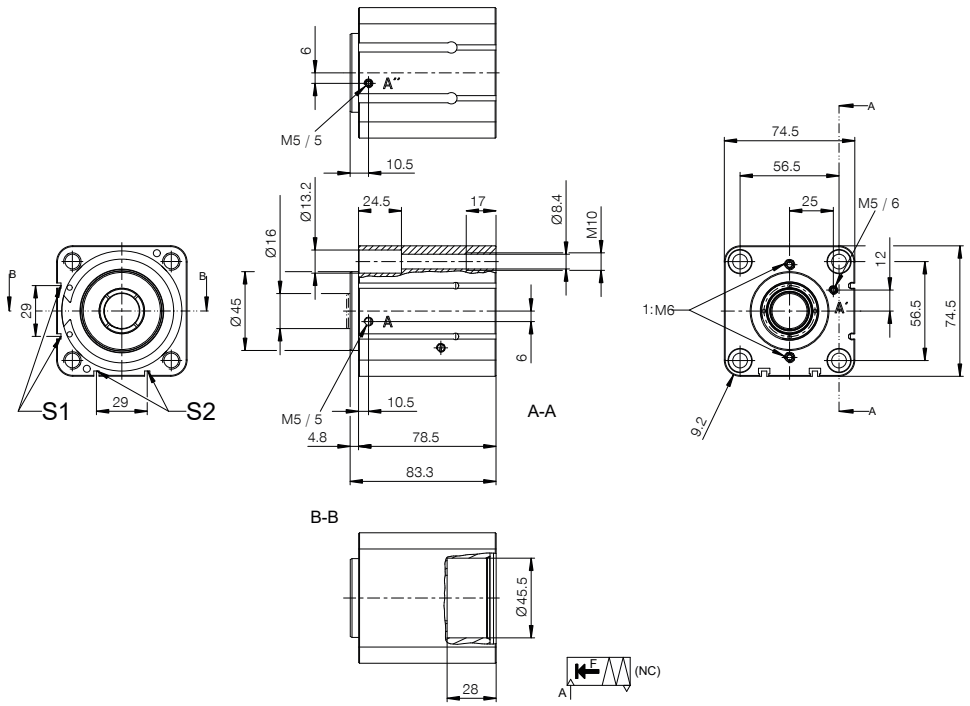

Ⓐ开放式连接

Ⓐ 连接也可打开

Ⓘ槽型磁场传感器(C-Nut)

Ⓘ'槽式磁场传感器(T型槽)

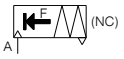

▶ 技术数据

定购编号	CBPS2063-A
操作	气动
保持力 [N]	3360
理论保持力(μ=0.1) [N]	4200
PLUS 接口可行	否
操作气压 [bar]	4 ... 6.5
B10d值	5000000
定位精度+/- [mm]	0,100
张开时间 [s]	0.06
闭合时间 [s]	0.06
操作温度 [°C]	-10 ... +70
重量 [kg]	1.3
轴径 Ø [mm]	16
功能	钳制和刹车
情况	NC (Normally Closed) 在无压状态下关闭
安装方向	从前方
刮擦器	是
每循环耗气体积 [cm³]	31
传感器连接	传感元件槽
认证	CE / UKCA / LABS / REACH / RoHS

示意图。一般公差符合 DIN ISO 2768 T1-f/T2-H。倒角符合 ISO 13715。该元件只能在轴向运动方向使用。旋转应用需要与技术部门澄清。元件不提供导向特性。必须在外部进行导向。保持力是指可沿轴向施加的最大作用力。每个夹紧元件和制动元件都要在交货前进行 100% 检查，涂上薄薄一层润滑油 (ISO-VG 68) 以规定的保持力在硬化圆导轨上进行测试。使用其他润滑剂或钢导轨涂层可能会影响摩擦系数。在调试之前要注意操作说明书。保留在进一步开发过程中进行技术变更的权利。可通过 www.zimmer-group.com 检索网上和操作说明书中的最新数据和其他数据。