충돌 보호
시리즈 CRR

▶ 제품의 장점

▶ **조정 가능한 트리거링 민감도**

공압 컨트롤로 민감성을 여러분의 용도에 적합하게 맞출 수 있습니다.

▶ **내장된 센서**

충돌 시, 내장된 센서는 비상정지를 트리거링하기 위해, 컨트롤에 신호를 보냅니다.

▶ **자동 재설정**

비상 정지 후 안전한 거리에서 충돌 방지를 재설정할 수 있습니다. 이는 특히 설비에 진입이 바람직하지 않거나 안전하지 않거나 어려운 상황인 경우 가능합니다.

▶ 여러분의 용도에 적합한 제품

▶ **저희 제품은 도전을 좋아합니다!**
극한 조건의 세계 어느 곳이든, 저희의 신뢰성이 실제로 증명된 구성 부품과 시스템으로 여러분에게 무한한 가능성을 제공합니다.
여러분의 특별한 용도에 적합한 제품을 발견하십시오:
www.zimmer-group.com

▶ 용도 명세

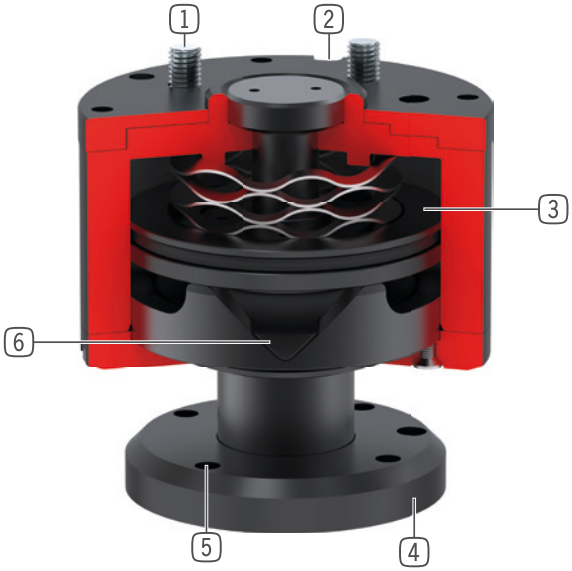

1 **로봇 연결 플랜지**
- EN ISO 9409-1 부품회로

2 **피스톤 위치 문의**
- 센서가 과부하 검출을 위해 평가할 수 있는 신호를 생성함
- 마그네틱 센서가 공급 사양에 포함

3 **구동**
- 단동 공압 실린더
- 작동압력으로 조정가능한 반응 민감도
- 내장된 스프링으로

4 **과부하 감지**
- Z 방향
- 수평 방향으로 틸팅
- Z 축으로 회전

5 **연결 플랜지**
- EN ISO 9409-1 부품회로

6 **재설정**
- 피스톤을 통해 연결 플랜지가 시작 위치로 이동함

▶ 기술 데이터

설비 크기	EN ISO 9409-1 기준 연결 플랜지	Z 축 전향 [mm]	반복정밀도 축방향 +/- [mm]
CRR40	TK 40	8	0.01
CRR50	TK 50	12	0.01
CRR63	TK 63	15	0.01
CRR80	TK 80	19.5	0.02
CRR100	TK 100	20	0.02
CRR125	TK 125	24	0.02
CRR160	TK 160	30	0.02
CRR200	TK 200	30	0.02

▶ 세부 정보는 온라인으로 사용가능

모든 정보는 한 클릭으로: www.zimmer-group.com. 기술 정보모든 정보를 원하시는 제품의 주문번호로 여러분의 설비크기에 해당되는 데이터, 도면, 3-D 모델, 작동설명서를 보실 수 있습니다. 빠르고, 한 눈에 들어오는 최신 정보.

충돌 보호
설비 크기 CRR100

▶ 제품 규격

▶ 공압 가동

가해지는 압력에 의존하여 힘과 모멘트를 표시함.

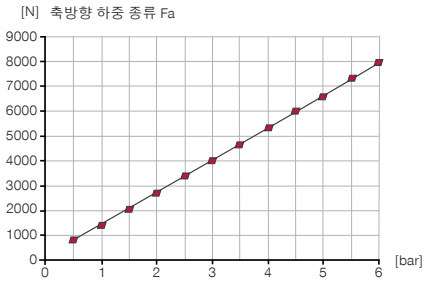

▶ 힘 및 모멘트

최대 힘 및 모멘트에, 참조: 도표

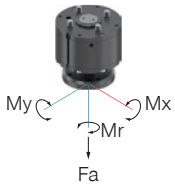

▶ 공압 가동

가해지는 압력에 의존하여 힘과 모멘트를 표시함.

▶ 공압 가동

가해지는 압력에 의존하여 힘과 모멘트를 표시함.

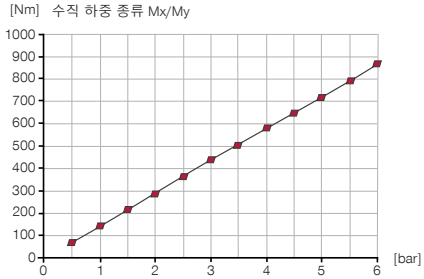

▶ 배송 구성에 포함

1 [조각]
자기장 센서 직선, 케이블 0.3m-커넥터 M8
MFS02-S-KHC-P1-PNP

▶ 부품 권장

에너지 공급

GVM5
직선-나사 체결부

WVM5
각-선회-나사 체결부

연결/기타

KAG500
직선 케이블 5 m - 소켓 M8 플러그 연결

KAW500
플러그 연결, 각, 케이블 5 m - 소켓 M8

	► 기술 데이터
주문번호	**CRR100N-A**
EN ISO 9409-1 기준 연결 플랜지	TK 100
Z 축 전향 [mm]	20
반복정밀도 축방향 +/- [mm]	0.02
축 응답성 [mm]	0.5
전향장치 수평 +/- [°]	15.0
반복정밀도 반경방향 +/- [min]	22
방사형 응답성 [°]	1.5
Z축 회전 [°]	22
회전 반복성 +/- [min]	22
회전 응답성 [°]	1
작동 압력 [bar]	0.5 ... 6
정격 작동 압력 [bar]	6
작동 온도 [°C]	5 ... +80
사이클 당 실린더 부피 [cm³]	257.90
Z축 주위의 질량 관성 모멘트 [kgcm²]	198.10
인증	LABS / REACH / RoHS
무게 [kg]	6.4

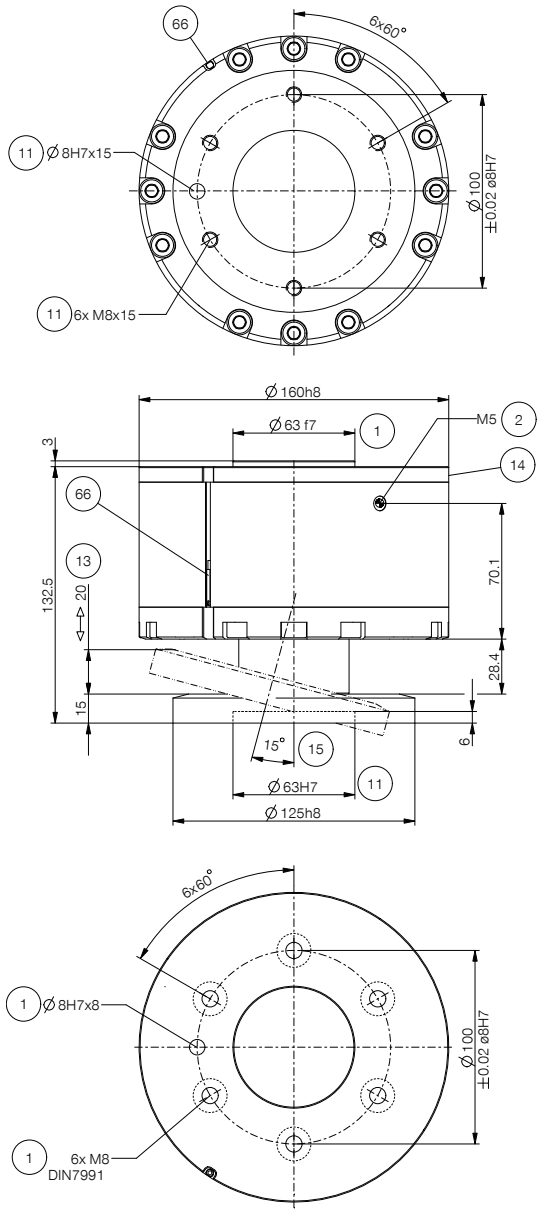

① CRR 고정
② 에너지공급
⑪ 고정 (고객측)
⑬ 스트로크 Z
⑭ 어댑터 판
⑮ 최대 전향
⑥⑥ 자계 센서/센서