# 회전 장치
## 시리즈 DES

### ▶ 제품의 장점

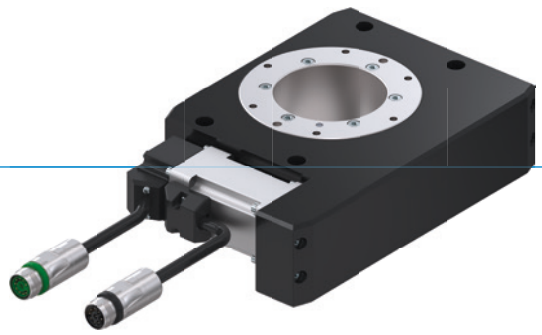

**"개별적 수용"**

▶ **여기서 직접 결정해 보십시오!**

기본 모터 또는 다른 제조사의 모터 여부 - 귀하의 시스템에 가장 적합한 품목을 결정할 수 있습니다.

▶ **매체 전달 통합**

이 매체 전달기 D1을 이용할 경우 공급 라인으로 인한 케이블 단선 및 정의되지 않은 간섭 윤곽과 같은 문제가 더 이상 없습니다.

▶ **자유롭게 위치 설정 가능**

회전, 리프팅 또는 클록 제어 시에도 동일: 이 유닛은 보편적으로 사용 가능하고 귀하의 애플리케이션에 개별적으로 맞출 수 있습니다.

### ▶ 용도 명세

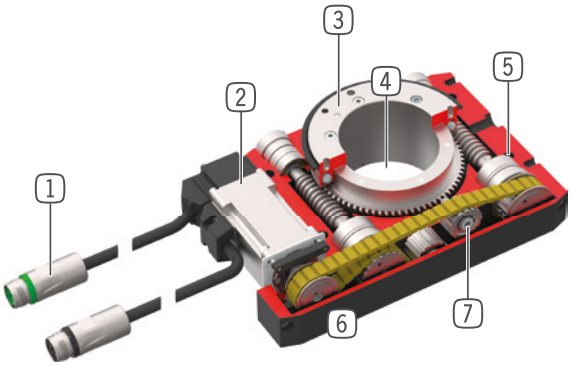


**1 에너지 공급**
- 소켓을 구비한 모터 케이블
- 커넥터를 구비한 인코더 케이블

**2 구동**
- AC-서보 모터

**3 수용 플랜지**
- 애플리케이션 특유의 어댑터 플레이트에 연결하기 위함(고객측에서 완성)
- 간단한 공구 연결

**4 센터 보어**
- 케이블 관통을 위함

**5 고정 및 위치 설정**
- 개별 설치의 여러 측면 대체

**6 견고, 경량 하우징**
- 견고한 표면을 위해 알루미늄 합금

**7 힘 전달**
- 톱니 벨트/랙/워엄 기어

## ▶ 시리즈 특징

| 설비 크기 | 버전 | | |
|---|---|---|---|
| DESXXX | -B | D1-B | -99 |
| PB Profibus | ● | ● | |
| PN Profinet, EtherCat, EtherNet/IP, Sercos | ● | ● | |
| 운전과 함께 | ● | ● | |
| 드라이브 사용하지 않음; 고객측에서 설치 | | | ● |
| 5 Mio 최대 500만 사이클까지 정비가 불필요 | ● | ● | ● |
| 기계식 자동 정지 | ● | ● | ● |
| IP 54 IP54 | ● | ● | ● |
| 통합 조회 | ● | ● | |
| 무단계로 위치 설정 가능 | ● | ● | |
| 선회 각도를 조절할 수 있음 | ● | ● | |
| 전기 관통 | | ● | |
| 유체 관통 | | ● | |

## ▶ 기술 데이터

| 설비 크기 | 선회각 [°] | 토크 [Nm] | 무게 [kg] | IP 분류 |
|---|---|---|---|---|
| DES140 | ∞ | 10 - 12 | 4 - 7 | IP54 |
| DES190 | ∞ | 62 - 64 | 10,8 - 15,9 | IP54 |

## ▶ 세부 정보는 온라인으로 사용가능

모든 정보는 한 클릭으로: www.zimmer-group.com. 기술 정보모든 정보를 원하시는 제품의 주문번호로 여러분의 설비크기에 해당되는 데이터, 도면, 3-D 모델, 작동설명서를 보실 수 있습니다. 빠르고, 한 눈에 들어오는 최신 정보.

# 회전 장치
## 설비 크기 DES190D1

### ▶ 제품 규격

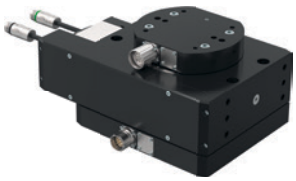

▶ **힘 및 모멘트**

정적 베어링 하중을 나타냅니다.

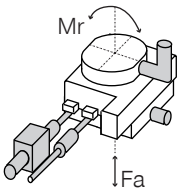


| | |
|---|---|
| Fa [N] | 8000 |
| Mr [Nm] | 525 |

### ▶ 배송 구성에 포함

1 [조각]
최초 작동 USB
**052650**

### ▶ 권장 액세서리는 다음 페이지에서 찾을 수 있습니다

| | ► 기술 데이터 | |
|---|---|---|
| **주문번호** | **DES190D1-B** | **DES190D1-99** |
| 드라이브 * | AC-서보 모터 | 고객 맞춤형 |
| 회전각 [°] | 제한되지 않음 | |
| 공칭 토크 [Nm] | 48 | |
| 최대 토크 [Nm] | 62 | |
| 공칭 회전 속도 | 15 | |
| 최대 회전 속도 | 25 | |
| 선회 시간 30 U/min에 360° [s]** | | |
| 선회 시간 50 U/min에 360° [s]** | | |
| 최대 관성 모멘트 [kgm²] | 3 | |
| 위치 설정 가속화 [rad/s²] | 50 | |
| 위치 설정 지연 [rad/s²] | 50 | |
| 전기 에너지 전달 | 12x2A / 12x48V DC | 12x2A / 12x48V DC |
| 공압 에너지 전달 [숫자] | 1 | 1 |
| 자동 정지 | 기계식 | 기계식 |
| 힘 전달 | 나선형 기어 휠 / 워엄 기어 | 나선형 기어 휠 / 워엄 기어 |
| 반복정밀도 +/- [°] | 0.02 | 0.02 |
| 위치 정확도 +/- [°] | 0.05 | 0.05 |
| 작동 온도 [°C] | 5 ... +80 | 5 ... +80 |
| 메인즈 입력 전압 | 1x200-240 VAC 50HZ | |
| 연속 전류 [A] | 2.3 | |
| 최고 전류 [A] | 7.4 | |
| 인증 | CE / UKCA / LABS / REACH / RoHS | CE / UKCA / LABS / REACH / RoHS |
| IEC 60529 준거 보호방식 | IP54 | IP54 |
| 무게 [kg] | 18 | 17 |

*DES - 액세서리 시리즈 장의 엔진 모델 코드에 따라 외부 모터 선택

**선회 시간은 관성 모멘트와 무관합니다(최대 관성 모멘트 값이 초과되면 안 됩니다).

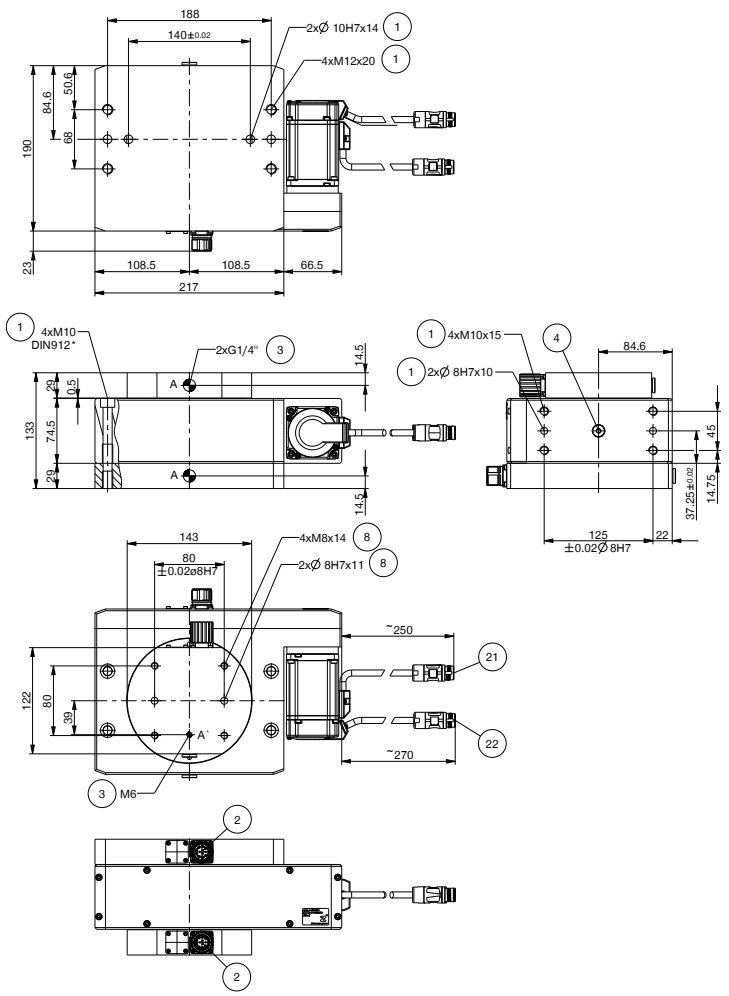


① 선회 유닛 고정
② 통합 전기 관통부
③ 통합된 공기 관통부
④ 잠금 나사, 재윤활
⑧ 공구측에서 고정
㉑ 출력 케이블
㉒ 인코더 케이블
㊶ 요청 시 고객 맞춤형 어댑터 플레이트

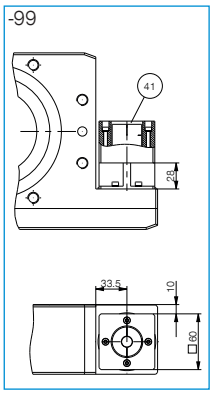

# 로터리 모듈
## DES 시리즈 - 액세서리

### ▶ 부품 권장

### 에너지 공급

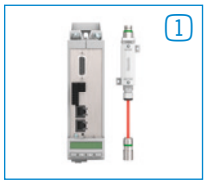


**ZUBHCS-B**
구동 제어 장치 Profibus

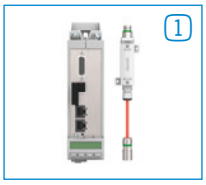


**ZUBHCSME-B**
구동 제어 장치 SERCOS III, PROFINET IO, EtherNet/IP, EtherCAT

**ZUBHCSN**
메인즈 필터

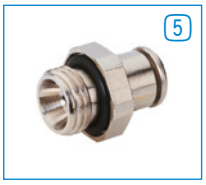


**GV1-4X8**
직선-나사 체결부

**WV1-4X8**
각-선회-나사 체결부

### 연결/기타

**ZUBHCSKAG05-B**
인코더 케이블 5 m

**ZUBHCSKAG10-B**
인코더 케이블 10m

**ZUBHCSKAG25-B**
인코더 케이블 25m

**ZUBHCSKAP01**
프로그래밍 케이블

**ZUBHCSKAL05-B**
출력 케이블 5m

**ZUBHCSKAL10-B**
출력 케이블 10 m

**ZUBHCSKAL25-B**
출력 케이블 25m

**RSTVSM23G12S-B**
원형 커넥터 직선 - 플러그 M23

**RSTVSM23W12S-B**
원형 커넥터 앵귤러 - 플러그 M23

**RSTVSM23G12B-B**
원형 커넥터 직선 - 소켓 M23

**RSTVSM23W12B-B**
원형 커넥터 앵귤러 - 소켓 M23
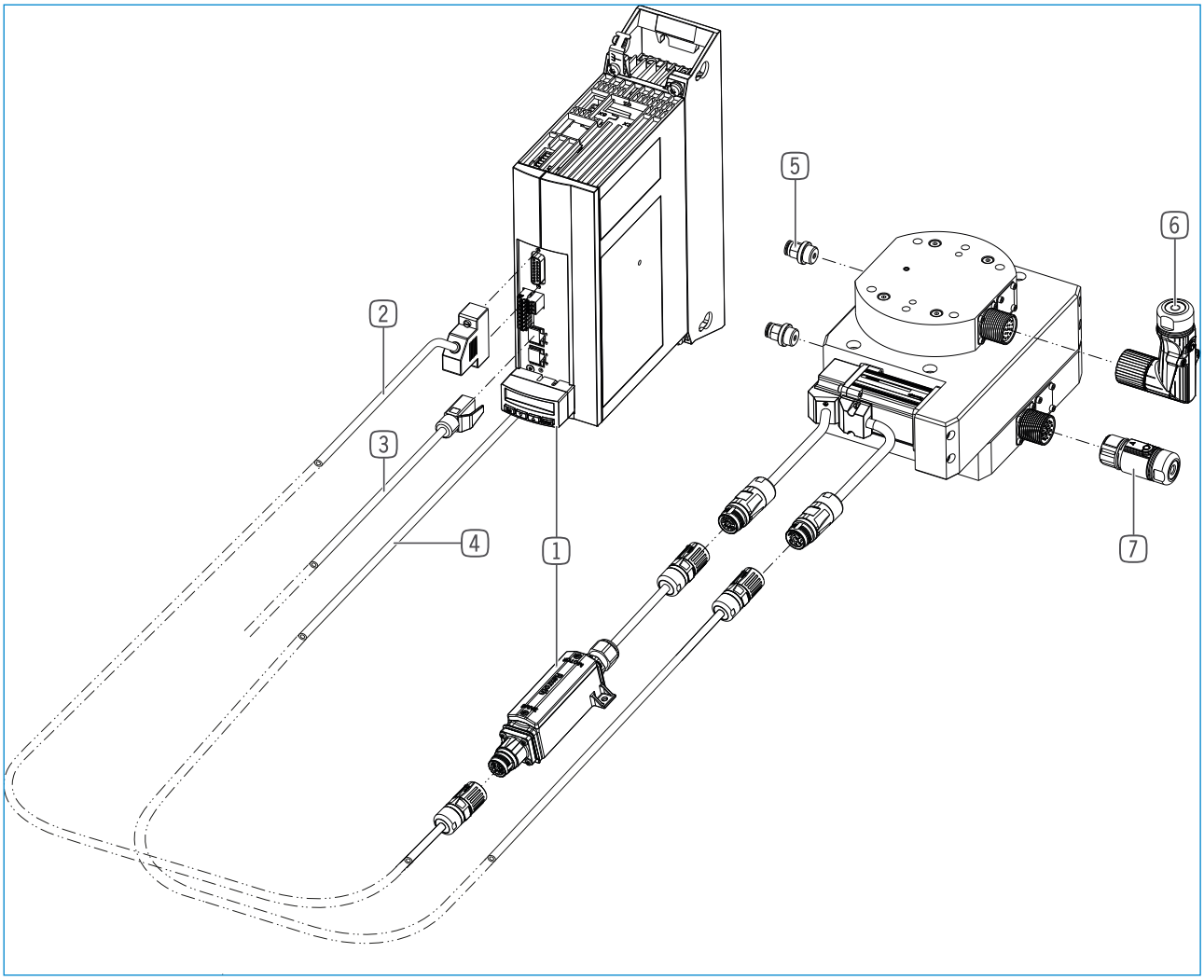
| | ▶ 모터 기술 데이터 | |
|---|---|---|
| **주문번호** | **MSM019B-0300-NN-M5-MH0** | **MSM031C-0300-NN-M5-MH0** |
| 적합 | DES140 | DES190 |
| 제조사 | BOSCH | BOSCH |
| 공칭 토크 [Nm] | 0.32 | 1.3 |
| 최대 토크 [Nm] | 0.95 | 3.8 |
| 공칭 회전 속도 | 3000 | 3000 |
| 최대 회전 속도 | 5000 | 5000 |
| IEC 60529 준거 보호방식 | IP54 | IP54 |