PINZAS PARALELAS
TAMAÑO CONSTRUCTIVO GEP2016

▶ ESPECIFICACIONES DEL PRODUCTO

▶ Gráfico de fuerzas

Muestra la suma aritmética de las fuerzas individuales que se producen en los dedos en función de la longitud de los dedos

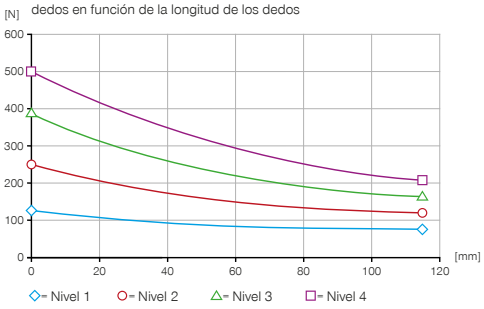

▶ Fuerzas y momentos

Muestra fuerzas y pares estáticos que pueden influir adicionalmente en la fuerza de agarre.

Mr [Nm]	28
Mx [Nm]	28
My [Nm]	20
Fa [N]	450

▶ DATOS TÉCNICOS

	▶ Datos técnicos	
Referencia	**GEP2016IO-12-B-01**	**GEP2016IO-12-B-04**
Apropiado para tipo robot	Universal Robots e-Series / Fanuc CRX	Universal Robots
Accionamiento	I/O	I/O
Detección de posición analógica 0 ... 10 V	Sí	Sí
Carrera por mordaza [mm]	16	16
Autorretención	mecánica	mecánica
Peso propio del dedo montado máx. [kg]	0.21	0.21
Longitud de los dedos máx. [mm]	120	120
Trayecto de arranque mínimo por mordaza [mm]	0.5	0.5
Precisión de repetición +/- [mm]	0.02	0.02
Sincronización [s]	0.055	0.055
Tensión [V]	24	24
Consumo de corriente max. [A]	2	2
Conexión	Hembra, M8, 8 polos	Macho, M8, 8 polos
Temperatura de servicio [°C]	5 ... +60	5 ... +60
Clase de sala limpia según DIN EN ISO 14644-1	2	2
Homologaciones	CE / UKCA / LABS / REACH / RoHS	CE / UKCA / LABS / REACH / RoHS
Protección según IEC 60529	IP40	IP40
Peso [kg]	0.94	0.94

▶ DATOS TÉCNICOS DE LOS NIVELES DE FUERZA

	▶ Nivel 1	
Referencia	**GEP2016IO-12-B-01**	**GEP2016IO-12-B-04**
Fuerza de agarre nivel 1 [N]	125	125
Tiempo de cierre/tiempo de apertura nivel 1 [s]	0.44 / 0.44	0.44 / 0.44

	▶ Nivel 2	
Referencia	**GEP2016IO-12-B-01**	**GEP2016IO-12-B-04**
Fuerza de agarre nivel 2 [N]	250	250
Tiempo de cierre/tiempo de apertura nivel 2 [s]	0.39 / 0.39	0.39 / 0.39

	▶ Nivel 3	
Referencia	**GEP2016IO-12-B-01**	**GEP2016IO-12-B-04**
Fuerza de agarre nivel 3 [N]	375	375
Tiempo de cierre/tiempo de apertura nivel 3 [s]	0.35 / 0.35	0.35 / 0.35

	▶ Nivel 4	
Referencia	**GEP2016IO-12-B-01**	**GEP2016IO-12-B-04**
Fuerza de agarre nivel 4 [N]	500	500
Tiempo de cierre/tiempo de apertura nivel 4 [s]	0.30 / 0.30	0.30 / 0.30

▶ DIBUJOS TÉCNICOS

① Fijación pinza
③ Sujeción dedo
⑥ Ranura para detectores magnéticos
㊺ Abastecimiento de energía (M8, 8 polos)
㊻ Ajuste del nivel de fuerza
㊼ Interfaz de fijación de la pinza
㊽ desbloqueo de emergencia

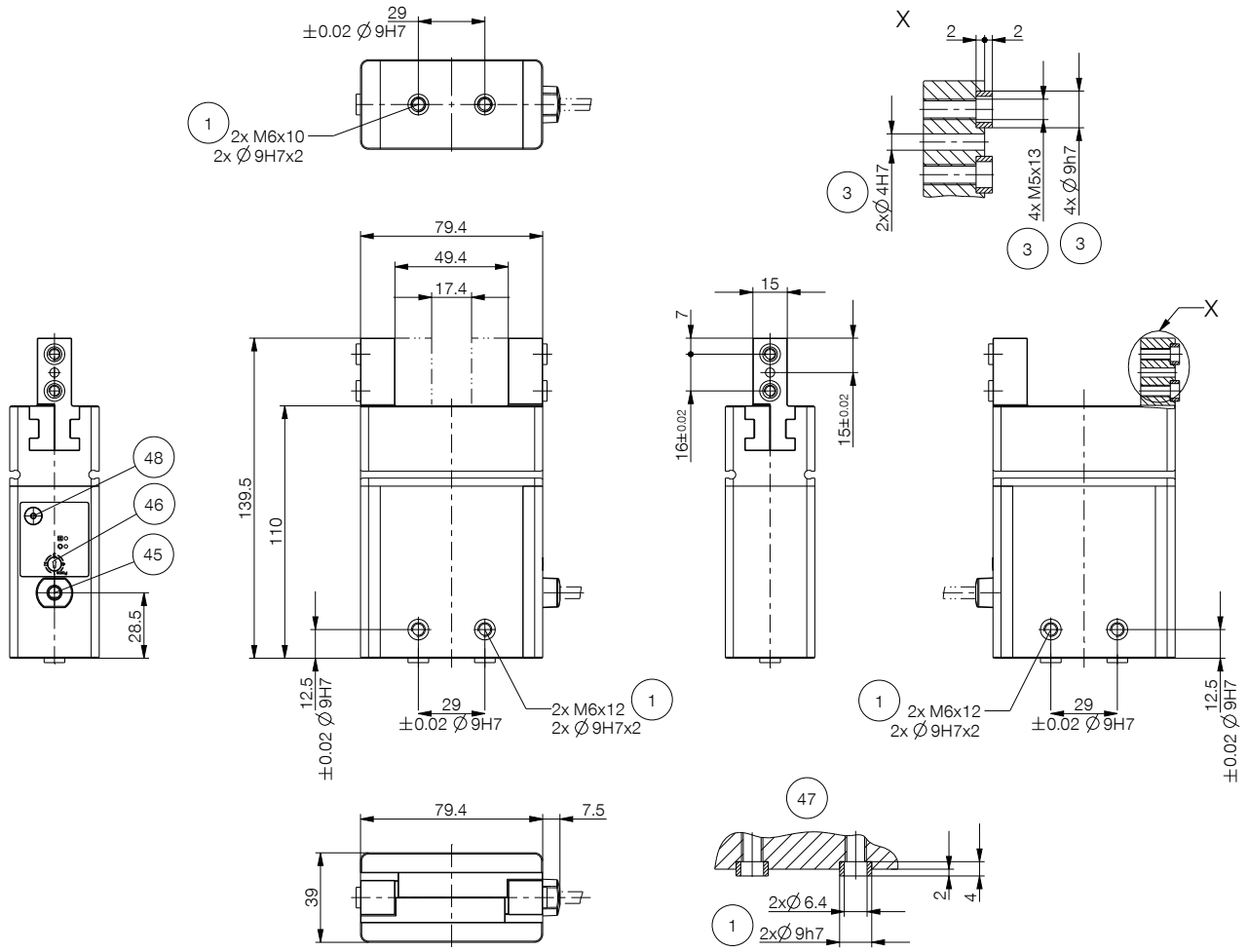

GEP2016IO-12-B-01	GEP2016IO-12-B-04
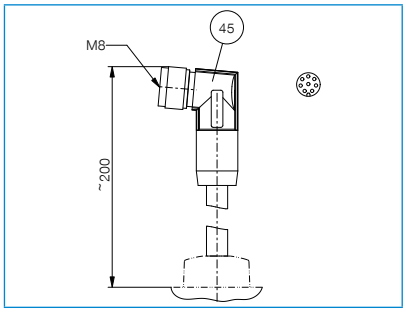	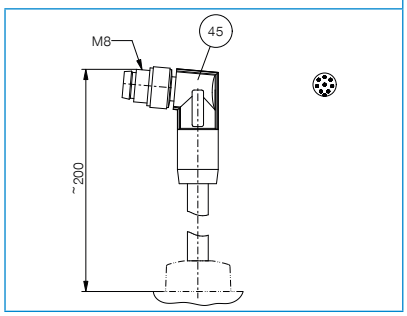

PINZAS PARALELAS
TAMAÑO CONSTRUCTIVO GEP2016

▶ ACCESORIOS

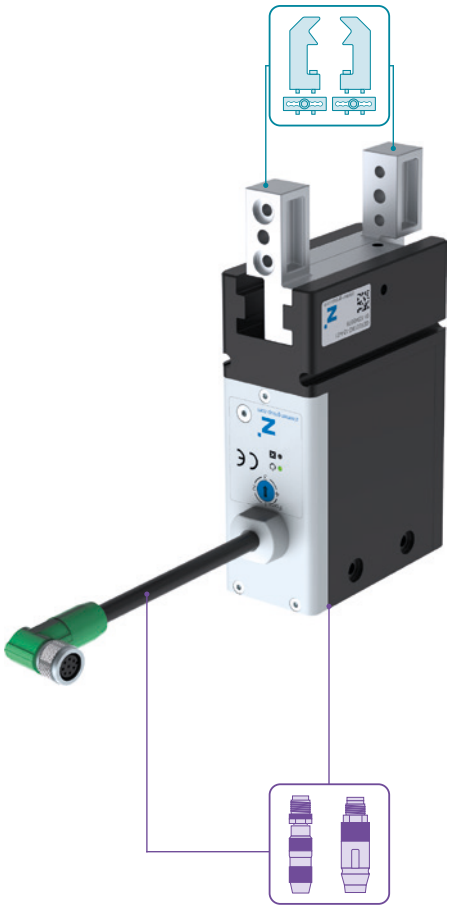

▶ INCLUIDO EN EL SUMINISTRO

6 [pieza]
Anillo de centraje

343453

► ACCESORIOS RECOMENDADOS

CONEXIONES/OTROS

APR000018
Placa adaptadora