2指平行抓手
GP200 系列

▶ 产品优点

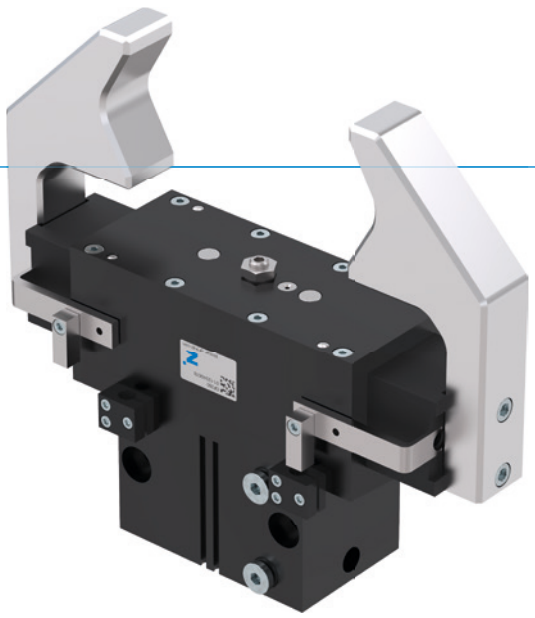

"行程可调"

▶ **灵活的行程调整**

根据您的应用,用调节螺丝来调节行程。

▶ **经证实的技术**

经过20年,产品通过应用证实了我们的可靠性,这 就意味着我们的产品不会因质量而影响您的生产进程。

▶ **防尘**

导轨上配备了除屑器, 在最恶劣的环境下您可以放心使用抓手。

▶ 产品特点

尺寸型号	版本			
GP2XX	-	-99	S	S-99
弹簧式自锁/常闭	●		●	
高夹持力			●	●
(最多)1 千万次循环免维护	●	●	●	●
接近传感器	●	●	●	●
磁场传感器	●	●	●	●
阻隔空气密封	●	●	●	●
IP40	●	●	●	●

▶ 优势细节

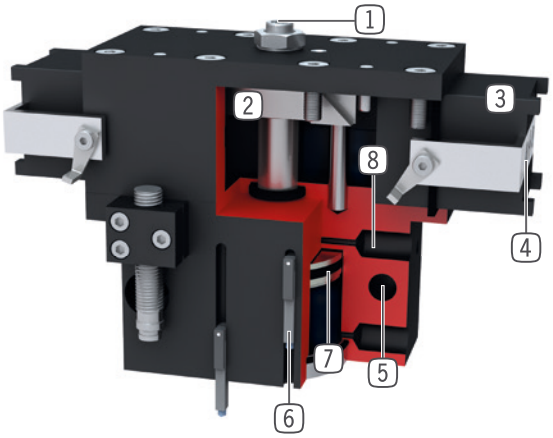

1 **行程调节**
- 无级可调节“张开”运动
- 随厂附带调节螺丝

2 **楔形块机构**
- 抓手手指同步移动
- 力的高效转换

3 **方轨**
- 坚固,高保持力和扭矩

4 **导轨滑块**
- 独立手指安装

5 **安装和定位**
- 多个不同的安装面可方便安装

6 **检测槽**
- 用于安装磁性传感器

7 **驱动**
- 双作用气缸

8 **能源供应**
- 可从多个面供气

▶ 技术数据

尺寸型号	单边行程 [mm]	夹持力 [N]	重量 [kg]	IP 等级
GP224	6 - 12	170 - 335	0,33	IP40
GP240	8 - 20	510 - 1290	1,2	IP40
GP260	10 - 30	800 - 2480	2,9	IP40
GP280	15 - 40	1690 - 4500	8,3	IP40

▶ 更多详情请上网查询

所有信息查询请点击:www.zimmer-group.com。产品参数、绘图、3D模型和操作说明均可根据产品型号查询。清晰且实时更新。

2指平行抓手
GP224 尺寸型号

▶ 产品规格

▶ 夹持力图表

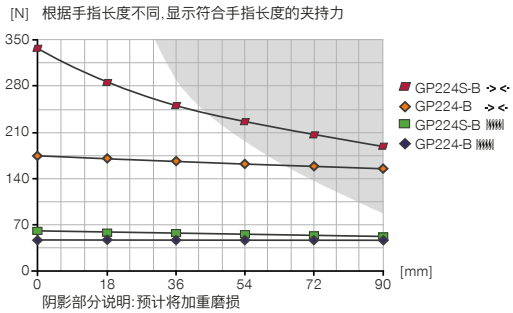

▶ 力和力矩

显示除夹持力外可能作用的静力和力矩。

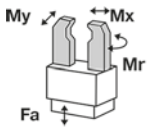

Mr [Nm]	8
Mx [Nm]	15
My [Nm]	8
Fa [N]	250

▶ 随货提供

2 [片]
接近开关安装座
KB8K

▶ 配件建议

能源供应

GVM5
直插接头-快接式

WVM5
角度接头-快接式

DEV04
快泄阀

DSV1-8E
带快速排气装置的压力安全阀

传感器

MFS02-S-KHC-P1-PNP
磁场传感器直的, 电缆0.3m-插头M8

MFS01-S-KHC-P2-PNP
2点传感器盖, 电缆0.3 m-插头M8

MFS02-S-KHC-P2-PNP
2点传感器直头, 电缆0.3 m-连接器M8

MFS02-S-KHC-IL
双位置传感器, 直型, 0.3 m 电缆 - M8 插头

传感器

NJ8-E2S
M8 电感式接近开关

MFS01-S-KHC-P1-PNP
倾斜的磁场传感器, 电缆0.3 m-插头M8

接口 / 其他

KAG500
插入式直连接头电缆 5 m - M8插头(母头)

ZE15H7X4
中心定位环

定购编号	► 技术数据			
	GP224-B	GP224-B-99	GP224S-B	GP224S-B-99
单边行程 [mm]	12	12	6	6
闭合抓取力 [N]	170	160	335	335
张开抓取力 [N]		160		335
弹簧确保的最小保持力 [N]	10		35	
闭合时间 [s]	0.06	0.04	0.06	0.04
张开时间 [s]	0.06	0.04	0.06	0.04
重复定位精度 +/- [mm]	0.05	0.05	0.05	0.05
最小操作气压 [bar]	5	3	5	3
最大操作气压 [bar]	8	8	8	8
额定操作气压 [bar]	6	6	6	6
最低操作温度 [°C]	+5	+5	+5	+5
最高操作温度 [°C]	+80	+80	+80	+80
每循环耗气体积 [cm³]	12	12	12	12
认证	LABS / REACH / RoHS	LABS / REACH / RoHS	LABS / REACH / RoHS	LABS / REACH / RoHS
根据IEC 60529标准安全保护	IP40	IP40	IP40	IP40
重量 [kg]	0.44	0.46	0.44	0.46

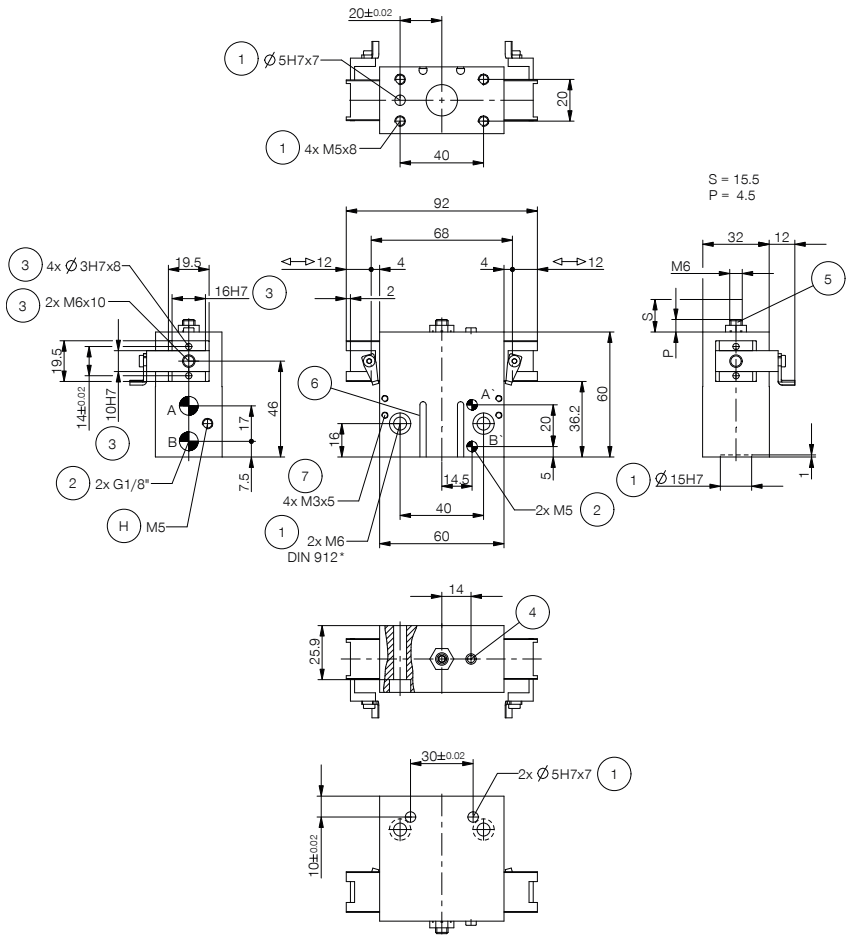
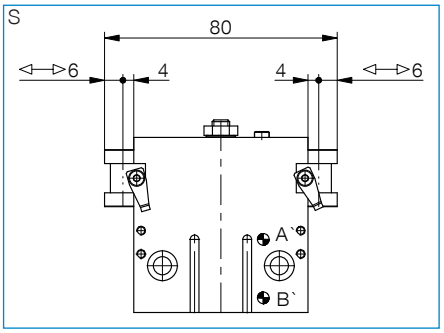
① 抓手固定位置
② 能源供应
③ 手指固定位置
④ 螺旋堵头，润滑脂注油孔
⑤ 行程调节螺栓
⑥ 磁性传感器检测槽
⑦ 接近开关安装块
Ⓐ 空气接口(关闭)
Ⓑ 空气接口(打开)
Ⓐ' 备用空气接口(关闭)
Ⓑ' 备用空气接口(打开)
Ⓗ 不得闭锁钳口的通风口和排气口