PINZE PER MONTAGGIO O-RING ESTERNI
SERIE GS

▶ VANTAGGI DEL PRODOTTO

- **Sistema sperimentato**

  L'affidabilità, ormai comprovata da più di 20 anni, vi garantisce una produzione senza guasti

- **Corsa per allargatore regolabile**

  Impedisce la dilatazione dell'O-ring e assicura una qualità di produzione invariata

- **Rilevamento tramite sensori magnetici**

  Il rilevamento delle posizioni di fine corsa vi consente tempi ciclo più brevi e un controllo continuo

▶ CARATTERISTICHE DI SERIE

	Dimensioni costruttive
	GSXXXX
5 milioni di cicli esenti da manutenzione (max.)	●
Sensore induttivo	●
Sensore magnetico	●
IP30	●

▶ I VANTAGGI IN DETTAGLIO

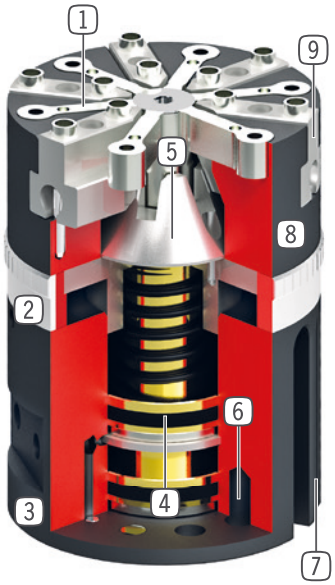

1 **Espulsore**
- per spingere l'O-Ring in sede

2 **Regolazione corsa**
- per regolare la corsa di apertura

3 **Alimentazione**
- possibile su più lati

4 **Azionamento**
- due cilindri pneumatici a semplice effetto

5 **Trasmissione della forza**
- diretta mediante cono

6 **Fissaggio e posizionamento**
- assiale, sul fondo della pinza

7 **Scanalatura di rilevamento**
- per il posizionamento dei sensori magnetici

8 **Carcassa robusta e leggera**
- lega di alluminio anodizzata a spessore

9 **Ganascia**
- fissaggio delle ganasce personalizzate

▶ DATI TECNICI

Dimensioni costruttive	Corsa per allargatore regolabile [mm]	Diametro O-Ring raccomandato [mm]	Peso [kg]	Classe IP
GS65	3 - 6	4 - 60	0.52	IP30
GS810	4 - 8	30 - 120	2.5	IP30
GS1015	1.6 -10	40 - 150	6.2	IP30

▶ ULTERIORI INFORMAZIONI DISPONIBILI ONLINE

Tutte le informazioni con un clic: www.zimmer-group.com. Con il numero d'ordine potete accedere a dati, disegni, modelli 3D e istruzioni per l'uso del prodotto desiderato per le dimensioni costruttive più adatte a voi. Veloce, semplice e sempre attuale.

PINZE PER MONTAGGIO O-RING ESTERNI
DIMENSIONI COSTRUTTIVE GS65

▶ SPECIFICHE PRODOTTO

▶ IN DOTAZIONE

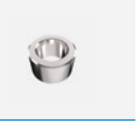

12 [pezzo]
Boccole di centraggio
DST06510

▶ ACCESSORI CONSIGLIATI

COMPONENTI DI PRESA

UB65-3
Kit di espulsori alluminio
6 [pezzo]

UB65-4
Kit di allargatori acciaio
6 [pezzo]

ALIMENTAZIONE DI ENERGIA

GVM5
Foro filettato lineare

SENSORISTICA

KB6.5-02
Supporti sensore

SENSORISTICA

NJ6.5-E2-01
Sensori induttivi - Cavi 5 m

MFS01-K-KHC-P1-PNP
Sensore magnetico angolato, cavo 5 m

MFS01-S-KHC-P1-PNP
Sensore magnetico angolato, cavo 0,3 m - spina M8

COLLEGAMENTI/ALTRO

KAG500
Connettore a spina diritto cavo 5 m - presa M8

KAW500
Connettori a spina angolari cavi 5 m - presa M8

	► Dati tecnici
Numero d'ordine	**GS65-B**
Corsa per allargatore regolabile min. [mm]	3
Corsa per allargatore regolabile mass. [mm]	6
Corsa in espulsione [mm]	5
Forza di allargamento [N]	300
Diametro O-Ring raccomandato min. [mm]	4
Diametro O-Ring raccomandato mass. [mm]	60
Numero di ganasce [Numero di passaggi]	6
Tempo di chiusura [s]	0.05
Tempo di apertura [s]	0.05
Ripetibilità +/- [mm]	0.05
Pressione di esercizio min. [bar]	4
Pressione di esercizio mass. [bar]	8
Pressione di esercizio nominale [bar]	6
Temperatura di esercizio min. [°C]	5
Temperatura di esercizio mass. [°C]	+80
Certificazioni	LABS / REACH / RoHS
Grado di protezione secondo IEC 60529	IP30
Peso [kg]	0.52

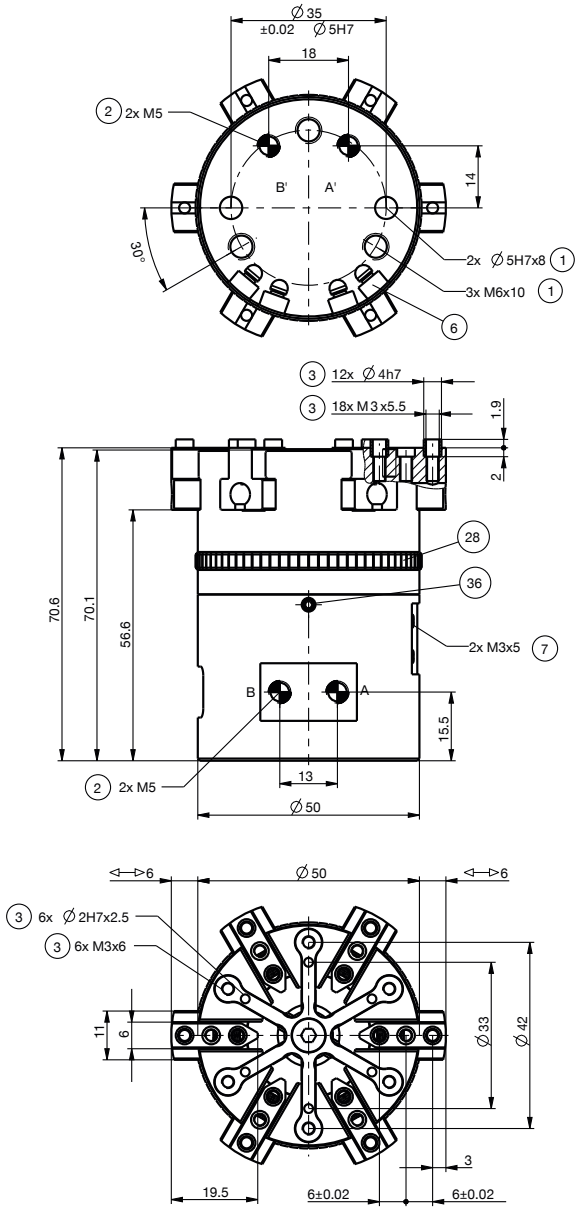

1 Fissaggio pinza
2 Alimentazione di energia
3 Fissaggio ganascia
6 Scanalatura per rilevamento con sensore magnetico
7 Fissaggio supporto sensore
28 Ghiera di regolazione corsa
36 Bloccaggio ghiera di regolazione
38 Adattatore
39 Pinza
A Attacco aria (apertura)
B Attacco aria (espulsione)
B' Attacco aria alternativo (apertura)
A' Attacco aria alternativo (espulsione)

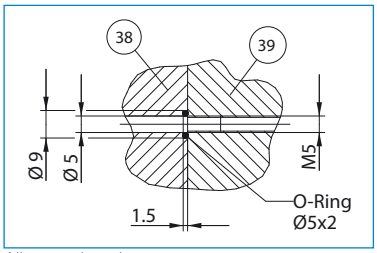

Alimentazione integrata

PINZA PER MONTAGGIO O-RING ESTERNA
SERIE GS DESCRIZIONE FUNZIONALE

COMPONENTI DI PRESA

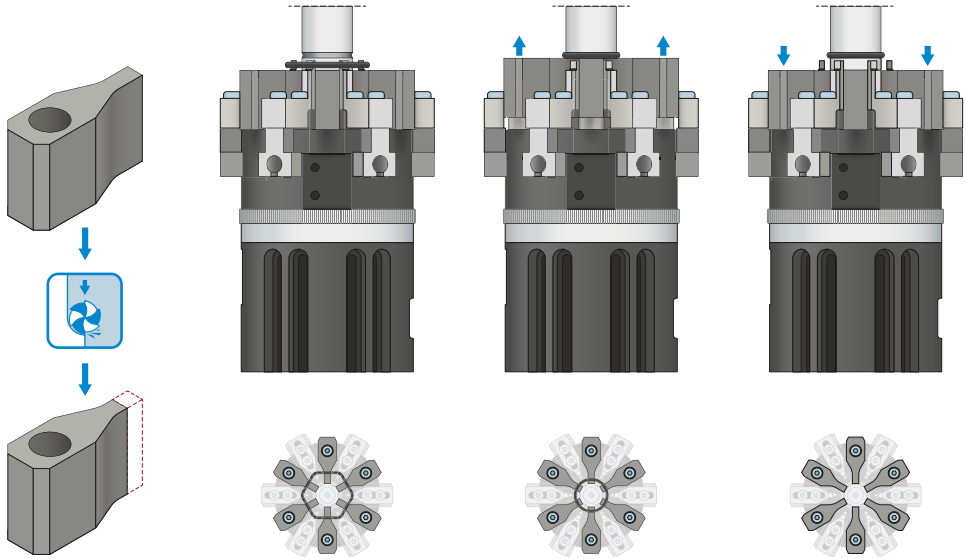

Espulsori
Gli espulsori raschiano l'O-ring allargato sul pezzo.

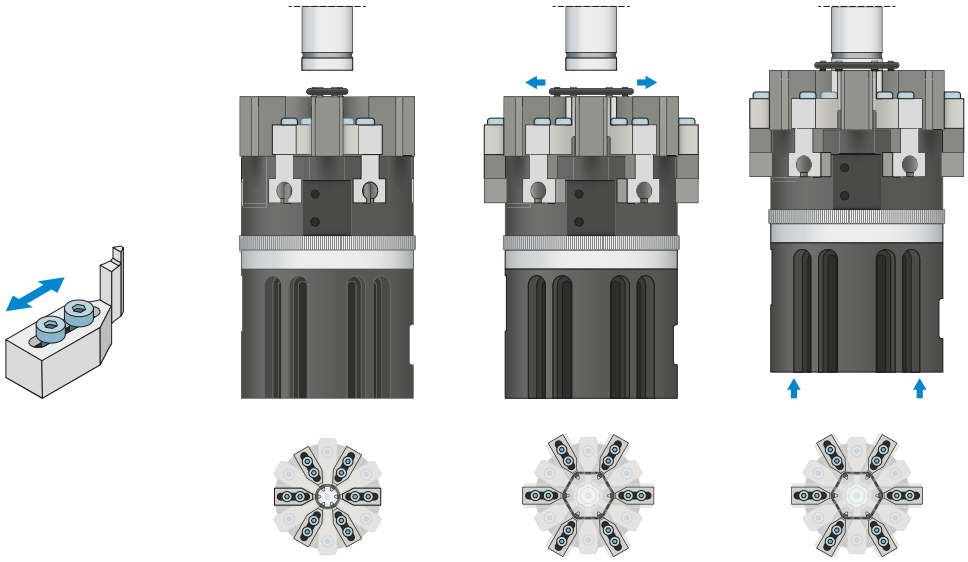

Kit di allargatori
Mediante le ganasce, l'O-ring viene esteso alla corsa per allargatore precedentemente impostata tramite la ghiera della pinza.

ALIMENTAZIONE DI ENERGIA

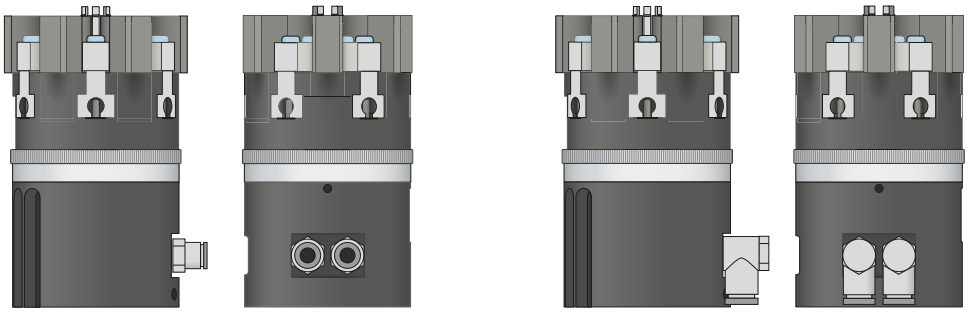

Raccordi pneumatici

Disponibili in versione diritta e angolare. Possono essere scelti liberamente a seconda delle condizioni di spazio o della situazione di installazione.

SENSORISTICA

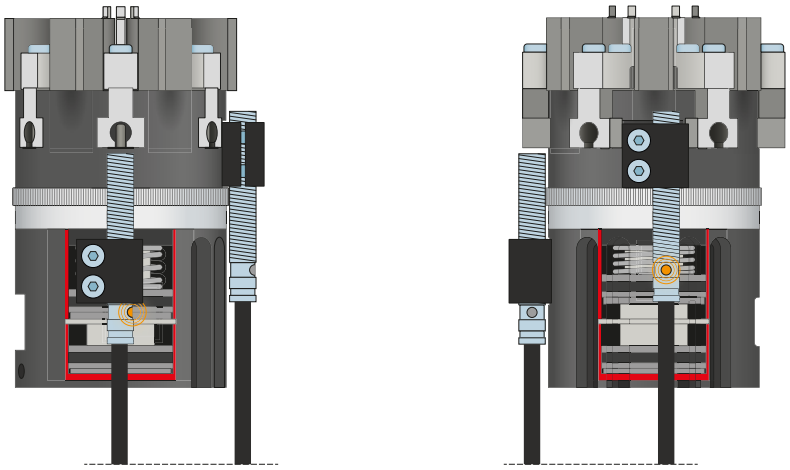

Sensori induttivi – NJ

La corsa per allargatore può essere interrogata tramite un sensore di prossimità induttivo in combinazione con un supporto sensore. La linguetta di comando deve essere prodotta in base all'applicazione specifica.

PINZA PER MONTAGGIO O-RING ESTERNA
SERIE GS DESCRIZIONE FUNZIONALE

SENSORISTICA

MFS01

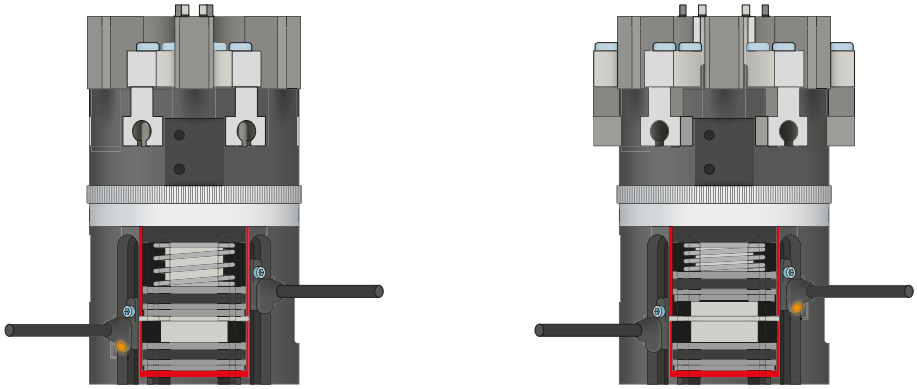

Sensori magnetici a 1 punto – MFS

Per il rilevamento senza contatto della posizione del pistone

Questo sensore è montato nella scanalatura a C della pinza e rileva il magnete collegato alla ganascia. L'MFS01 è disponibile nelle versioni con 5 m di cavo con estremità a trefoli aperti e 0,3 m di cavo con connettore.

COLLEGAMENTI/ALTRO

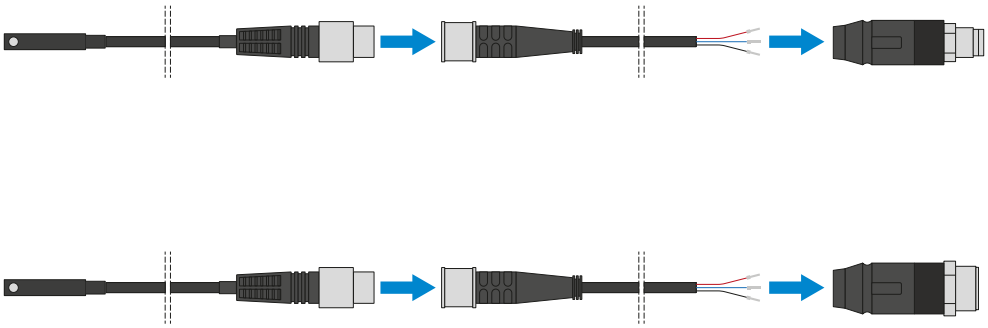

Connettore a spina

Per l'estensione e il confezionamento dei cavi di collegamento dei sensori

Sono disponibili cavi lunghi 5 m con i trefoli aperti in corrispondenza dell'estremità. I cavi possono essere accorciati a seconda delle esigenze individuali o assemblati con connettori di grandezza M8 e M12.

COLLEGAMENTI/ALTRO

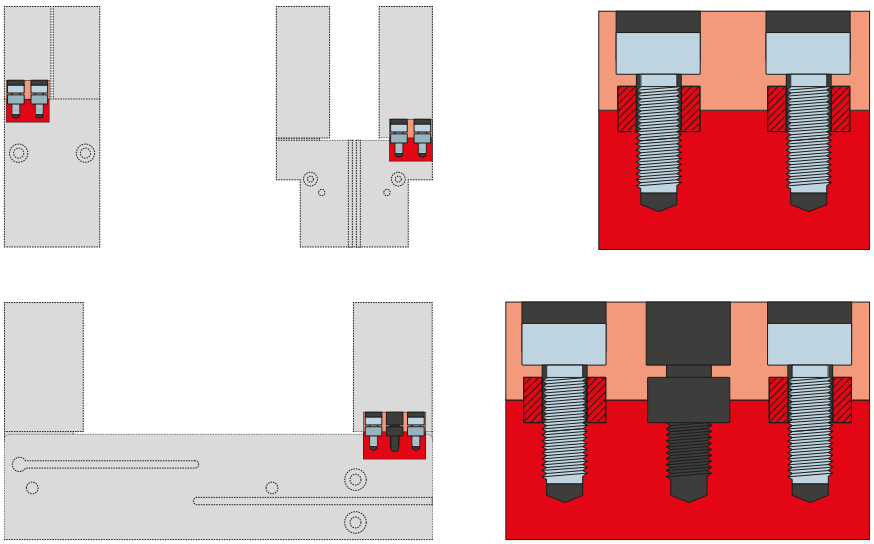

Boccole di centraggio

Per la determinazione della posizione degli allargatori

Le boccole di centraggio vengono inserite negli accoppiamento delle ganasce per definirne la posizione degli allargatori. Le boccole di centraggio sono paragonabili a un collegamento con perno.