PINZE ANGOLARI A DUE GANASCE
SERIE GZ1000

▶ VANTAGGI DEL PRODOTTO

“Il Primo”

▶ **La qualità straordinaria incontra la funzionalità**

Con questa pinza prensile vi offriamo quanto di meglio c’è sul mercato, così la vostra applicazione diventerà più economica e funzionale

▶ **Fissaggio variabile**

Decidete voi stessi se volete effettuare il fissaggio tramite viti, controdadi o serraggio modulare

▶ **Rilevamento sicuro dal punto di vista del processo**

Diversamente da molti altri prodotti sul mercato, qui potete addirittura distinguere tra “pezzo presente” e “pezzo non presente”

▶ CARATTERISTICHE DI SERIE

Dimensioni costruttive	Versione		
GZ10XX	-01	-02	-03
Ganascia dentata senza sensore	●		
Ganascia dentata con sensore di rilevamento		●	
Versione per l'applicazione di ganasce specifiche per il cliente			●
2 milioni di cicli esenti da manutenzione (max.)	●	●	●
Sensore induttivo		●	
IP30	●	●	●

▶ I VANTAGGI IN DETTAGLIO

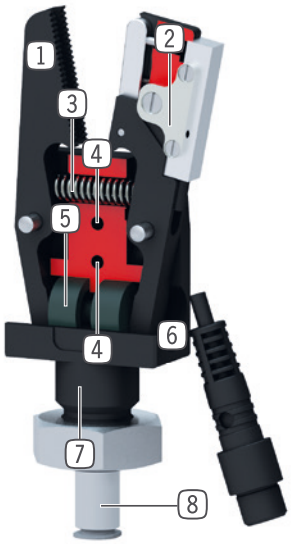

1 **Ganascia**
- fornibili in varie forme

2 **Rilevamento della posizione**
- Mediante sensore induttivo

3 **Molla di ritorno**
- per apertura ganasce

4 **Fissaggio e posizionamento**
- mediante filettatura / foro passante

5 **Azionamento**
- cilindro pneumatico a semplice effetto

6 **Carcassa**
- superficie anodizzata a spessore per una maggiore durata

7 **Fissaggio e posizionamento**
- mediante accoppiamento, filettatura e controdado

8 **Alimentazione**

▶ DATI TECNICI

Dimensioni costruttive	Corsa [°]	Forza di presa [N]	Peso [kg]	Classe IP
GZ1020	8	62	0,015 - 0,03	IP30
GZ1030	11	130	0,046 - 0,063	IP30
GZ1040	10	315	0,105 - 0,125	IP30

▶ ULTERIORI INFORMAZIONI DISPONIBILI ONLINE

Tutte le informazioni con un clic: www.zimmer-group.com. Con il numero d'ordine potete accedere a dati, disegni, modelli 3D e istruzioni per l'uso del prodotto desiderato per le dimensioni costruttive più adatte a voi. Veloce, semplice e sempre attuale.

PINZE ANGOLARI A DUE GANASCE
DIMENSIONI COSTRUTTIVE GZ1020

▶ SPECIFICHE PRODOTTO

▶ Diagramma forza di presa

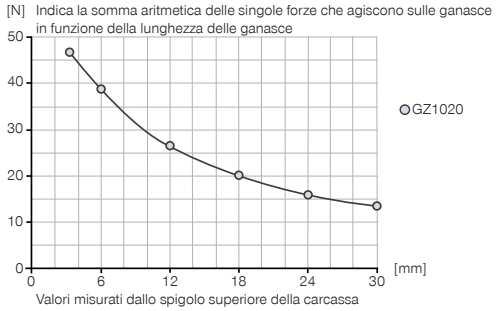

▶ Forze e momenti

Indica forze statiche e coppie che possono agire in aggiunta alla forza di presa.

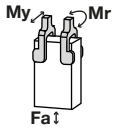

Mr [Nm]	1
My [Nm]	0.6
Fa [N]	60

▶ IN DOTAZIONE

1 [pezzo]
Dado di fissaggio
C093610009

▶ ACCESSORI CONSIGLIATI

ALIMENTAZIONE DI ENERGIA

GVM5
Foro filettato lineare

COLLEGAMENTI/ALTRO

KAG500
Connettore a spina diritto cavo 5 m - presa M8

COLLEGAMENTI/ALTRO

S8-G-3
Connettori a spina da collegare lineari - Spine M8

S12-G-3
Connettori a spina da collegare lineari - Spine M12

	► Dati tecnici		
Numero d'ordine	**GZ1020-01**	**GZ1020-02**	**GZ1020-03**
Corsa per ganascia [°]	8	8	8
Ganascia con rilevamento integrato	No	Sì	No
Forza di presa in chiusura [N]	62	62	62
Coppia di chiusura [Nm]	0.5	0.5	0.5
Tempo di chiusura [s]	0.01	0.01	0.01
Tempo di apertura [s]	0.02	0.02	0.02
Pressione di esercizio min. [bar]	2	2	2
Pressione di esercizio mass. [bar]	6	6	6
Pressione di esercizio nominale [bar]	6	6	6
Temperatura di esercizio min. [°C]	5	5	5
Temperatura di esercizio mass. [°C]	+80	+80	+80
Volume del cilindro per ciclo [cm³]	0.25	0.25	0.25
Certificazioni	LABS / REACH / RoHS	LABS / REACH / RoHS	LABS / REACH / RoHS
Grado di protezione secondo IEC 60529	IP30	IP30	IP30
Peso [kg]	0.026	0.048	0.024

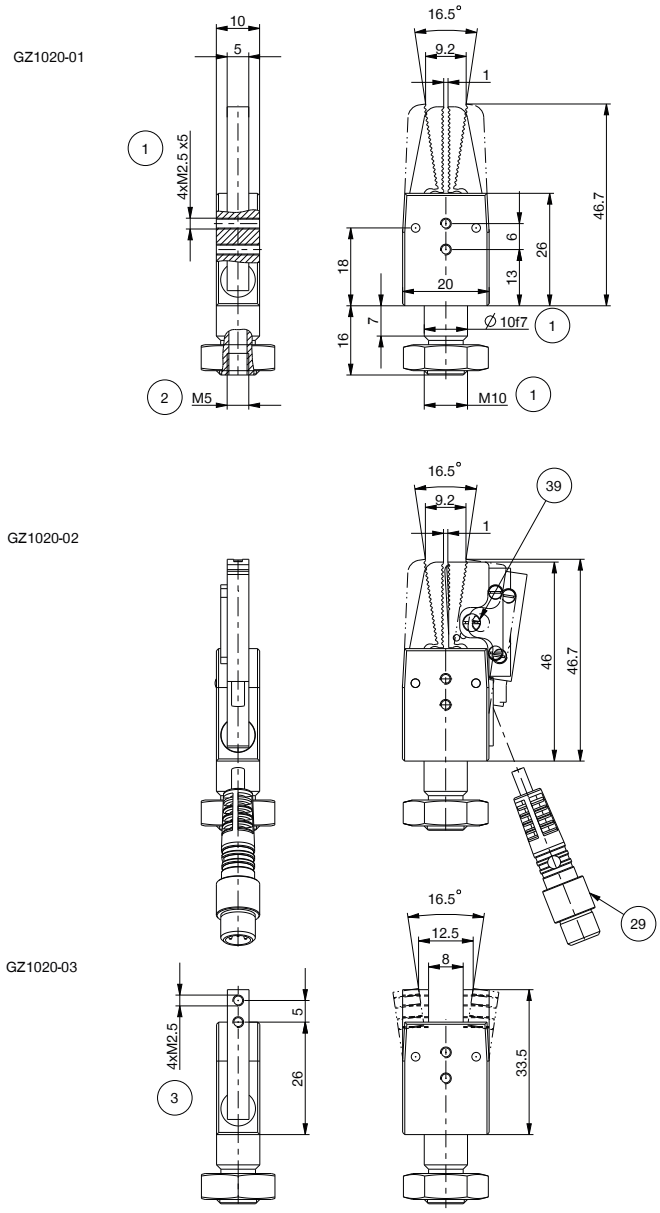

1 Fissaggio pinza
2 Alimentazione di energia
3 Fissaggio ganascia
29 Connettore a spina (M8, a 3 poli)
39 Ganascia con sensore integrato