공구교환기
시리즈 HWR

▶ 제품의 장점

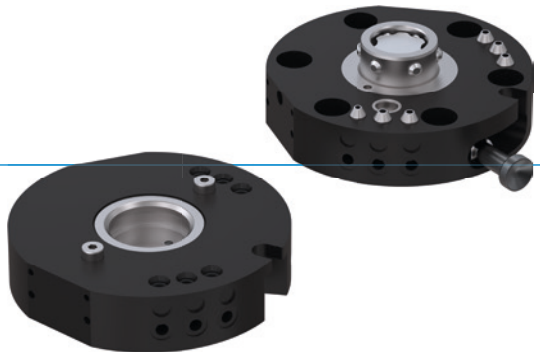

▶ **재빠른 툴 변경 속도**

단 몇 초 만에 툴을 변경하여 기계가 작동하지 않는 다운타임 최소화 및 초기비용 절약 가능

▶ **공기 이동 시스템 내장**

공압용 액추에이터 공급. 선택적으로 에너지 부품을 사용하여 추가 신호 전송 가능

▶ **공구가 필요 없는 툴 교체 방식**

하우징에 완전 내장된 잠금 레버를 통해 별도의 보조 기구 없이 툴 교체 가능

▶ 여러분의 용도에 적합한 제품

▶ **저희 제품은 도전을 좋아합니다!**
극한 조건의 세계 어느 곳이든, 저희의 신뢰성이 실제로 증명된 구성 부품과 시스템으로 여러분에게 무한한 가능성을 제공합니다.
여러분의 특별한 용도에 적합한 제품을 발견하십시오:
www.zimmer-group.com

▶ 용도 명세

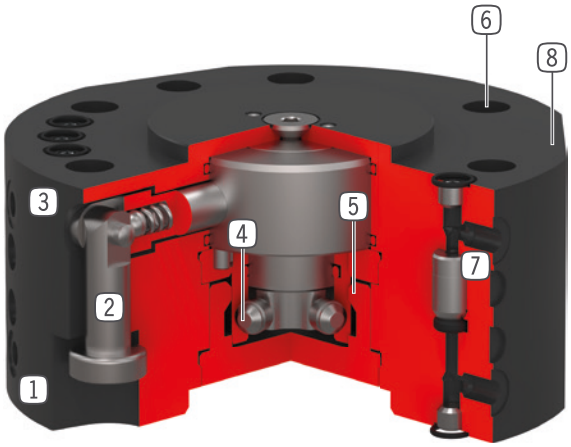

1 **비고정 부품**
- 공구측 조립

2 **잠금레버**
- 스프링을 이용한 잠금기능

3 **고정부품**
- 로봇측 조립

4 **잠금 볼트**
- 잠금 슬리브 조정되었음

5 **잠금 스트로크**
- 잠금 슬리브로 추후 조정가능

6 **로봇 플랜지**
- EN ISO 9409-1 부품회로

7 **내장된 공기통과**
- 공기/진공 관통부
- 호스 없이 제어 가능

8 **에너지 요소 고정**

▶ 기술 데이터

설비 크기	EN ISO 9409-1 기준 연결 플랜지	공압 에너지 전달 [숫자]	전기 에너지 전달
HWR63	TK 63	6	옵션
HWR80	TK 80	6	옵션

▶ 세부 정보는 온라인으로 사용가능

모든 정보는 한 클릭으로: www.zimmer-group.com. 기술 정보모든 정보를 원하시는 제품의 주문번호로 여러분의 설비크기에 해당되는 데이터, 도면, 3-D 모델, 작동설명서를 보실 수 있습니다. 빠르고, 한 눈에 들어오는 최신 정보.

공구교환기
설비 크기 HWR80

▶ 제품 규격

▶ 가변 설치 위치

가속 및 레버 암에 따라 최대 핸들링 무게 표시. 기술 설계를 대체하지 않습니다.

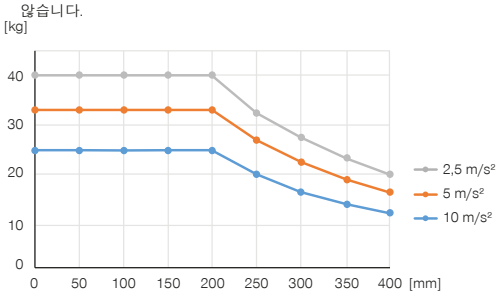

▶ 힘 및 모멘트

공구 교환장치에 작용할 수 있는 최대 힘과 토크를 표시합니다.

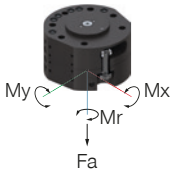

Mr [Nm]	300
Mx [Nm]	300
My [Nm]	300
Fa [N]	1500

▶ 배송 구성에 포함

6 [조각]
O-링
COR0060100

▶ 부품 권장

에너지 공급

GVM5
직선-나사 체결부

WVM5
각-선회-나사 체결부

연결/기타

툴체인저용 에너지 엘리먼트 및 액세서리

주문번호	► 기술 데이터 HWR80F-B	HWR80L-B
EN ISO 9409-1 기준 연결 플랜지	TK 80	TK 80
공압 에너지 전달 [숫자]	6	6
매체당 유량 [l/min]	170	170
전기 에너지 전달	옵션	옵션
잠금시 자동로크	기계식	기계식
잠금 스트로크 [mm]	1	
Z 반복정밀도 [mm]	0.01	0.01
X, Y 반복정밀도 [mm]	0.02	0.02
정격 작동 압력 [bar]	6	6
작동 온도 [°C]	5 ... +80	5 ... +80
관성모멘트 [kgcm²]	3.36	2.8
인증	LABS / REACH / RoHS	LABS / REACH / RoHS
무게 [kg]	0.67	0.48

① 고정 (로봇측)
③ 공기통과
④ 내장된 공기통과
⑤ 에너지 요소용 고정
⑪ 고정 (기계측)
㊳ 어댑터
㊴ HWR80

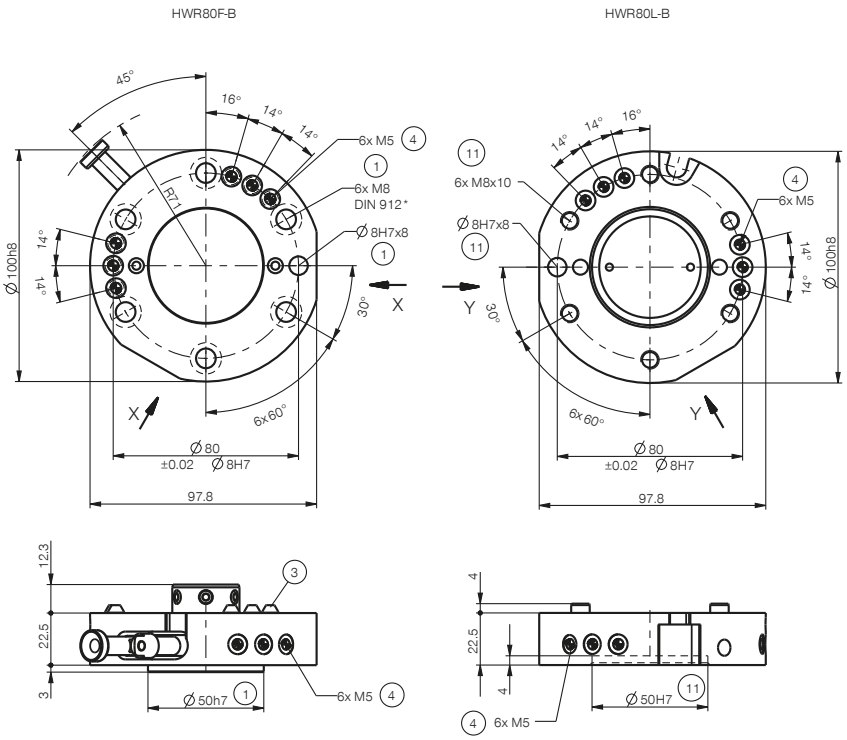

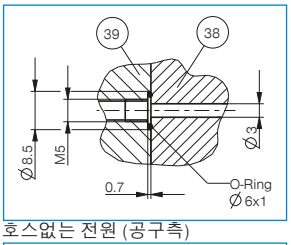

호스없는 전원 (공구측)

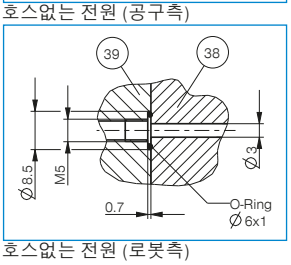

호스없는 전원 (로봇측)

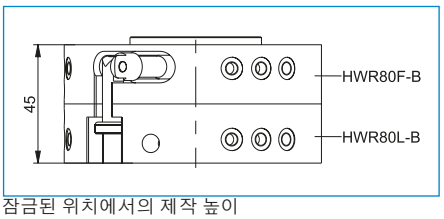

잠금된 위치에서의 제작 높이

공구 교환기용 에너지 요소
HWR63 / HWR80 설비크기
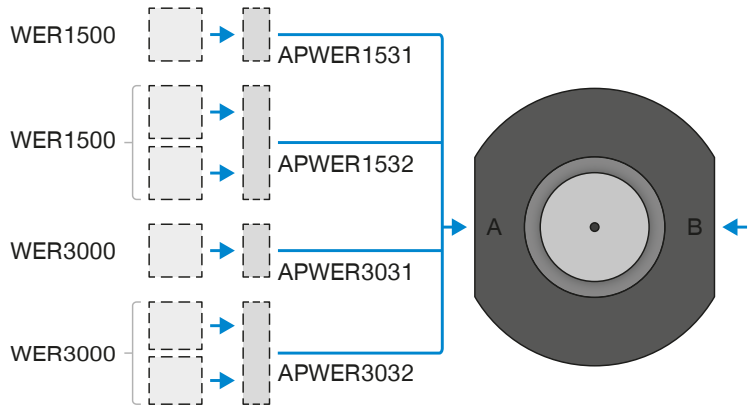
▶ 연결 다이어그램