PINZE PER PRESA DALL'INTERNO
SERIE LGG

▶ VANTAGGI DEL PRODOTTO

▶ **Protezione delle superfici grazie ai gommini**

Proteggete in modo permanente la superficie del vostro pezzo riducendo così gli scarti

▶ **Tenuta sicura**

Grazie all'elevato coefficiente di attrito, il vostro pezzo sarà tenuto in modo sicuro anche con una dinamica elevata

▶ **Azionamento diretto**

Il comando con un unico tubo pneumatico riduce il lavoro di montaggio e i profili d'interferenza

▶ CARATTERISTICHE DI SERIE

Dimensioni costruttive	
	LGXX-XX
Non richiede manutenzione	●
IP 54 **IP54**	●

▶ I VANTAGGI IN DETTAGLIO

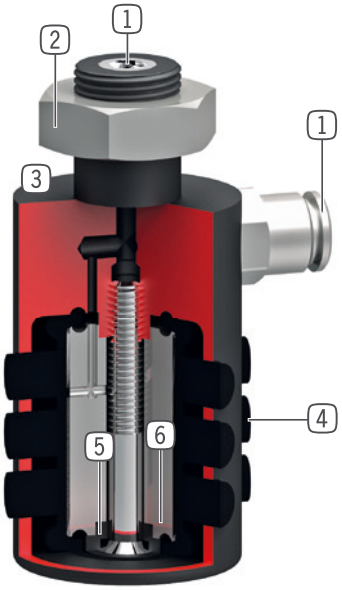

1 **Alimentazione**
- assiale
- a partire da LG35-39 assiale e radiale

2 **Fissaggio**
- mediante accoppiamento, filettatura e controdado

3 **Carcassa robusta e leggera**
- lega di alluminio anodizzata a spessore
- senza danneggiamenti della membrana di gomma in caso di corsa a vuoto

4 **Presa diretta mediante gommini**
- forza di tenuta elevata mediante ottimo coefficiente di attrito, circa 0,5 per gommino

5 **Presa mediante membrana di gomma a semplice effetto**
- comando semplificato
- ritorno in posizione dopo lo scarico dell'aria
- forza di presa regolabile mediante pressione (2 – 6 bar)

6 **Nucleo interno**
- consente di risparmiare tempo ciclo e volume d'aria (a partire da LG35-39)

▶ DATI TECNICI

Dimensioni costruttive	Corsa totale sul Ø [mm]	Forza di presa [N]	Peso [kg]	Classe IP
LG15-18	2.5	100	0.035	IP54
LG18-22	4.0	100	0.037	IP54
LG22-26	4.0	150	0.055	IP54
LG26-30	4.0	150	0.074	IP54
LG30-35	5.0	200	0.091	IP54
LG35-39	4.5	300	0.15	IP54
LG40-45	6.5	400	0.18	IP54
LG46-51	6.0	500	0.27	IP54
LG51-56	7.0	750	0.47	IP54
LG56-62	7.5	900	0.41	IP54
LG63-70	8.0	1100	0.6	IP54
LG71-80	10.5	1500	0.8	IP54
LG76-84	8.5	1700	0.7	IP54
LG81-90	11.0	2000	0.91	IP54
LG91-100	10.0	2500	1.8	IP54
LG100-110	11.0	2800	1.6	IP54
LG110-120	11.0	3500	2	IP54
LG120-135	16.0	3500	2.3	IP54

PINZE PER PRESA DALL'INTERNO
SERIE LGG

► SPECIFICHE PRODOTTO

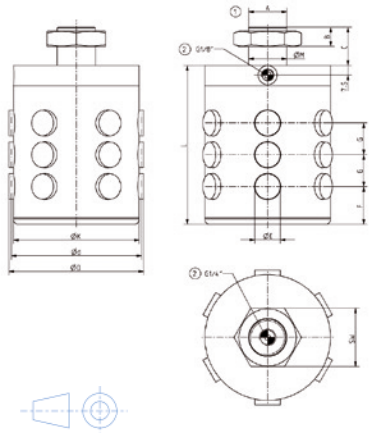

① Fissaggio pinza
② Alimentazione di energia

► ACCESSORI CONSIGLIATI

ALIMENTAZIONE DI ENERGIA

GV1-8X8
Foro filettato lineare

ALIMENTAZIONE DI ENERGIA

DEV08
Valvole di scarico rapido

	► Dati tecnici		
Numero d'ordine	**LG100-110**	**LG110-120**	**LG120-135**
Corsa totale sul Ø [mm]	11.0	11.0	16.0
Diametro di serraggio d min. [mm]	99.5	109.5	119.5
Diametro di serraggio D mass. [mm]	110.5	120.5	135.5
Forza di presa in avanzamento [N]	2800	3500	3500
Tempo di avanti / indietro [s]	0.4	0.4	0.4
Ripetibilità +/- [mm]	0.05	0.05	0.05
Pressione di esercizio min. [bar]	2	2	2
Pressione di esercizio mass. [bar]	6	6	6
Pressione di esercizio nominale [bar]	6	6	6
Temperatura di esercizio min. [°C]	5	5	5
Temperatura di esercizio mass. [°C]	+80	+80	+80
Volume d'aria per ciclo [cm^3]	150	200	250
Certificazioni	LABS / REACH / RoHS	LABS / REACH / RoHS	LABS / REACH / RoHS
Grado di protezione secondo IEC 60529	IP54	IP54	IP54
Peso [kg]	1.6	2	2.3
A	M30X1.5	M30X1.5	M30X1.5
C [mm]	30	30	30
E Ø [mm]	20	22	22
F [mm]	30	31	37
G [mm]	25	25	28
K Ø [mm]	99	109	119
L [mm]	120	130	145
M Ø [mm]	30h7	30h7	30h7