MATCH - 로봇 모듈
LWR50F-00-05-A

▶ 제품 규격

MATCH

▶ 중앙 유지력이 있는 수직 구조

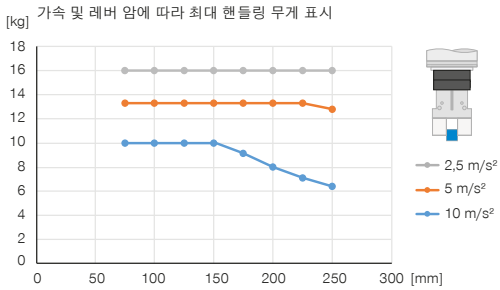

▶ 힘 및 모멘트

정적 힘 및 모멘트 보임

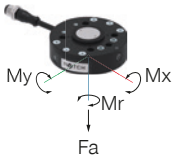

Mr [Nm]	20
Mx [Nm]	40
My [Nm]	40
Fa [N]	500

▶ 중앙 유지력이 있는 수평 구조

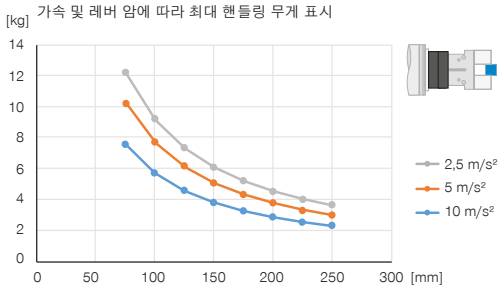

▶ 부품 권장

그리퍼 부품

LWR50L-02-00001-A
MATCH - 그리퍼

LWR50L-03-00001-A
MATCH - 그리퍼

LWR50L-22-00001-A
MATCH - 그리퍼

LWR50L-23-00002-A
MATCH - 그리퍼

연결/기타

CSTE01483
직선형 연결 케이블 5m - M12 소켓

KAG500IL
직선형 플러그-인 커넥터, 5 m - 플러그,소켓 M12

SCM-C-00-00-A
Smart Communication Module

WVM7
각-선회-나사 체결부

ZUB123084
스트레인 릴리프

	► 기술 데이터
주문번호	**LWR50F-00-05-A**
로봇 유형에 적합	ISO TK 50*
제어	IO-Link
EN ISO 9409-1 기준 연결 플랜지	TK 50
상태 표시	예
최대 취급 중량 [kg]	25
연결 케이블	플러그, M12, 5극
잠금 스트로크 [mm]	1
전기 에너지 전달	통합
공압 에너지 전달	통합
조임력 [N]	50
해제력 [N]	0
X, Y 반복정밀도 [mm]	0.05
Z 반복정밀도 [mm]	0.05
최대로 X, Y에서 커플링시 축오프셋 [mm]	1.0
작동 온도 [°C]	5 ... +60
주기의 수명	100,000
인증	CE / UKCA / LABS / REACH / RoHS
IEC 60529 준거 보호방식	IP40
무게 [kg]	0.33
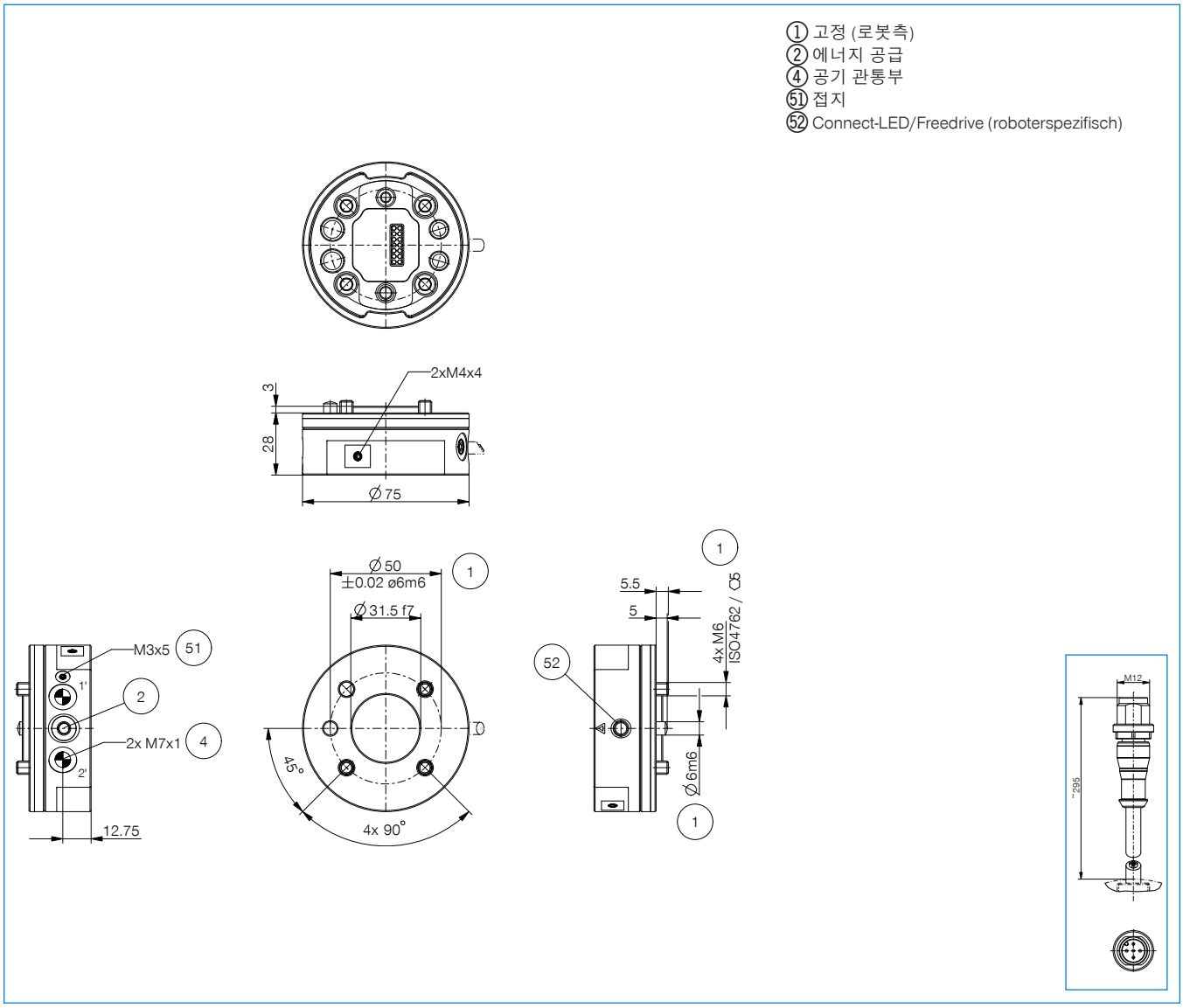
*ISO PCD 50mm 플랜지가있는 모든 로봇과 호환되는 기계적 연결. 표준 IO-Link M12-5 소켓을 통한 전기 연결.