PINZE ANGOLARI A DUE GANASCE
SERIE MGW800

▶ VANTAGGI DEL PRODOTTO

“L’Economico”

▶ **Concentrarsi sull’essenziale**

Il tipo più economico di presa: così riducete i vostri costi di produzione

▶ **Carico momentaneo elevato**

Il riduttore angolare, generosamente dimensionato, garantisce il massimo della robustezza per il vostro impiego

▶ **Utilizzo continuo senza guasti**

La nostra qualità senza compromessi “Made in Germany” vi garantisce fino a 10 milioni di cicli senza manutenzione

▶ CARATTERISTICHE DI SERIE

Dimensioni costruttive	Versione	
MGW8XX	**N**	**NC**
Molla in chiusura C		●
10 milioni di cicli esenti da manutenzione (max.)	●	●
Sensore magnetico	●	●
IP30	●	●

▶ I VANTAGGI IN DETTAGLIO

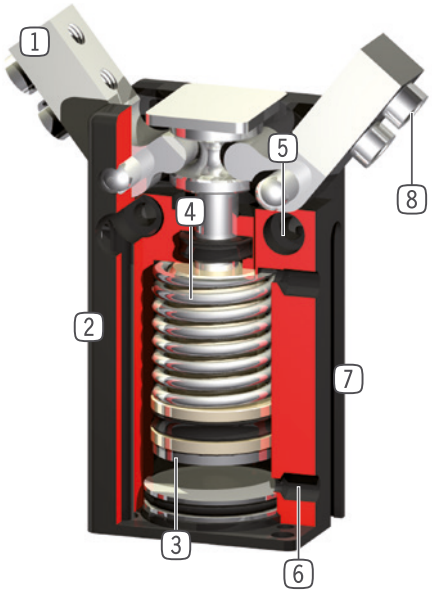

1 **Ganascia**
- fissaggio delle ganasce personalizzate

2 **Carcassa robusta e leggera**
- lega di alluminio anodizzata a spessore

3 **Rilevamento della posizione**
- magnete permanente per il rilevamento diretto della posizione del pistone

4 **Sistema di mantenimento della forza di presa integrato**
- molla integrata nel cilindro come riserva di forza (dalla taglia 803)

5 **Fissaggio e posizionamento**
- in alternativa su più lati, per un montaggio personalizzato

6 **Alimentazione**
- possibile su più lati

7 **Scanalatura di rilevamento**
- fissaggio sensori magnetici

8 **Boccole di centraggio rimovibili**
- posizionamento delle ganasce veloce ed economico

▶ DATI TECNICI

Dimensioni costruttive	Corsa [°]	Forza di presa [N]	Peso [kg]	Classe IP
MGW801	37.5	5 - 7,5	0,01	IP30
MGW802	37.5	9 - 10	0,015	IP30
MGW803	37.5	33 - 49	0,025 - 0,04	IP30
MGW804	37.5	51 - 72	0,05 - 0,08	IP30
MGW806	37.5	91 - 118	0,1 - 0,12	IP30
MGW808	37.5	148 - 190	0,18 - 0,19	IP30
MGW810	37.5	205 - 270	0,28 - 0,31	IP30
MGW812	37.5	255 - 325	0,4 - 0,45	IP30

▶ ULTERIORI INFORMAZIONI DISPONIBILI ONLINE

Tutte le informazioni con un clic: www.zimmer-group.com. Con il numero d'ordine potete accedere a dati, disegni, modelli 3D e istruzioni per l'uso del prodotto desiderato per le dimensioni costruttive più adatte a voi. Veloce, semplice e sempre attuale.

PINZE ANGOLARI A DUE GANASCE
DIMENSIONI COSTRUTTIVE MGW806

▶ SPECIFICHE PRODOTTO

▶ Diagramma forza di presa

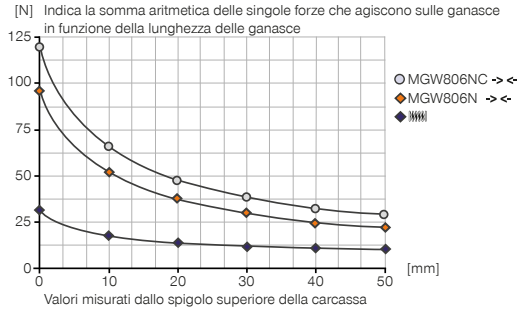

▶ Forze e momenti

Indica forze statiche e coppie che possono agire in aggiunta alla forza di presa.

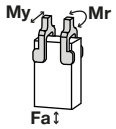

Mr [Nm]	0.7
My [Nm]	0.7
Fa [N]	260

▶ IN DOTAZIONE

4 [pezzi]
Boccole di centraggio
DST40600

▶ ACCESSORI CONSIGLIATI

ALIMENTAZIONE DI ENERGIA

GVM3
Raccordo filettato lineare

WVM3
Raccordo filettato angolare

DEV04
Valvole di scarico rapido

SENSORISTICA

MFS01-K-KHC-P1-PNP
Sensore magnetico angolato, cavo 5 m

SENSORISTICA

MFS01-S-KHC-P1-PNP
Sensore magnetico angolato, cavo 0,3 m - spina M8

MFS02-K-KHC-P1-PNP
Sensore magnetico lineare, cavo 5 m

MFS02-S-KHC-P1-PNP
Sensore magnetico lineare, cavo 0,3 m - spina M8

MFS02-S-KHC-IL
Sensore di posizione lineare, cavo 0,3 m - spina M8

	► Dati tecnici	
Numero d'ordine	**MGW806N**	**MGW806NC**
Corsa per ganascia [°]	37.5	37.5
Momento di presa in chiusura [Nm]	0.85	1.1
Momento di presa in apertura [Nm]	1.02	
Momento di presa garantito dalla molla [Nm]		0.25
Forza di presa in chiusura [N]	91	118
Forza di presa in apertura [N]	110	
Tempo di chiusura [s]	0.02	0.02
Tempo di apertura [s]	0.02	0.04
Ripetibilità +/- [mm]	0.05	0.05
Pressione di esercizio min. [bar]	3	4
Pressione di esercizio mass. [bar]	8	8
Pressione di esercizio nominale [bar]	6	6
Temperatura di esercizio min. [°C]	5	5
Temperatura di esercizio mass. [°C]	+80	+80
Volume del cilindro per ciclo [cm³]	2.4	3.4
Certificazioni	LABS / REACH / RoHS	LABS / REACH / RoHS
Grado di protezione secondo IEC 60529	IP30	IP30
Peso [kg]	0.098	0.11

NC

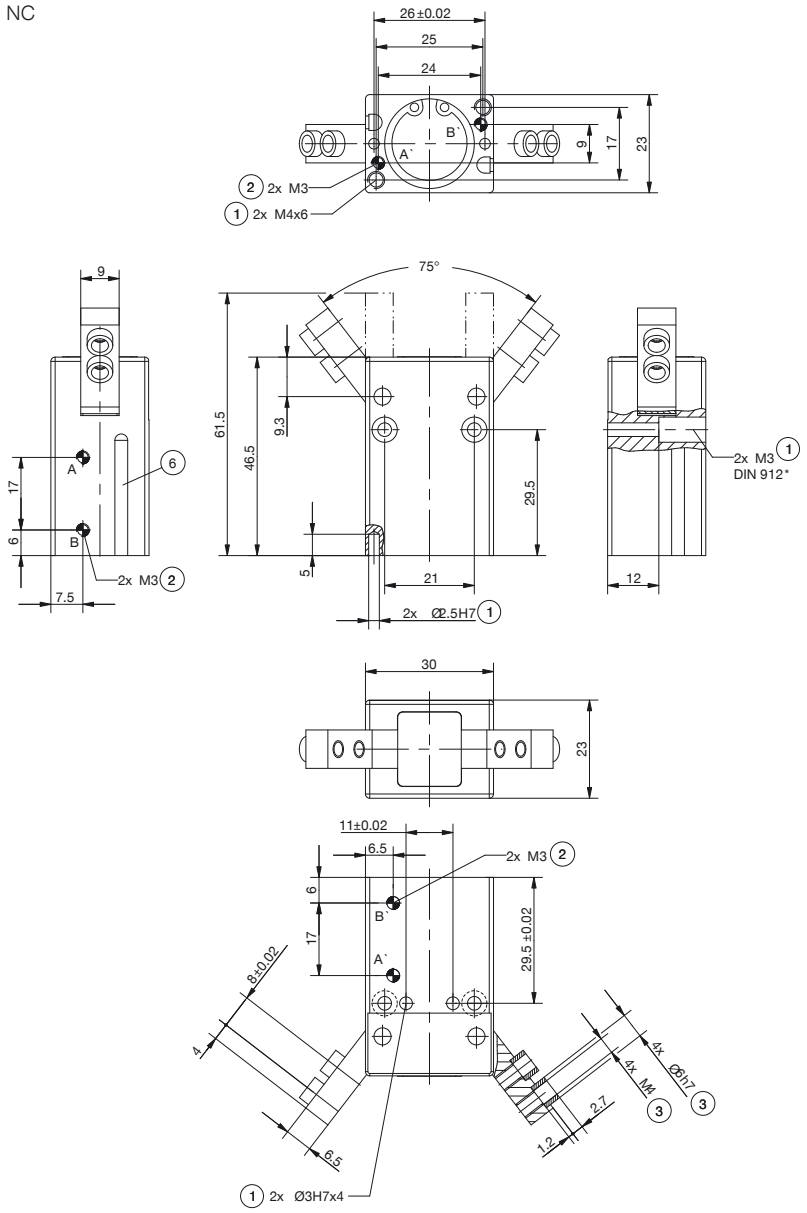

1 Fissaggio pinza
2 Alimentazione di energia
3 Fissaggio ganascia
6 Scanalatura per rilevamento con sensore magnetico
38 Adattatore
39 Pinza
A Allacciamento aria (chiusura)
B Allacciamento aria (apertura)
A' Allacciamento aria alternativo (chiusura)
B' Allacciamento aria alternativo (apertura)

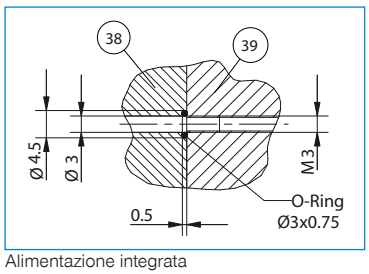

Alimentazione integrata

N

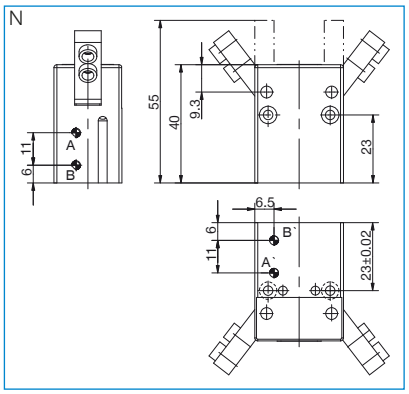

PINZE ANGOLARI A DUE GANASCE
SERIE MGW800 DESCRIZIONE FUNZIONALE

ALIMENTAZIONE DI ENERGIA

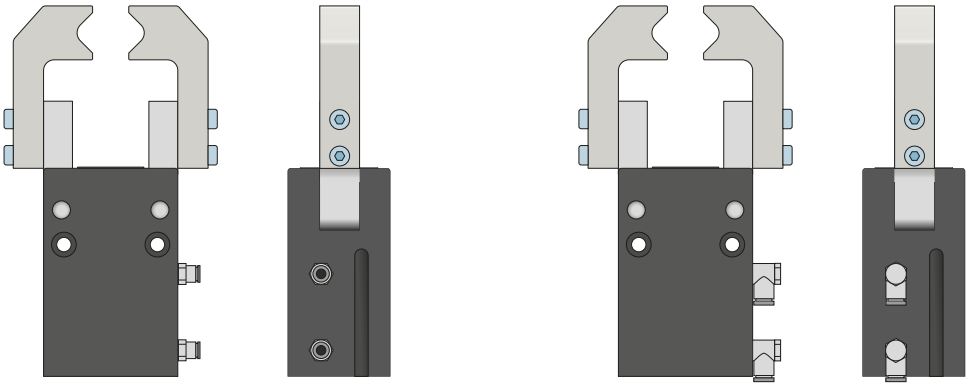

Raccordi pneumatici

Disponibili in versione diritta e angolare. Possono essere scelti liberamente a seconda delle condizioni di spazio o della situazione di installazione.

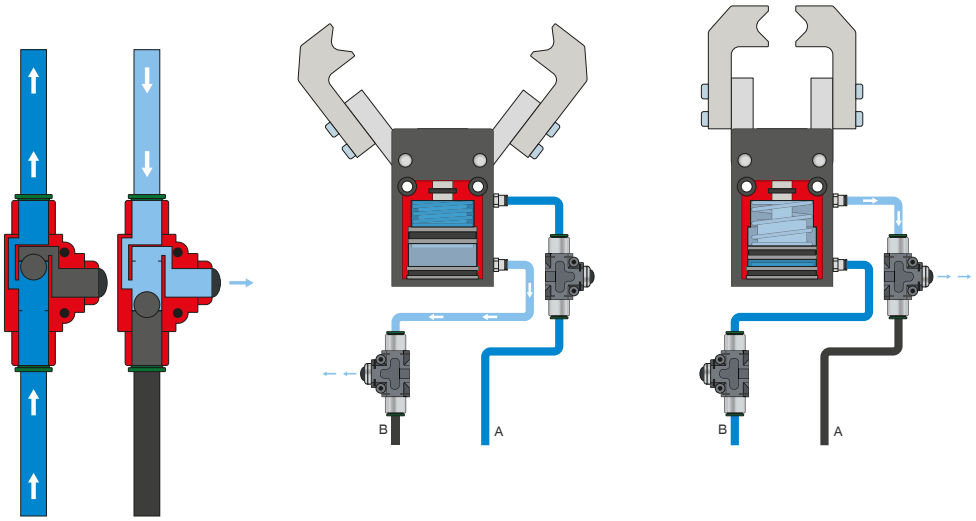

Valvola di scarico rapido – DEV

Per una fuoriuscita rapida dell'aria compressa e per evitare la comparsa di una pressione dinamica

Le valvole in linea permettono un tempo di ciclo più rapido e impediscono la formazione di condensa nelle pinze con ridotto volume del cilindro. Per garantire il funzionamento, la valvola deve essere montata il più vicino possibile al raccordo per l'aria della pinza.

ALIMENTAZIONE DI ENERGIA

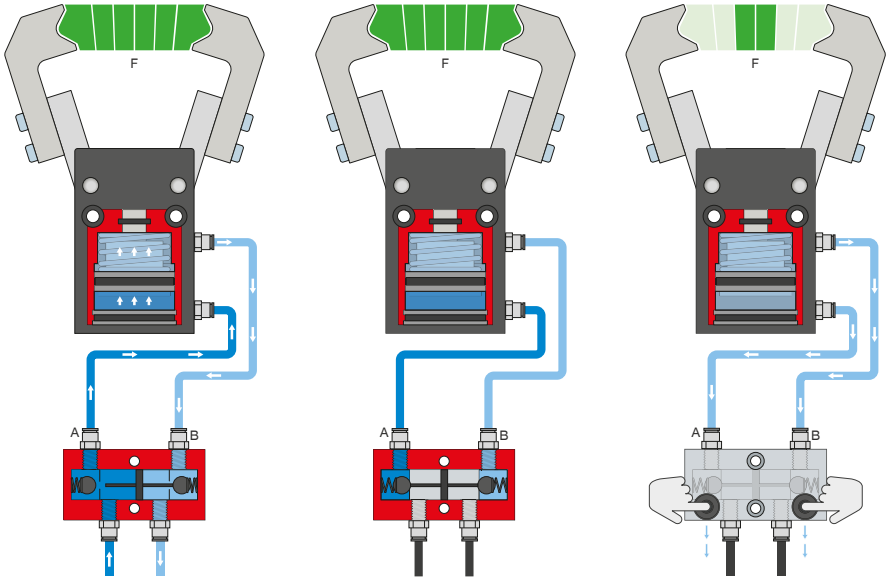

Valvola di ritegno – DSV

Garantisce il mantenimento sicuro della forza e della posizione in caso di calo della pressione del sistema

Con la valvola antiritorno integrata e sbloccabile, la pressione di sistema della pinza viene mantenuta in caso di arresto d'emergenza. Per garantire il funzionamento, la valvola deve essere montata il più vicino possibile al raccordo per l'aria della pinza. Nella variante E sono montati due interruttori a pulsante con i quali è possibile sfiatare la pinza in maniera controllata.

PINZE ANGOLARI A DUE GANASCE
SERIE MGW800 DESCRIZIONE FUNZIONALE

SENSORISTICA

MFS02

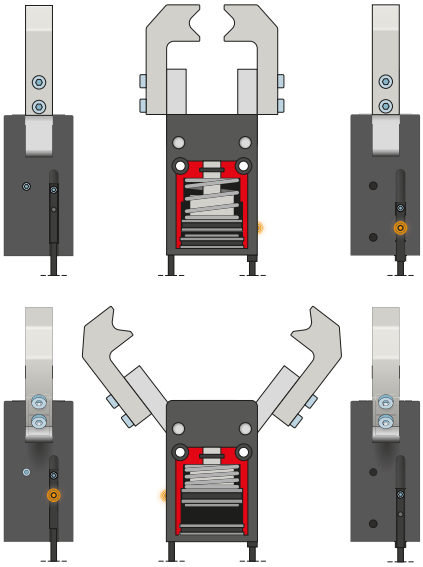

MFS01

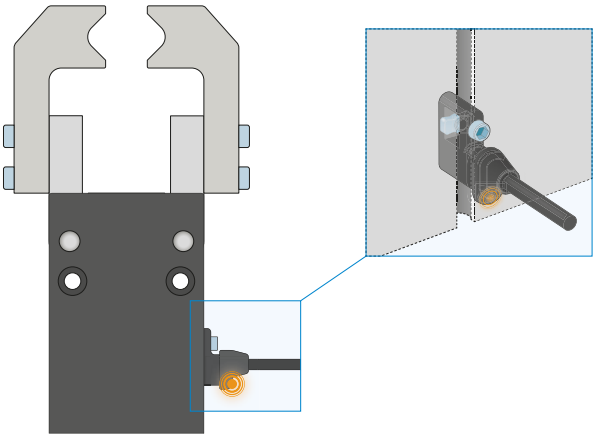

Sensori magnetici a 1 punto – MFS

Per il rilevamento senza contatto della posizione del pistone

Questi sensori sono montati nella scanalatura a C della pinza e rilevano il magnete collegato al pistone della pinza. Per garantire l'utilizzo in diverse condizioni di spazio, i sensori sono disponibili in due varianti. Mentre l'MFS02 orizzontale, con uscita cavo dritta, scompare quasi completamente nella scanalatura a C della pinza, l'MFS01 verticale è più alto, ma ha un'uscita cavo sfasata di 90°. Queste varianti sono disponibili nelle versioni con 5 m di cavo con estremità a trefoli aperti e 0,3 m di cavo con connettore.

COLLEGAMENTI/ALTRO

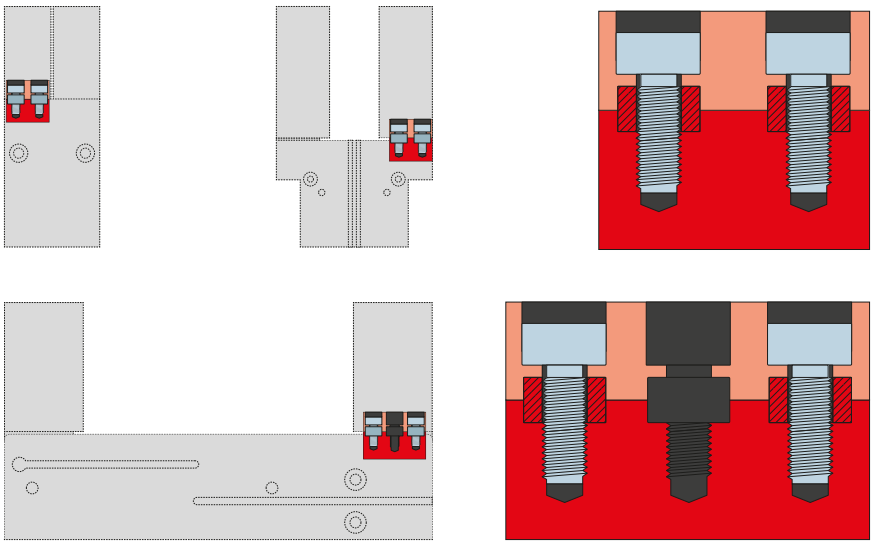

Boccole di centraggio

Per la determinazione della posizione delle ganasce

Le boccole di centraggio vengono inserite negli accoppiamento delle ganasce per definirne la posizione. Le boccole di centraggio sono paragonabili a un collegamento con perno.