UNITÉS DE PIVOTEMENT À PLAT
SÉRIE MSF

▶ AVANTAGES PRODUIT

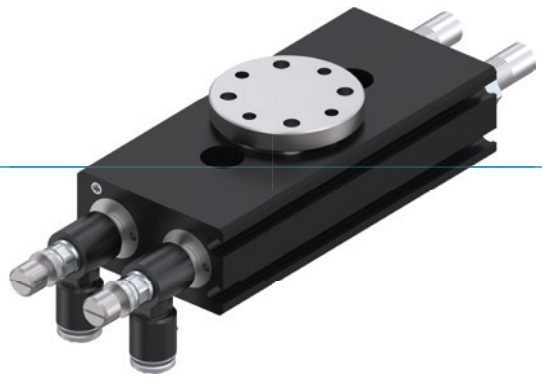

«L'application personnalisée»

▶ **Ici, c'est vous qui décidez !**

Jonction de brides ou arbre à clavette, avec ou sans amortisseur : avec la multitude de variantes, vous trouvez toujours ce dont vous avez besoin

▶ **Construction plate**

Grâce à l'entraînement à double piston opposé, la forme de l'unité peut être extrêmement plate. Vous pouvez ainsi limiter l'encombrement de votre application

▶ **Réglage en continu de l'angle de rotation**

Personnalisez votre application et gagnez en flexibilité grâce à l'angle de rotation entièrement réglable qui vous permet également de réduire le temps de montage

▶ DÉTAIL DES AVANTAGES

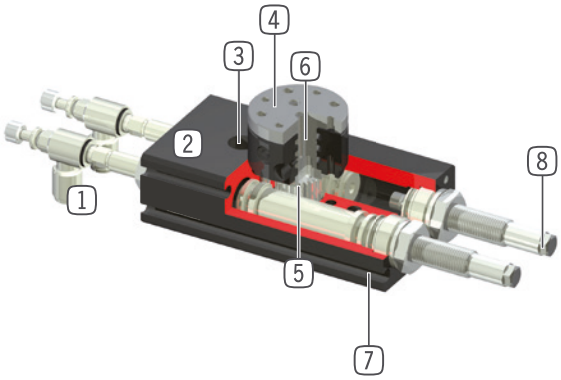

1 **Raccord pneumatique**
- pour la régulation de la vitesse
- Inclus à la livraison

2 **Boîtier robuste et léger**
- Alliage aluminium anodisé

3 **Fixation et positionnement**
- alternatifs sur plusieurs côtés pour un montage individuel

4 **Cône de fixation**
- disponible avec bride de connexion ou arbre

5 **Transmission de force**
- par roue dentée et crémaillères

6 **Jusqu'à 2 passages pneumatique intégrés**
- pour un montage sans conduite d´air
- pas de torsion des conduites d´air lors du mouvement rotatif

7 **Rainure de détection**
- support pour détecteur magnétique

8 **Amortisseurs intégrés avec technologie de rainure hélicoïdale**
- amortisseur de fin de course réglable

▶ CARACTÉRISTIQUES DE LA SÉRIE

Taille de fabrication	Version					
MSFXX	N-F001	S-F001	N-F002	S-F002	N-D2	S-D2
10 millions de cycles sans maintenance (max.)	●	●	●	●	●	●
IP41	●	●	●	●	●	●
Capteur magnétique	●	●	●	●	●	●
Brida	●	●			●	●
Bride de connexion			●	●		
Passage fluidique					●	●
Amortisseur de fin de course élastomère	●		●		●	
Amortisseur de fin de course Powerstop		●		●		●
Positionnement 2 positions	●	●	●	●	●	●
Angle de rotation réglable	●	●	●	●	●	●

▶ CARACTÉRISTIQUES TECHNIQUES

Taille de fabrication	Angle de rotation [°]	Couple [Nm]	Poids [kg]	Classe IP
MSF34	90 / 180	0,3 - 0,4	0,17 - 0,21	IP41
MSF40	90 / 180	0,6 - 0,7	0,26 - 0,29	IP41
MSF44	90 / 180	1 - 1,2	0,41 - 0,46	IP41

▶ AUTRES INFORMATIONS DISPONIBLES EN LIGNE

Toutes les informations en un clic sur www.zimmer-group.com. À l'aide de la référence du produit de votre choix, trouvez les données, plans, modèles 3D et instructions de service concernant la taille du modèle sélectionné. Rapide, clair et toujours à jour.

UNITÉS DE PIVOTEMENT À PLAT
TAILLE DE FABRICATION MSF40

▶ SPÉCIFICATIONS PRODUIT

▶ Moment d´inertie

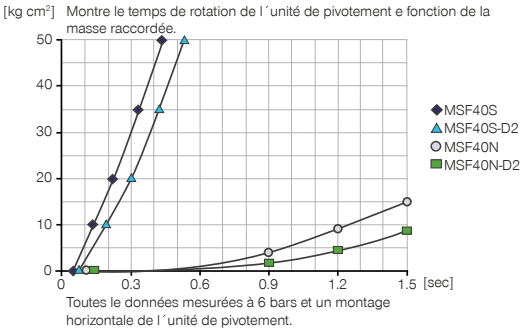

▶ FOURNI

2 [pièce]
Limiteur de débit unidirectionnel
DRVM3X4

2 [pièce]
Anneau de centrage
DST40800

▶ ACCESSOIRES RECOMMANDÉS

ALIMENTATION EN ÉNERGIE

GVM3
Raccord pneumatique

DSV1-8
Soupape de maintien de la pression

DSV1-8E
Soupape de maintien de la pression avec échappement d'air rapide

CAPTEURS

MFS01-S-KHC-P1-PNP
Détecteur magnétique en équerre, câble 0,3 m - fiche M8

MFS02-S-KHC-P1-PNP
Détecteur magnétique droit, câble 0,3 m - fiche M8

MFS01-S-KHC-P2-PNP
Capteur 2 points en équerre, câble 0,3 m - fiche M8

CAPTEURS

MFS02-S-KHC-P2-PNP
Capteur 2 points droit, câble 0,3 m - fiche M8

RACCORDS / AUTRES

KAG500
Connecteur enfichable droit Câble 5 m - Douille M8

KAW500
Connecteur enfichable Équerre Câble 5 m - Douille M8

S8-G-3
Connecteur enfichable adaptable droit - Fiche M8

S12-G-3
Connecteur enfichable adaptable droit - Fiche M12

	► Caractéristiques techniques					
N° de commande	**MSF40N-F001**	**MSF40S-F001**	**MSF40N-F002**	**MSF40S-F002**	**MSF40N-D2**	**MSF40S-D2**
Angle de rotation [°]	90 / 180	90 / 180	90 / 180	90 / 180	90 / 180	90 / 180
Couple de rotation [Nm]	0.7	0.7	0.7	0.7	0.6	0.6
Amortisseur de fin de course par	Elastomère	PowerStop	Elastomère	PowerStop	Elastomère	PowerStop
Logement de l'outil par	Bride	Bride	Bride de connexion	Bride de connexion	Bride	Bride
Précision de répétition +/- [°]	0.07	0.01	0.07	0.01	0.07	0.01
Transfert pneumatique de l'énergie [Nombre]					2	2
Force axial des roulement à billes [N]	215	215	215	215	215	215
Force radial des roulement à billes [Nm]	7	7	7	7	7	7
Pression de service min. [bar]	3	3	3	3	3	3
Pression de service max. [bar]	8	8	8	8	8	8
Pression de service nominal [bar]	6	6	6	6	6	6
Température de fonctionnement min. [°C]	5	5	5	5	5	5
Température de fonctionnement max. [°C]	+80	+80	+80	+80	+80	+80
Volume du vérin par cycle 90° [cm³]	4.3	4.3	4.3	4.3	4.3	4.3
Volume du vérin par cycle 180° [cm³]	8.6	8.6	8.6	8.6	8.6	8.6
Homologations	LABS / REACH / RoHS	LABS / REACH / RoHS	LABS / REACH / RoHS	LABS / REACH / RoHS	LABS / REACH / RoHS	LABS / REACH / RoHS
Protection de IEC 60529	IP41	IP41	IP41	IP41	IP41	IP41
Poids [kg]	0.28	0.36	0.27	0.36	0.3	0.36

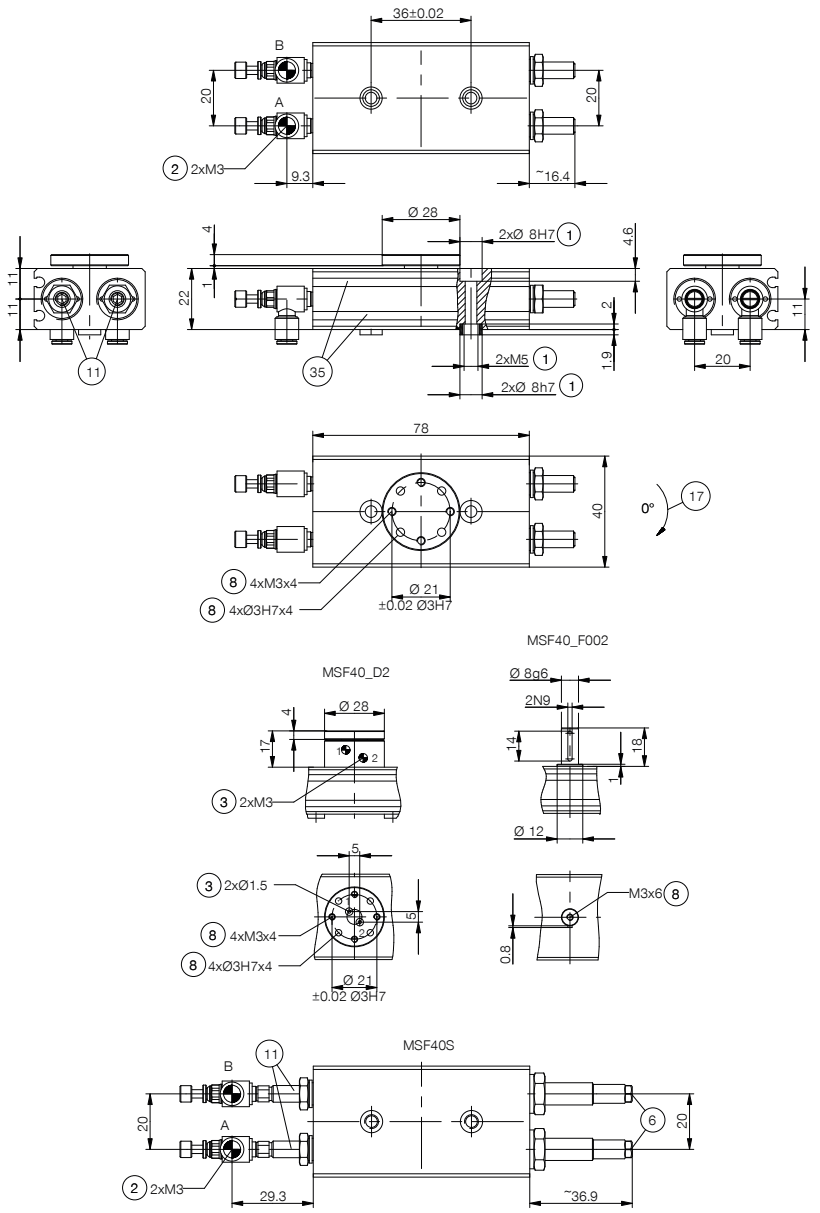

① Montage de l´unité pivotant
② Alimentation en énergie
③ Passages d'air intgrés
⑥ Amortisseur
⑧ Endroit de fixation outil
⑪ Butée interne
⑰ Sens de rotation
㉟ Rainure de détection capteur magnétique
Ⓐ Raccord d'air 90°-180°
Ⓑ Raccordement d'air 0°