VÉRINS ROTATIFS
SÉRIE PRN

▶ AVANTAGES PRODUIT

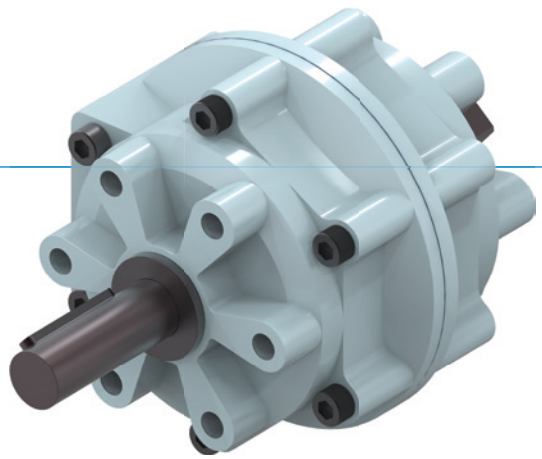

«L'application économique»

▶ **Concentration sur l'essentiel**

Ce mode de rotation extrêmement économique réduit vos coûts de production

▶ **Position finale amortie**

L'amortisseur hydraulique vous permet d'approcher les positions finales en douceur et, ainsi, d'accroître la fiabilité et la durée de vie de votre application

▶ **Arbre d'entraînement forgé**

Cet arbre est non seulement robuste, mais peut aussi être adapté individuellement

▶ CARACTÉRISTIQUES DE LA SÉRIE

Taille de fabrication	Version				
PRNXXX	-90	-100	-180	-270	-280
1,5 millions de cycles sans maintenance (max.)	●	●	●	●	●
IP54	●	●	●	●	●
Capteur inductif	●	●	●	●	●
Positionnement 2 positions	●	●	●	●	●
Angle de rotation 90°	●				
Angle de rotation 180°			●		
Angle de rotation 270°				●	

▶ ANGLE DE DÉMARRAGE

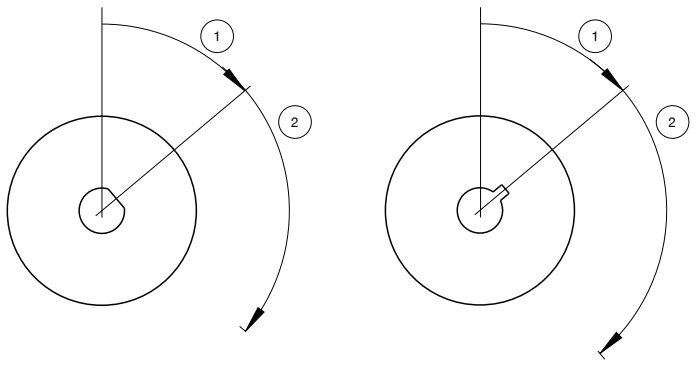

① Angle de démarrage
② Angle de rotation

Taille de fabrication	
PRN1	PRN20
PRN3	PRN30
PRN10	PRN50
	PRN150
	PRN300
	PRN800

▶ CARACTÉRISTIQUES TECHNIQUES

Taille de fabrication	Angle de rotation [°]	Couple [Nm]	Poids [kg]	Classe IP
PRN1	90 - 270	0,15	0,04	IP54
PRN3	90 - 270	0,38	0,07	IP54
PRN10	90 - 270	1,2	0,14	IP54
PRN20	90 - 270	2,1	0,25	IP54
PRN30	90 - 270	4,1	0,5	IP54
PRN50	90 - 270	5,9 - 12,8	0,75 - 0,8	IP54
PRN150	90 - 270	18 - 41,5	1,6 - 1,9	IP54
PRN300	90 - 270	34,5 - 83	3,6 - 4,1	IP54
PRN800	90 - 270	123 - 247	12 - 13	IP54

▶ AUTRES INFORMATIONS DISPONIBLES EN LIGNE

Toutes les informations en un clic sur www.zimmer-group.com. À l'aide de la référence du produit de votre choix, trouvez les données, plans, modèles 3D et instructions de service concernant la taille du modèle sélectionné. Rapide, clair et toujours à jour.

VÉRINS ROTATIFS
TAILLE DE FABRICATION PRN800

▶ SPÉCIFICATIONS PRODUIT

▶ Moment d´inertie

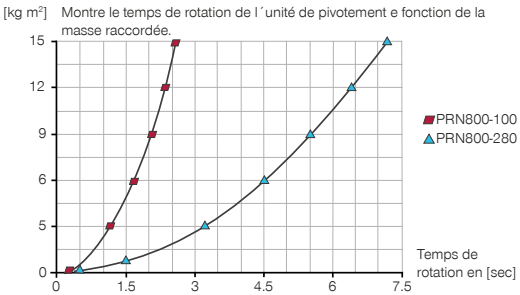

Toutes le données mesurées à 6 bars et un montage horizontale de l´unité de pivotement.

▶ Forces et couples

Affichage de la charge statique maximale.

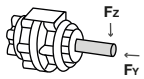

FY [N]	490
FZ [N]	4900

▶ ACCESSOIRES RECOMMANDÉS

ALIMENTATION EN ÉNERGIE

GV1-2X13ID
Raccord pneumatique

DRV1-4I
Clapet anti-retour

ALIMENTATION EN ÉNERGIE

DSV1-8
Soupape de maintien de la pression

DSV1-8E
Soupape de maintien de la pression avec échappement d'air rapide

	► Caractéristiques techniques	
N° de commande	**PRN800-90**	**PRN800-270**
Angle de rotation [°]	90	270
Tolérance angle de rotation [°]	0° / +3°	0° / +3°
Angle de démarrage [°]	45	45
Couple de rotation [Nm]	247	123
Temps de rotation [s]	0.45	1
Pression de service min. [bar]	2	2
Pression de service max. [bar]	10	10
Pression de service nominal [bar]	6	6
Température de fonctionnement min. [°C]	5	5
Température de fonctionnement max. [°C]	+60	+60
Volume du vérin par cycle [cm³]	1548	2092
Homologations	LABS / REACH / RoHS	LABS / REACH / RoHS
Protection de IEC 60529	IP54	IP54
Poids [kg]	13	12

① Alimentation en énergie
② Fixation de vérin rotativ
Ⓐ Raccord d'air (0°-90°/180°/270°)
Ⓑ Raccord d'air (90°/180°/270°-0°)

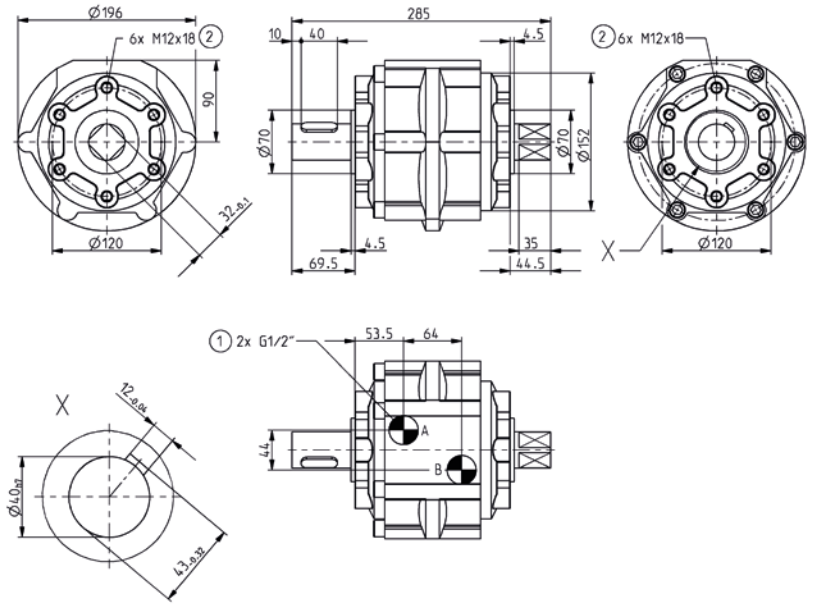

VÉRINS ROTATIFS
ACCESSOIRES SÉRIE PRN

► FREIN HYDRAULIQUE POUR MOTEUR PNEUMATIQUE

► **Caractéristiques techniques**

N° de commande	CRN50	CRN150	CRN300
Adapté aux	PRN50	PRN150	PRN300
Angle de freinage [°]	11	12	14
Absorption d'énergie par course max. [Nm]	3	10	20
Absorption d'énergie par course max. [Nm/h]	12000	43200	84000
Température de fonctionnement min. [°C]	5	5	5
Température de fonctionnement max. [°C]	50	50	50
Poids [g]	240	420	780

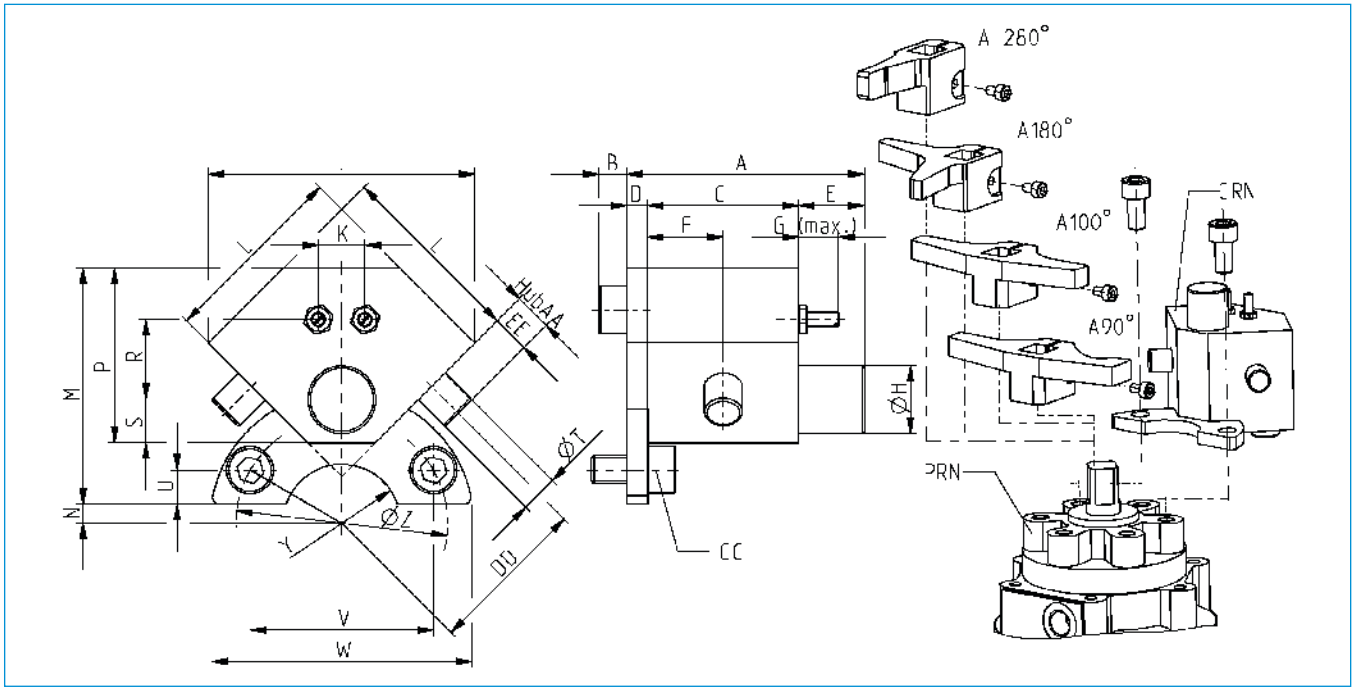

N° de commande	A [mm]	B [mm]	C [mm]	D [mm]	E [mm]	F [mm]	G [mm]	H [mm]	J [mm]	K [mm]	L [mm]	M [mm]	N [mm]	P [mm]	R [mm]	S [mm]	T [mm]	U [mm]	V [mm]	W [mm]	Y [mm]	Z [mm]	AA [mm]	CC	DD [mm]	EE [mm]
CRN50	50.6	6.0	3.2	4.5	14	16	8.5	Ø14,4	56.6	9.9	40	50	4.0	37	17.0	9.2	Ø8	7.2	39.0	56	R12,5	Ø45	6.5	M6x1x12	34	8
CRN150	56.5	7.2	36	4.5	16	18	8.5	Ø18,4	70.7	11.3	50	62	9.5	49	25.5	11.4	Ø10	8.0	60.6	80	R15,0	Ø70	10.0	M8x1,25x16	46	12
CRN300	62.5	7.2	42	4.5	16	21	12.0	Ø22,5	91.9	12.7	65	87	8.0	61	33.2	14.1	Ø12	12.0	69.2	95	R22,5	Ø80	15.0	M10x1,5x20	62	18

▶ BUTÉE DE POSITION FINALE AMORTISSEUR HYDRAULIQUE

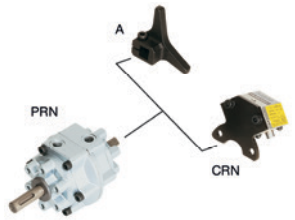

▶ LEVIER DE BUTÉE PRN50

	▶ Caractéristiques techniques		
N° de commande	**A50-90-B**	**A50-180-B**	**A50-270**
Angle de rotation [°]	90	180	270

▶ LEVIER DE BUTÉE PRN150

	▶ Caractéristiques techniques		
N° de commande	**A150-90-B**	**A150-180-B**	**A150-270**
Angle de rotation [°]	90	180	270

▶ LEVIER DE BUTÉE PRN300

	▶ Caractéristiques techniques		
N° de commande	**A300-90-B**	**A300-180-B**	**A300-270**
Angle de rotation [°]	90	180	270