로터 실린더
시리즈 PRN

▶ 제품의 장점

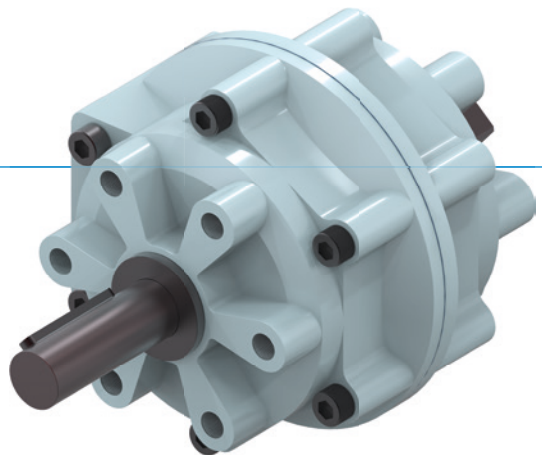

"경제적으로"

▶ **핵심 요소에 집중**

경제적인 유형의 선회는 제품 비용을 감소시킵니다.

▶ **댐핑된 끝 위치**

오일 브레이크를 이용할 경우 끝 위치에 부드럽게 출발시킬 수 있어 귀하의 애플리케이션의 공정 안전 및 수명을 증가시킵니다.

▶ **단조 구동 샤프트**

샤프트는 견고 할뿐만 아니라 사용자 정의 할 수도 있습니다.

▶ 시리즈 특징

설비 크기	버전				
PRNXXX	-90	-100	-180	-270	-280
1,5 Mio 최대 150만까지 정비가 불필요한 주기	●	●	●	●	●
IP 54 IP54	●	●	●	●	●
인덕티브 센서	●	●	●	●	●
2개 위치 위치 설정 가능성	●	●	●	●	●
90° 선회각 90°	●				
180° 선회각 180°			●		
270° 선회각 270°				●	

▶ 출발각

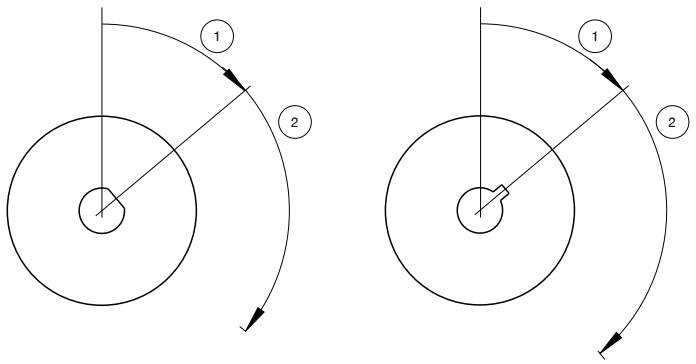

① 출발각
② 선회각

설비 크기	
PRN1	PRN20
PRN3	PRN30
PRN10	PRN50
	PRN150
	PRN300
	PRN800

▶ 기술 데이터

설비 크기	선회각 [°]	토크 [Nm]	무게 [kg]	IP 분류
PRN1	90 - 270	0,15	0,04	IP54
PRN3	90 - 270	0,38	0,07	IP54
PRN10	90 - 270	1,2	0,14	IP54
PRN20	90 - 270	2,1	0,25	IP54
PRN30	90 - 270	4,1	0,5	IP54
PRN50	90 - 270	5,9 - 12,8	0,75 - 0,8	IP54
PRN150	90 - 270	18 - 41,5	1,6 - 1,9	IP54
PRN300	90 - 270	34,5 - 83	3,6 - 4,1	IP54
PRN800	90 - 270	123 - 247	12 - 13	IP54

▶ 세부 정보는 온라인으로 사용가능

모든 정보는 한 클릭으로: www.zimmer-group.com. 기술 정보모든 정보를 원하시는 제품의 주문번호로 여러분의 설비크기에 해당되는 데이터, 도면, 3-D 모델, 작동설명서를 보실 수 있습니다. 빠르고, 한 눈에 들어오는 최신 정보.

로터 실린더
설비 크기 PRN800

▶ 제품 규격

▶ 관성모멘트

[kg m²] 계산된 관성 모멘트에 따라 예상되는 선회 시간을 표시합니다.

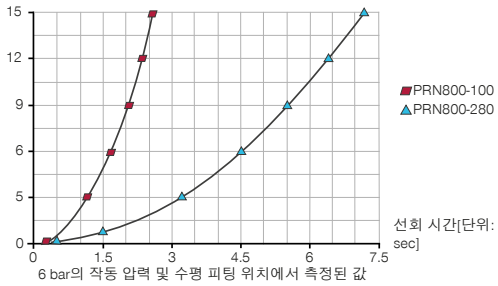

6 bar의 작동 압력 및 수평 피팅 위치에서 측정된 값

▶ 힘 및 모멘트

최대 정적 샤프트 하중을 나타냅니다.

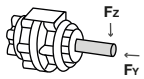

FY [N]	490
FZ [N]	4900

▶ 부품 권장

에너지 공급

GV1-2X13ID
나사고정-그로밋

DRV1-4I
스로틀 체크 밸브

에너지 공급

DSV1-8
압력 보호 밸브

DSV1-8E
급속 배기 기능이 있는 기본 압력 보호 밸브

	► 기술 데이터	
주문번호	**PRN800-90**	**PRN800-270**
선회각 [°]	90	270
선회각 공차 [°]	0° / +3°	0° / +3°
출발각 [°]	45	45
토크 [Nm]	247	123
선회 시간 [s]	0.45	1
최소 작동 압력 [bar]	2	2
최대 작동 압력 [bar]	10	10
정격 작동 압력 [bar]	6	6
최소 작동온도 [°C]	5	5
최대 작동온도 [°C]	+60	+60
사이클 당 실린더 부피 [cm³]	1548	2092
인증	LABS / REACH / RoHS	LABS / REACH / RoHS
IEC 60529 준거 보호방식	IP54	IP54
무게 [kg]	13	12

① 전원
② 로터 고정
Ⓐ 공기 연결 (0°-90°/180°/270°)
Ⓑ 공기 연결 (90°/180°/270°-0°)

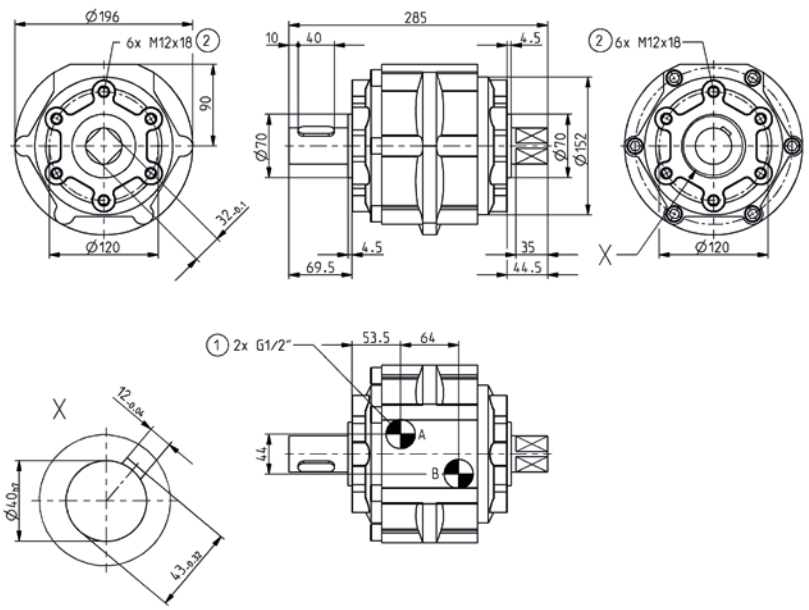

로터 실린더
액세서리 시리즈 PRN

▶ 고압 로터용 오일 브레이크

▶ 기술 데이터

주문번호	CRN50	CRN150	CRN300
다음에 적합:	PRN50	PRN150	PRN300
브레이크 각 [°]	11	12	14
스트로크 당 최대 에너지 입력 [Nm]	3	10	20
스트로크 당 최대 에너지 입력 [Nm/h]	12000	43200	84000
최소 작동온도 [°C]	5	5	5
최대 작동온도 [°C]	50	50	50
무게 [g]	240	420	780

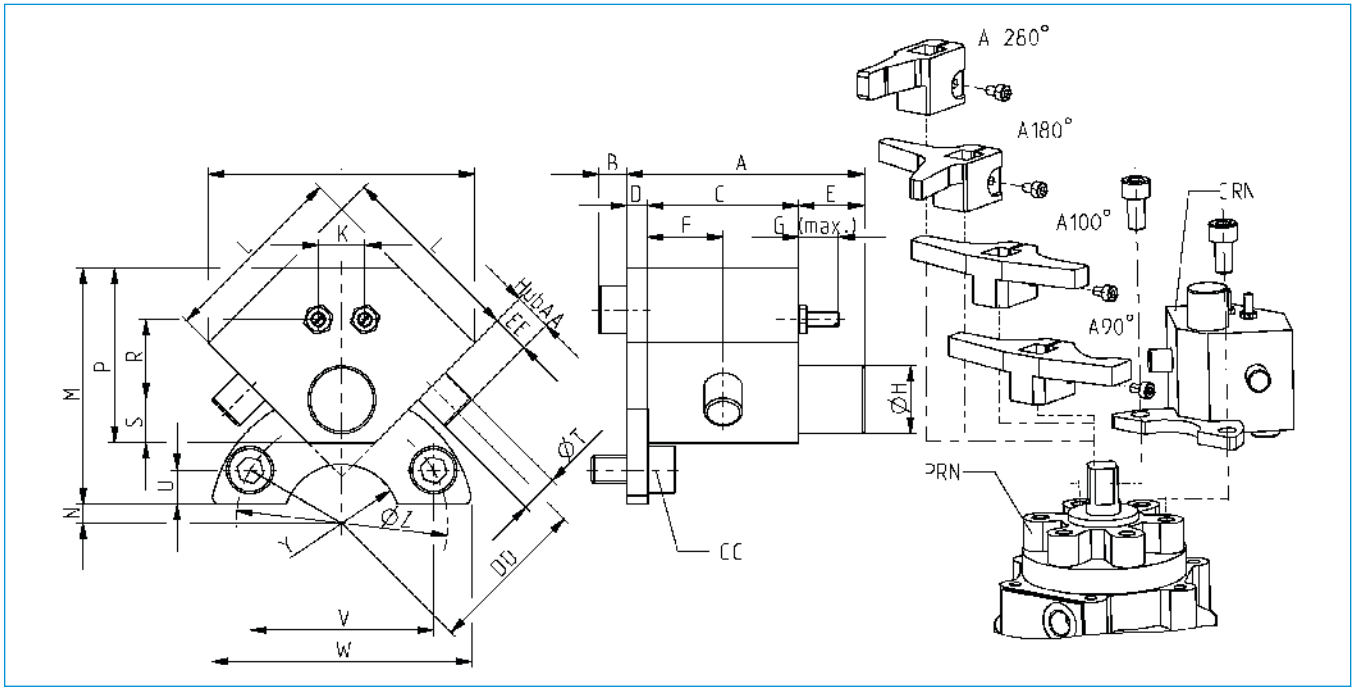

주문번호	A [mm]	B [mm]	C [mm]	D [mm]	E [mm]	F [mm]	G [mm]	H [mm]	J [mm]	K [mm]	L [mm]	M [mm]	N [mm]	P [mm]	R [mm]	S [mm]	T [mm]	U [mm]	V [mm]	W [mm]	Y [mm]	Z [mm]	AA [mm]	CC	DD [mm]	EE [mm]
CRN50	50.6	6.0	3.2	4.5	14	16	8.5	Ø14,4	56.6	9.9	40	50	4.0	37	17.0	9.2	Ø8	7.2	39.0	56	R12,5	Ø45	6.5	M6x1x12	34	8
CRN150	56.5	7.2	36	4.5	16	18	8.5	Ø18,4	70.7	11.3	50	62	9.5	49	25.5	11.4	Ø10	8.0	60.6	80	R15,0	Ø70	10.0	M8x1,25x16	46	12
CRN300	62.5	7.2	42	4.5	16	21	12.0	Ø22,5	91.9	12.7	65	87	8.0	61	33.2	14.1	Ø12	12.0	69.2	95	R22,5	Ø80	15.0	M10x1,5x20	62	18

▶ 오일 브레이크용 스톱 레버

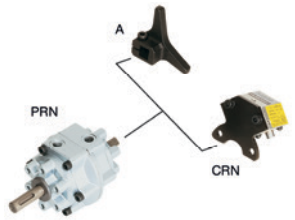

▶ 스톱 레버 PRN50

	▶ 기술 데이터		
주문번호	**A50-90-B**	**A50-180-B**	**A50-270**
선회각 [°]	90	180	270

▶ 스톱 레버 PRN150

	▶ 기술 데이터		
주문번호	**A150-90-B**	**A150-180-B**	**A150-270**
선회각 [°]	90	180	270

▶ 스톱 레버 PRN300

	▶ 기술 데이터		
주문번호	**A300-90-B**	**A300-180-B**	**A300-270**
선회각 [°]	90	180	270