MODULES DE ROTATION
SÉRIE REH2000

▶ AVANTAGES PRODUIT

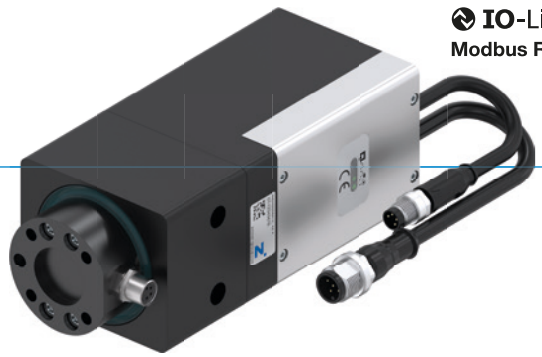

«L'application compacte»

▶ **Positionnement libre et détection possible**

Que ce soit en tant qu'entraînement individuel ou en combinaison avec des actionneurs, vous bénéficiez d'une approche rapide et d'un détecteur fiable pour chaque position.

▶ **Transfert de fluides intégré**

Vous n'avez ainsi plus à craindre des câbles torsadés et à des irrégularités du contour.

▶ **Commande via IO-Link et Modbus RTU**

Que vous optiez pour le protocole IO-Link avec des câbles industriels standard non blindés ou que vous lui préfériez Modbus RTU, vous avez le choix.

▶ CARACTÉRISTIQUES DE LA SÉRIE

Taille de fabrication	Variantes	
REH20XXN	IL-43	MB-43
IO-Link	●	
Modbus RTU		●
5 millions de cycles sans maintenance (max.)	●	●
Détection intégrée	●	●
Positionnable	●	●
Positionnement réglable en continu	●	●
Angle de rotation réglable	●	●
Passage électrique	●	●
IP54	●	●

▶ DÉTAIL DES AVANTAGES

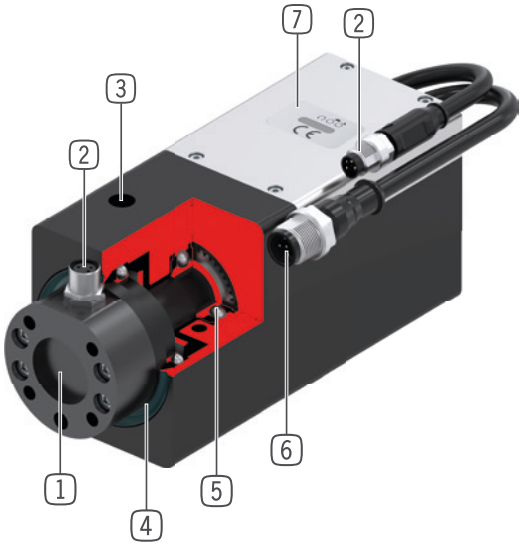

1 **Bride de connexion**
- diamètre et usinage aux normes EN ISO 9409-1

2 **Transfert de l'énergie**
- Pour la transmission sans fil des signaux et du courant
- pas de câbles sous torsion

3 **Fixation et positionnement**
- alternatifs sur plusieurs côtés pour un montage individuel

4 **Joint d'étanchéité de l'arbre**
- Pour une utilisation dans des conditions environnementales complexes

5 **Arbre de sortie à double palier**
- absorption de forces et couples élevés

6 **Commande**
- Commande via IO-Link et Modbus RTU

7 **Commande intégrée**
- compacte, pas d'encombrement dans l'armoire électrique

▶ CARACTÉRISTIQUES TECHNIQUES

Taille de fabrication	Moment nominal	Couple de rotation max.	Poids	Classe IP
REH2006	0.3 Nm	0.9 Nm	0.85 kg - 0.87 kg	IP54

▶ AUTRES INFORMATIONS DISPONIBLES EN LIGNE

Toutes les informations en un clic sur www.zimmer-group.com. À l'aide de la référence du produit de votre choix, trouvez les données, plans, modèles 3D et instructions de service concernant la taille du modèle sélectionné. Rapide, clair et toujours à jour.

MODULES DE ROTATION
TAILLE DE FABRICATION REH2006

► SPÉCIFICATIONS PRODUIT

► Diagramme de rotation

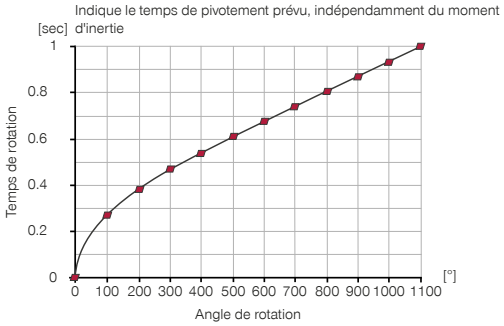

► Forces et couples

Affichage des forces et couples statiques

Mx [Nm]	2.5
Fa [N]	140

► ACCESSOIRES RECOMMANDÉS

RACCORDS / AUTRES

DGZ2006-16-A
Équilibrage d'axe

KAG500B4
Connecteur enfichable droit Câble 5 m - Douille M8

RACCORDS / AUTRES

KAG500IL
Connecteur enfichable droit 5 m - prise, fiche M12

	► Caractéristiques techniques	
N° de commande	**REH2006N-IL-43-A**	**REH2006N-MB-43-A**
Commande	IO-Link	Modbus RTU
Positionnable	Oui	Oui
Détection de position via données de processus	Oui	Oui
Angle de rotation [°]	sans limite	sans limite
Moment nominal [Nm]	0.3	0.3
Couple de rotation max. [Nm]	0.9	0.9
Moment d'inertie max. [kgcm²]	4	4
Vitesse de rotation nominal [U/min]	250	250
Vitesse de positionnement [rad/s²]	95	95
Retard de positionnement [rad/s²]	95	95
Précision de répétition +/- [°]	0.02	0.02
Précision de positionnement +/- [°]	0.2	0.2
Transfert électrique de l'énergie	4 pôles, 2 A / 60 V	4 pôles, 2 A / 60 V
Temps de commande [s]	0.055	0.055
Tension [V]	24	24
Courant absorbé max. [A]	2	2
Température de service [°C]	5 ... +80	5 ... +60
Homologations	CE / UKCA / LABS / REACH / RoHS	CE / UKCA / LABS / REACH / RoHS
Protection de IEC 60529	IP54	IP54
Poids [kg]	0.87	0.85

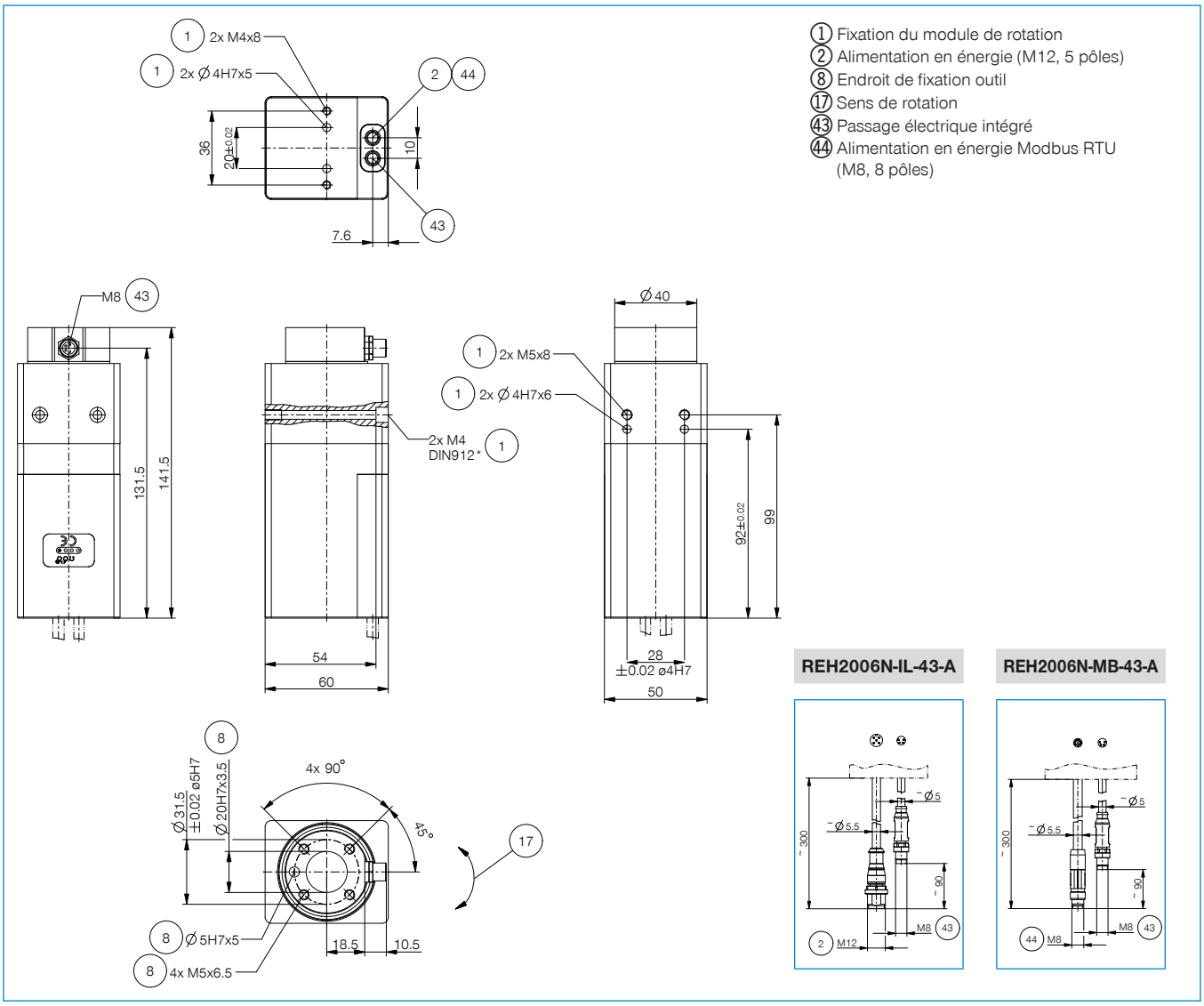

1 Fixation du module de rotation
2 Alimentation en énergie (M12, 5 pôles)
8 Endroit de fixation outil
17 Sens de rotation
43 Passage électrique intégré
44 Alimentation en énergie Modbus RTU (M8, 8 pôles)