UHLOVÉ VÝKYVNÉ JEDNOTKY
SÉRIA SW

▶ VÝHODY VÝROBKU

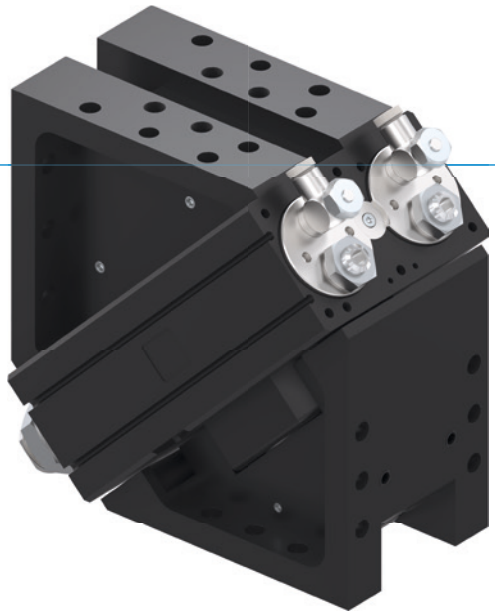

„Šikovný“

- **Až o 100 % väčší výkon ako štandardné výrobky**

  Vďaka sofistikovanému tlmeniu koncových polôh môžete otáčať viac masy vo veľmi krátkom čase a zvýšiť tak produkciu výrobkov vášho stroja

- **Vrátane dvoch uhlových prírub**

  Znížte svoje náklady na konštrukciu a výrobné náklady pomocou uhlovej výkyvnej jednotky prispôsobenej na zaťaženie stroja

- **Viac ako 100 % väčšie radiálne zaťaženie ložísk ako u štandardných výrobkov**

  Veľkoryso dimenzované ložiská zaručujú robustnosť, dlhú životnosť a maximálny procesnú bezpečnosť vašej aplikácie

▶ VLASTNOSTI RADU

Konštrukčná veľkosť	Verzia
SWXXX	DX
10 mil. cyklov bez údržby (max.)	●
IP64	●
Induktívny senzor	●
Senzor magnetického poľa	●
Príruba	●
Tlmenie koncových polôh Powerstop	●
Koncové polohy nastaviteľné +/- 3 °	●
Polohovanie 2 polohy	●
Uhol výkyvu 180°	●
Tekuté prevedenie	●

▶ PREHĽAD VÝHOD

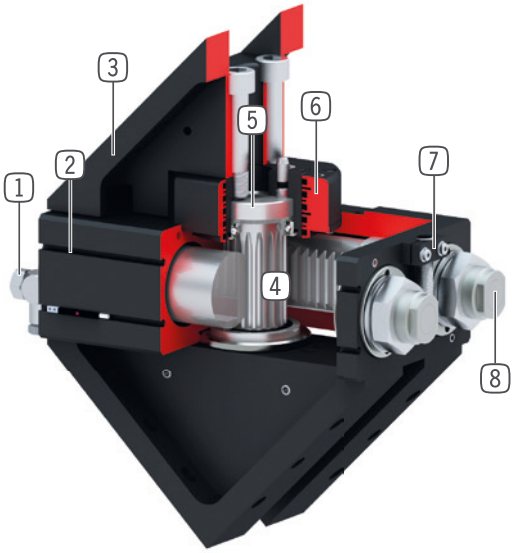

1 **škrtiace skrutkovanie**
- pre regulovanie rýchlosti (obsiahnuté v objeme dodávky)

2 **drážka registrácie**
- upevnenie a polohovanie senzorov magnetického poľa

3 **Robustné, ľahké teleso**
- hliníková zliatina s tvrdým povlakom

4 **Prenos sily**
- ozubené tyče a ozubené koleso

5 **dutý hriadeľ dvojnásobne uložený v guľôčkových ložiskách**
- na prevedenie napájacích vedení
- vysoké zachytenie síl a momentov

6 **až 8 - násobne integrované pripojenie vzduchu**
- pre prenos tlakového vzduchu bez hadíc
- súprava hadíc nemusí byť natáčaná spolu

7 **zvierkovnica**
- pripojenie pre induktívny snímač priblíženia

8 **integrovaný a patentovaný tlmič nárazov**
- nastaviteľné tlmenie koncových polôh
- vďaka namontovaniu v pneumatickom tlakovom priestore sa zabráni ohrievaniu

▶ TECHNICKÉ ÚDAJE

Konštrukčná veľkosť	Uhol výkyvu [°]	Moment otáčania [Nm]	Hmotnosť [kg]	Trieda IP
SW50	180	1,5	1,3	IP64
SW74	180	5,5	3	IP64
SW100	180	15	6,8	IP64
SW125	180	34	17	IP64
SW155	180	58	27	IP64
SW195	180	120	50	IP64

▶ BLIŽŠIE INFORMÁCIE SÚ K DISPOZÍCII ONLINE

Všetky informácie jedným kliknutím: www.zimmer-group.com. Pomocou objednávacieho čísla želaného produktu nájdite údaje, nákresy a 3D modely k vašej konštrukčnej veľkosti. Rýchlo, prehľadne a vždy aktuálne.

UHLOVÉ VÝKYVNÉ JEDNOTKY
KONŠTRUKČNÁ VEĽKOSŤ SW155

▶ ŠPECIFIKÁCIE PRODUKTOV

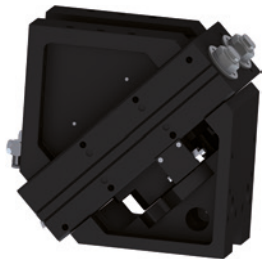

▶ OBSIAHNUTÉ V OBJEME DODÁVKY

2 [kus]
Výkyvné škrtiace spätné ventily
DRV1-4X8

4 [kus]
O-Ring
COR0090150

▶ ODPORÚČANÉ PRÍSLUŠENSTVO

NAPÁJANIE

DSV1-8
Poistné tlakové ventil

DSV1-8E
Poistné tlakové ventil s rýchlym odvzdušnením

SENZOR

NJ8-E2
induktívny snímač priblíženia - kábel 5 m

MFS02-K-KHC-P1-PNP
Senzor magnetického poľa priamy, kábel 5 m

MFS02-S-KHC-P1-PNP
Senzor magnetického poľa priamy, kábel 0,3 m - zástrčka M8

PRIPOJENIA/OSTATNÉ

KAG500
Konektor priame kábel 5 m - puzdro M8

KAW500
konektor uhlové kábel 5 m - puzdro M8

S8-G-3
Konektor konfekčne použiteľný priame - zástrčka M8

S12-G-3
konektor konfekčne použiteľný priame - zástrčka M12

	► Technické údaje
Objednávacie č.	**SW155D4-C**
Uhol výkyvu [°]	180
Moment otáčania [Nm]	58
Rotačný čas [s]*	0,8
Priechodný otvor Ø [mm]	40
Pneumatický prenos energie [Počet]	4
Zaťaženie ložiska axiálne [N]	5900
Zaťaženie ložiska radiálne [Nm]	760
Opakovacia presnosť +/- [°]	0,01
Prevádzkový tlak min. [bar]	3
Prevádzkový tlak max. [bar]	8
Menovitý prevádzkový tlak [bar]	6
Prevádzková teplota min. [°C]	5
Prevádzková teplota max. [°C]	+80
Objem valca na cyklus [cm³]	730
Povolenia	LABS / REACH / RoHS
Druh krytia potem IEC 60529	IP64
Hmotnosť [kg]	27

*bez záťaže nadstavby

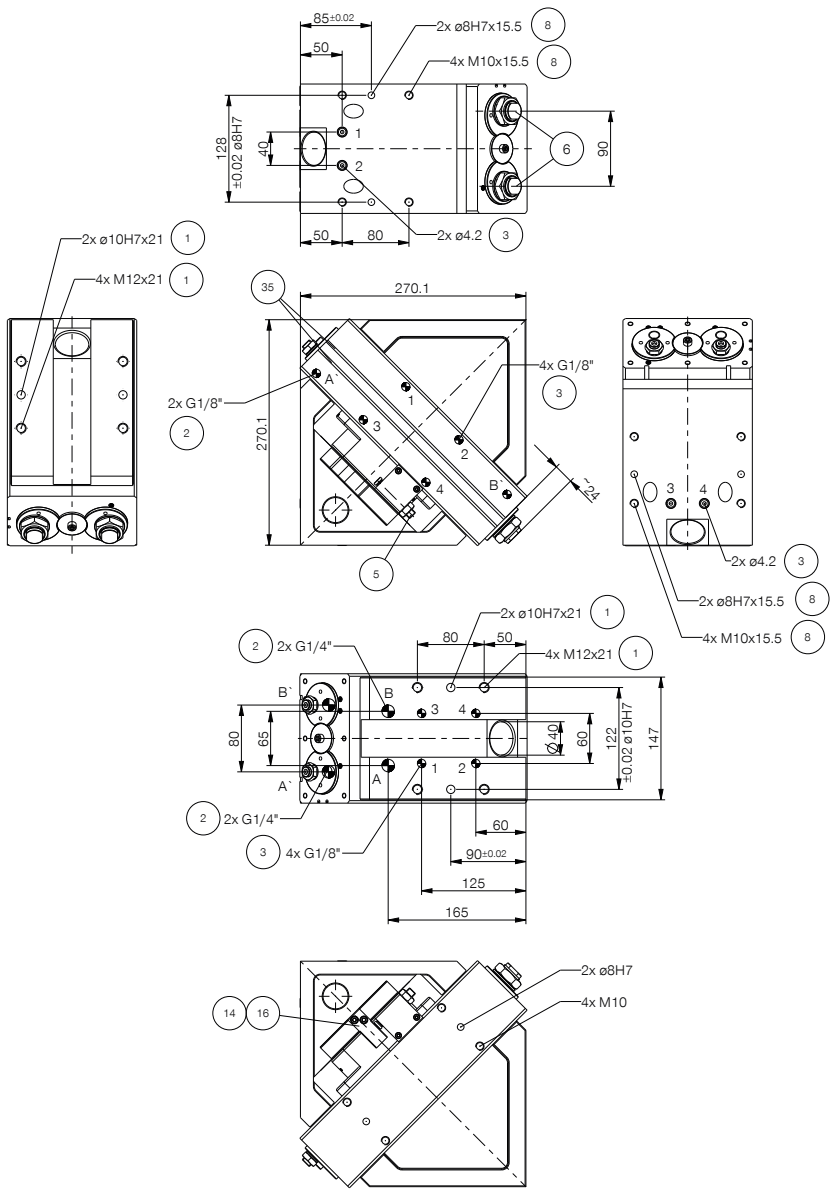

1. Upevnenie výkyvnej jednotky
2. Napájanie
3. integrované vzduchové vedenie
5. nastavovacia skrutka
6. Tlmiče nárazov
8. Upevnenie na strane nástrojov
14. Spínací doraz 180°
16. Pevný doraz 180°
35. Drážka pre registráciu senzora magnetického poľa
38. Adaptéry
39. Otočná jednotka
A. Prípojka vzduchu 180°
B. Prípojka vzduchu 0°
A'. Prípojka vzduchu alternatívny (180°)
B'. Prípojka vzduchu alternatívny (0°)

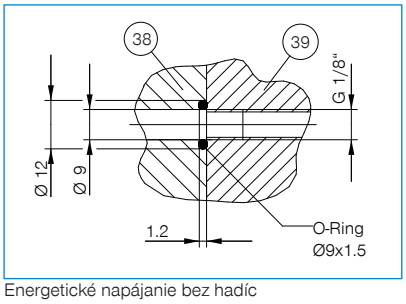

Energetické napájanie bez hadíc
(na strane stroja)

UHLOVÉ VÝKYVNÉ JEDNOTKY
SÉRIA SW – OPIS FUNKCIE

NAPÁJANIE

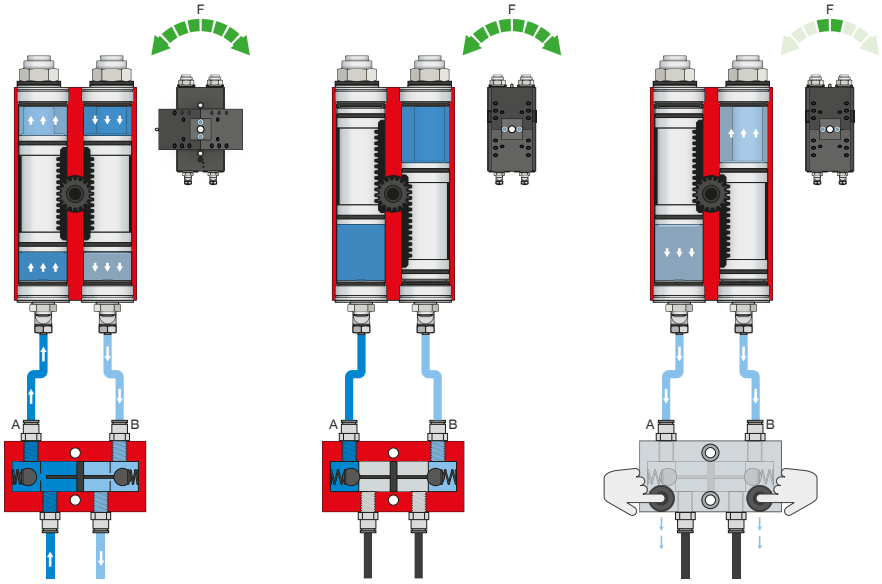

Poistný tlakový ventil – DSV

Zaručuje bezpečné zachovanie sily a polohy pri poklese systémového tlaku

Vďaka integrovanému, odblokovateľnému, dvojitému spätnému ventilu sa zachová systémový tlak otočnej jednotky v prípade núdzového vypnutia. Na zaručenie funkcie musí byť ventil zabudovaný čo najbližšie k prívodu vzduchu otočnej jednotky. Pri variante E sú zabudované dve tlačidlá, pomocou ktorých sa otočná jednotka môže kontrolovane odvzdušniť.

SENZOR

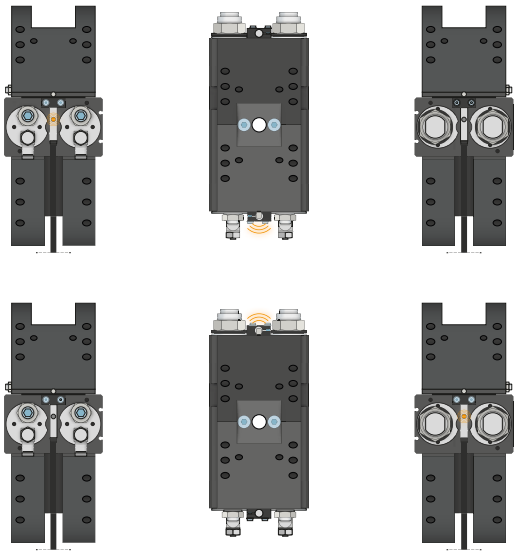

Indukčné senzory – NJ

Senzor sa zavedie až na doraz do zvierkovnice a zafixuje sa. Následne sa robí vyladenie na želanú polohu prostredníctvom nastavenia spínacieho jazýčka. K dispozícii sú senzory vo vyhotoveniach s 5 m káblom s otvoreným prameňom drôtených laniek, s 0,3 m káblom s konektorom, ako aj s priamym konektorovým vývodom.

SENZOR

MFS02

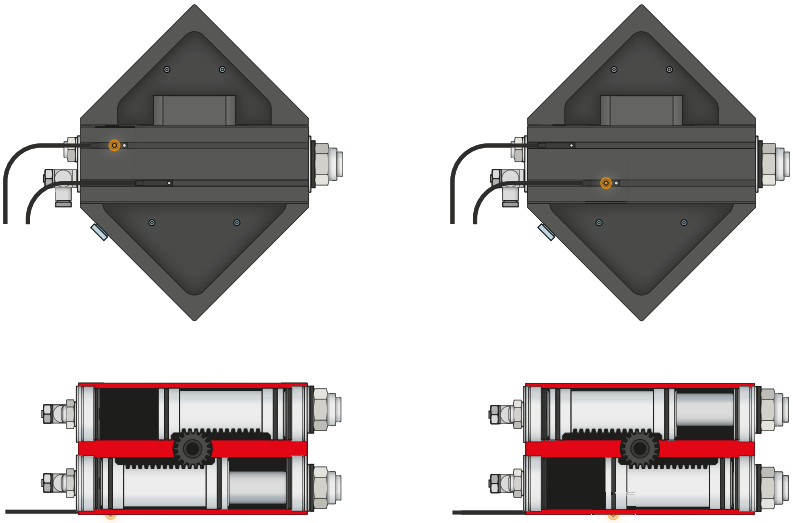

1-bodové senzory magnetického poľa – MFS

Na bezkontaktnú kontrolu polohy piestu

Tieto senzory sú namontované v drážke C chápadla a detekujú magnety pripevnené na pieste otočnej jednotky. Aby sa zabezpečilo nasadenie pri najrôznejších priestorových podmienkach, musia byť k dispozícii senzory v dvoch variantoch. Zatiaľ čo ležatý MFS02, s priamym káblovým vývodom, sa v drážke C otočnej jednotky takmer úplne stratí, stojaci MFS01 sa síce stavia vyššie, má však káblový vývod, ktorý je posunutý o 90°. Tieto varianty existujú vo vyhotoveniach s 5 m káblom s otvoreným prameňom drôtených laniek a s 0,3 m káblom s konektorom.

PRIPOJENIA/OSTATNÉ

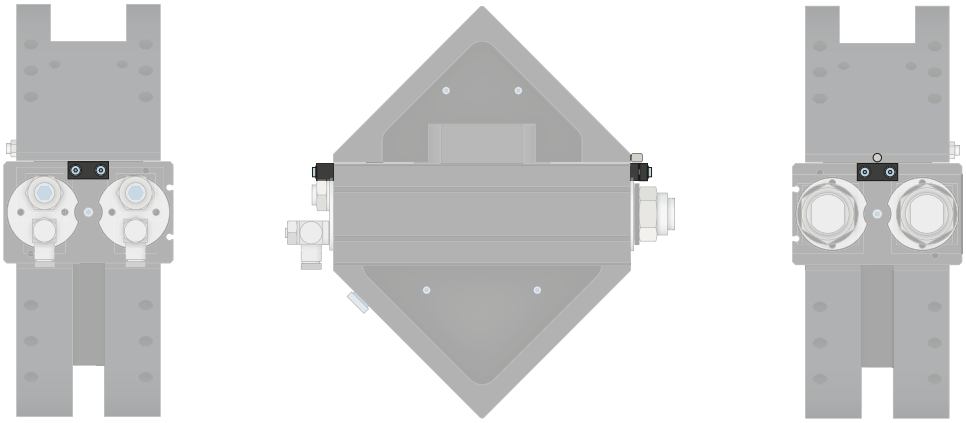

Montážna súprava

Montážna súprava sa montuje na chápadlo pomocou dodaného upevňovacieho materiálu. Montážna súprava umožňuje kontrolu polôh chápadla prostredníctvom spínača priblíženia.

UHLOVÉ VÝKYVNÉ JEDNOTKY
SÉRIA SW – OPIS FUNKCIE

PRIPOJENIA/OSTATNÉ

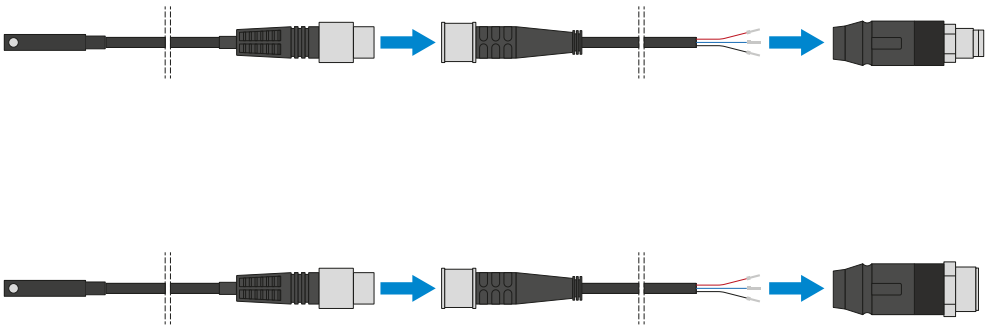

Konektor

Na predĺženie a sériové pripojenie pripojovacích vedení pre senzoriku

K dispozícii sú káble s dĺžkou 5 m s otvoreným prameňom drôtených laniek. Káble je možné samostatne skrátiť podľa konkrétnych potrieb alebo sa môžu sériovo pripojiť s konektormi vo veľkostiach M8 a M12.