분류기
시리즈 VE

▶ 제품의 장점

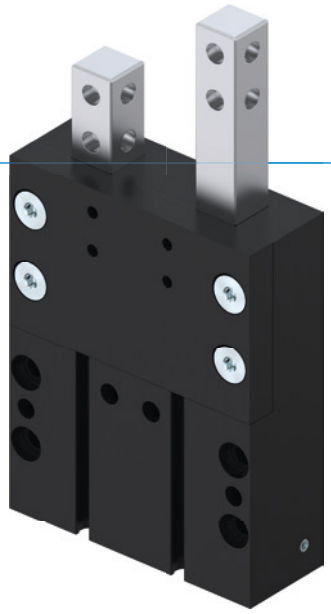

▶ **기계식 강제 제어**

각 하나의 공작물만 분리된 후 통과될 수 있기 때문에 귀하의 애플리케이션의 공정 안정성을 보장합니다.

▶ **여기서 직접 결정해 보십시오!**

자계 센서 또는 인덕티브 근접 스위치를 통한 조회: 기준과 달리 자유로운 선택이 가능합니다.

▶ **고장 없는 연속 사용**

"Made in Germany"의 당사의 타협 없는 품질은 정비 없이 최대 1000만 사이클을 보장합니다.

▶ 시리즈 특징

설비 크기	
	VEXX
1000만까지 정비가 불필요한 주기(최대)	●
인덕티브 센서	●
자계 센서	●
IP40	●

▶ 용도 명세

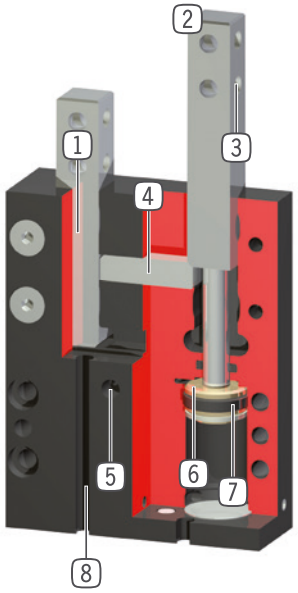

1 **사각형 가이드**
- 견고하고, 힘 및 모멘트 흡수 용도

2 **플런저**
- 경질 특수강으로 이루어짐

3 **수용부**
- 개별 분류기 조를 수용하기 위한 보어

4 **잠금**
- 통합된 기계식 강제 제어

5 **에너지 공급**
- 여러 측면에서 대체 가능

6 **구동**
- 이중 작용하는 2개의 공압 실린더

7 **영구 자석**
- 신호 발생기로서 피스톤 챔버에 내장되어 있음

8 **통합된 조회 홈**
- 자계 센서의 위치 설정을 위한 홈

▶ 기술 데이터

설비 크기	스트로크 [mm]	삽입 시 힘 [N]	회수 시 힘 [N]	무게 [kg]	IP 분류
VE10	10	30	40	0.16	IP40
VE14	20	65	80	0.3	IP40
VE15	40	65	80	0.49	IP40
VE22	30	170	220	0.92	IP40
VE23	60	170	220	1.5	IP40

▶ 세부 정보는 온라인으로 사용가능

모든 정보는 한 클릭으로: www.zimmer-group.com. 기술 정보모든 정보를 원하시는 제품의 주문번호로 여러분의 설비크기에 해당되는 데이터, 도면, 3-D 모델, 작동설명서를 보실 수 있습니다. 빠르고, 한 눈에 들어오는 최신 정보.

분류기
설비 크기 VE23

▶ 제품 규격

▶ **힘 및 모멘트**

플러전에 인가되어야 하는 정적 힘 및 모멘트를 나타냅니다.

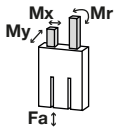

Mr [Nm]	9
Mx [Nm]	9
My [Nm]	9
Fa [N]	180

▶ 부품 권장

에너지 공급

GVM5
직선-나사 체결부

WVM5
각-선회-나사 체결부

센서

KB8-20
클램프 서포트

NJ8-E2
인덕티브 근접 스위치 - 케이블 5 m

NJ8-E2S
유도식 접근 스위치, M8

MFS01-K-KHC-P1-PNP
자기장 센서 앵글, 케이블 5m

센서

MFS01-S-KHC-P1-PNP
자기장 센서 앵글, 케이블 0.3m-커넥터 M8

MFS02-K-KHC-P1-PNP
자기장 센서 직선, 케이블 5m

MFS02-S-KHC-P1-PNP
자기장 센서 직선, 케이블 0.3m-커넥터 M8

연결/기타

KAG500
직선 케이블 5 m - 소켓 M8 플러그 연결

KAW500
플러그 연결, 각, 케이블 5 m - 소켓 M8

	► 기술 데이터
주문번호	**VE23-B**
플런저당 스트로크 [mm]	60
회수 시 힘 [N]	220
삽입 시 힘 [N]	170
자동 정지	기계식
사이클 타임 [s]	0.15
반복정밀도 +/- [mm]	0.05
최소 작동 압력 [bar]	3
최대 작동 압력 [bar]	8
정격 작동 압력 [bar]	6
최소 작동온도 [°C]	5
최대 작동온도 [°C]	+80
사이클 당 실린더 부피 [cm³]	83
인증	LABS / REACH / RoHS
IEC 60529 준거 보호방식	IP40
무게 [kg]	1.5

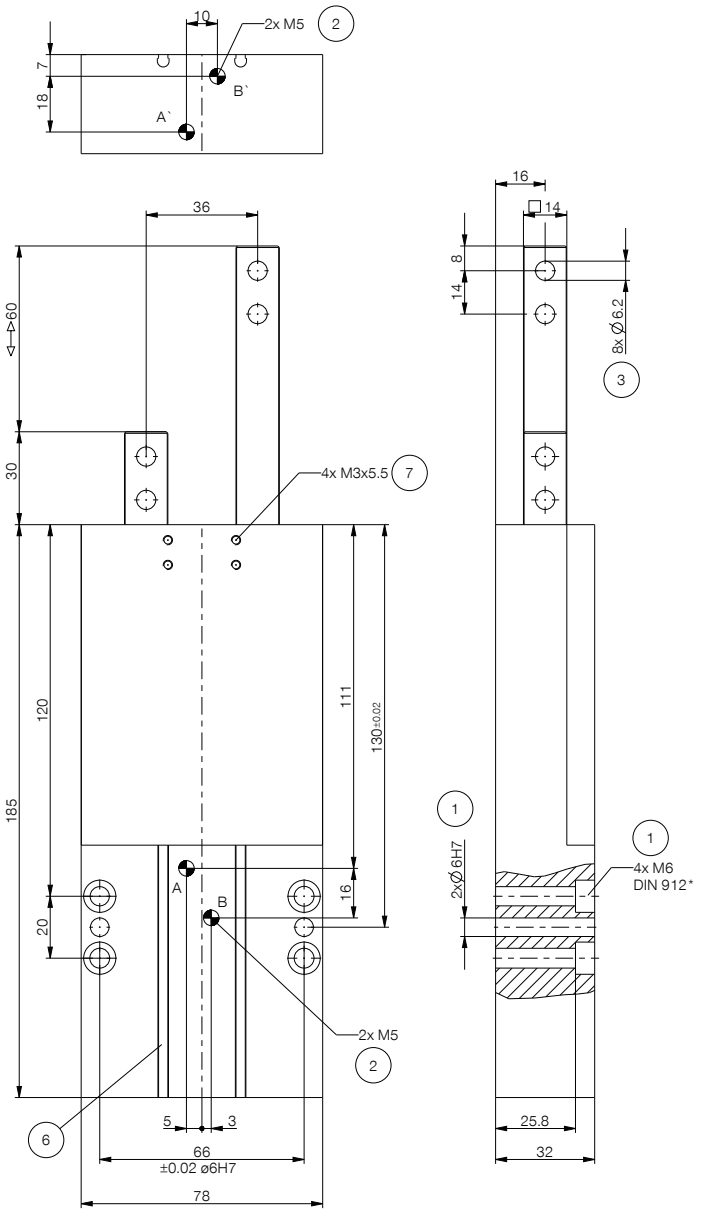

① 분류기 고정 장치
② 에너지 공급
③ 조 고정 장치
⑥ 자계 센서 슬롯 조회
⑦ 클램프 서포트 고정 장치
㊳ 어댑터
㊴ 분류기
Ⓐ 공기 연결부(왼쪽 삽입/오른쪽 회수)
Ⓑ 공기 연결부(왼쪽 회수/오른쪽 삽입)
Ⓐ' 대안적 공기 연결부(왼쪽 삽입/오른쪽 회수)
Ⓑ' 대안적 공기 연결부(왼쪽 회수/오른쪽 삽입)

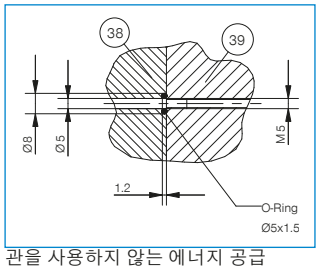

관을 사용하지 않는 에너지 공급