ENERGETICKÉ ELEMENTY

WER1500FSI08-00-A

	▶ Technické údaje
Objednávacie č.	**WER1500FSI08-00-A**
Séria	WER1500
Typ prenosu	elektrický
Funkcia	Prúdový signál
Vhodné pre konštrukčná veľkosť	HWR2031 / HWR2040 / HWR2050 / HWR63-B / HWR80-B / WPR5031-A / WPR5040-A / WPR5050-A / WPR5063-A / WPR5080-A / FWR40-B / FWR50-B / FWR63-B / FWR80-B
Vhodné pre	Pevný diel
Počet kontaktov	8
Druh spojenia	Pružinové kontakty
Menovitý prúd [A]	2
Prevádzkové napätie [V]	30
Prípojný závit	M12
Typ pripojenia	Konektor
Druh pripojeniaen	Okrúhly konektor*
Orientácia pripojenia	radiálne
Spájacia sila [N]	8
Sila rozpojenia [N]	-
Povolenia	LABS / REACH / RoHS
Druh krytia potem IEC 60529	IP54**
Hmotnosť [kg]	0,047

*dodržujte priemer zástrčky, vhodné len pre zmontované káble

**len v spojenom stave

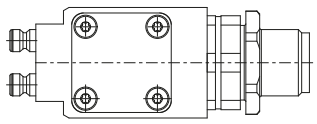

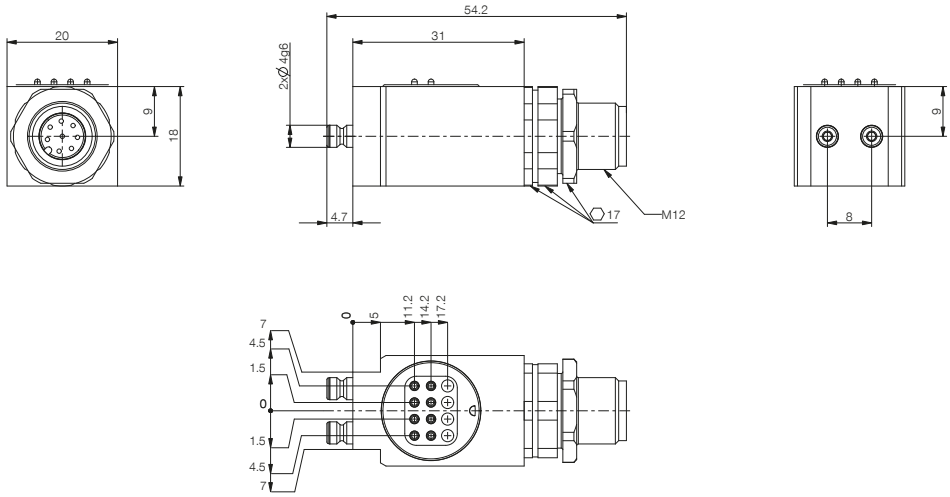

Obsadenie PIN-ov

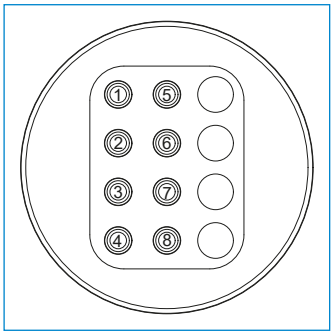
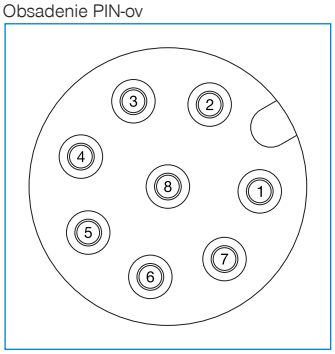
Obsadenie PIN-ov