SISTEMAS DE PLANO ASPIRANTE
SERIE ZGA

▶ VENTAJAS DE PRODUCTO

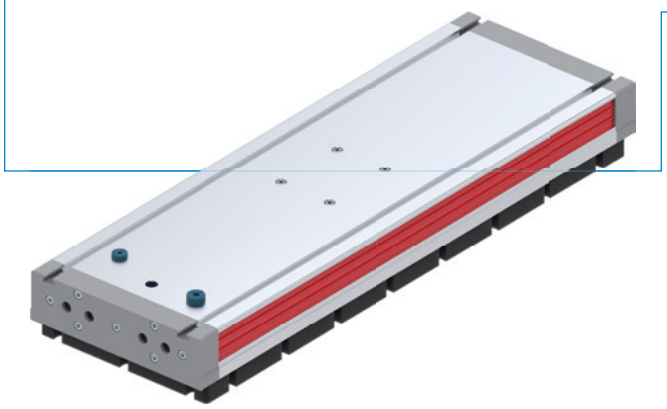

▶ Uso versátil

La serie ZGA es adecuada para una amplia variedad de piezas de trabajo y superficies, y al mismo tiempo permite una adaptación flexible a diferentes aplicaciones.

▶ Agarre fiable

La tecnología de válvulas integrada garantiza que la fuerza de sujeción se mantenga de forma fiable, incluso con piezas de trabajo de distintos tamaños y con superficies de agarre parcialmente cubiertas.

▶ Configurable de forma flexible

Gracias a sus diferentes versiones y opciones de configuración, la serie ZGA se puede adaptar de forma personalizada a cada aplicación y a los distintos requisitos.

▶ Homologaciones: LABS / REACH / RoHS

▶ CLAVE DE PRODUCTO

ZGA	200X300	-	34	-	FS2	-	N
Serie	Dimensiones		Niveles y número de cartuchos de vacío		Tecnología de válvulas y patrón de orificios		Válvula de regulación de aire y soplado, sensor

▶ DIAGRAMAS

ZGA80

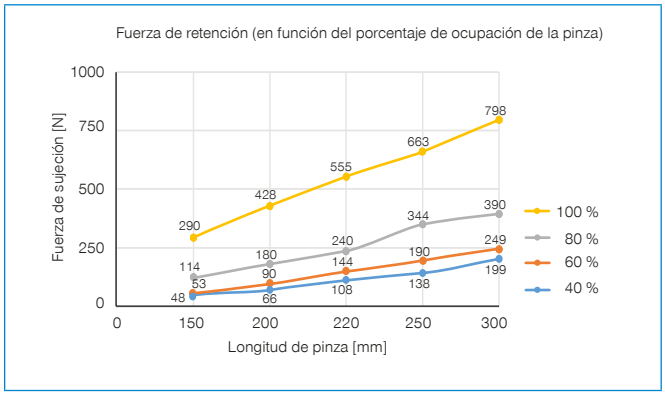

ZGA130

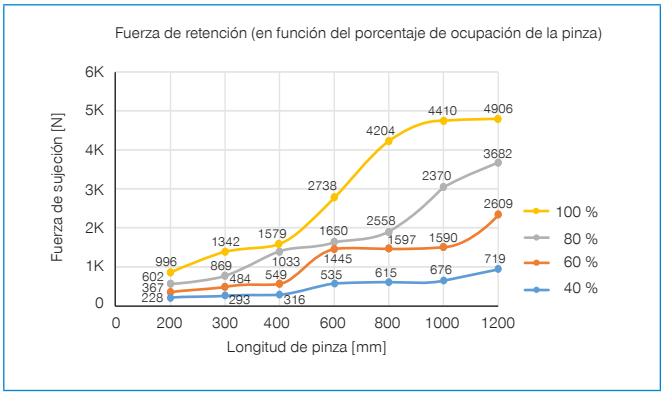

ZGA200

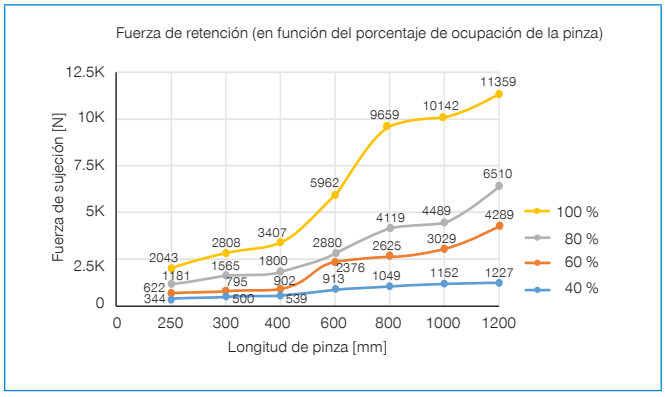

ZGA300

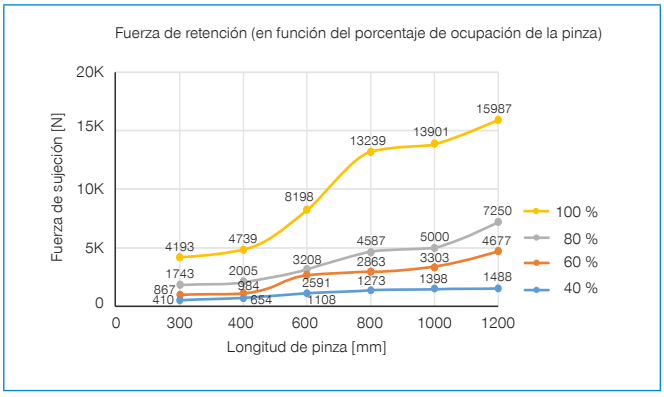

▶ DIBUJOS TÉCNICOS

ZGA80

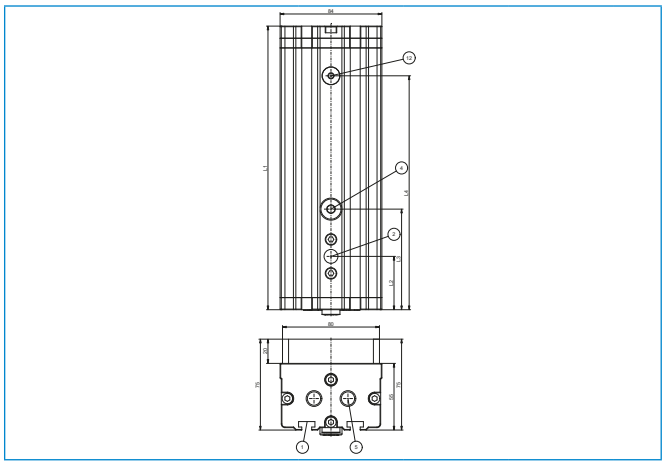

ZGA80 con accesorios

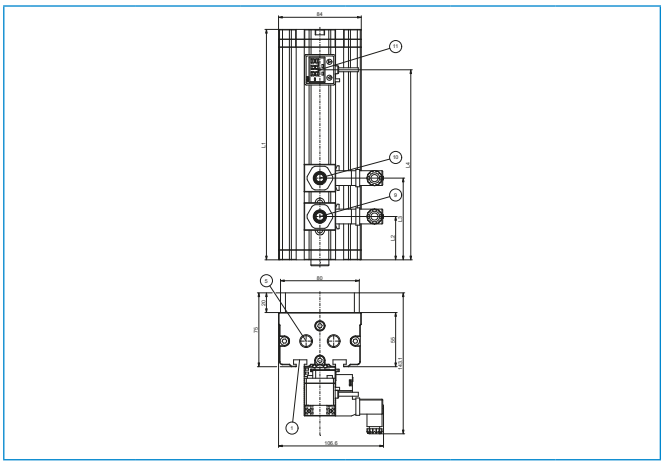

① Sujeción

② Conexión para presión

④ Conexión de soplado

⑤ Aire de escape/válvula de aire de escape

⑨ Válvula de regulación de aire

⑩ Válvula de regulación de soplado

⑪ Contactor de vacío

⑫ Conexión de contactor de vacío

Modelo	L1 [mm]	L2 [mm]	L3 [mm]	L4 [mm]
ZGA80X150	164	30	136	0
ZGA80X200	214	80	121	186
ZGA80X220	234	44	83	193
ZGA80X250	264	72	34	222
ZGA80X300	314	42	80	272

ZGA130

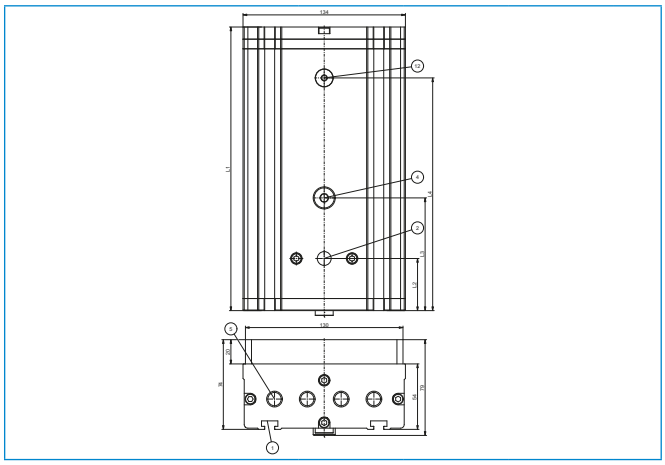

ZGA130 con accesorios

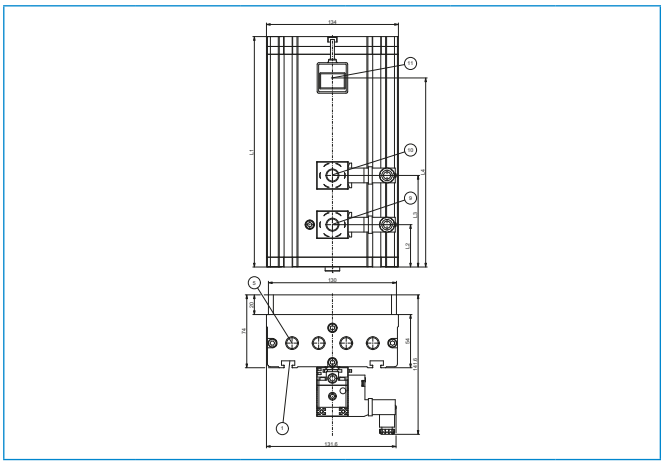

① Sujeción

② Conexión para presión

④ Conexión de soplado

⑤ Aire de escape/válvula de aire de escape

⑨ Válvula de regulación de aire

⑩ Válvula de regulación de soplado

⑪ Contactor de vacío

⑫ Conexión de contactor de vacío

Modelo	L1 [mm]	L2 [mm]	L3 [mm]	L4 [mm]
ZGA130X220	234	43	93	192
ZGA130X300	314	43	93	272
ZGA130X400	414	143	93	372
ZGA130X600	621	350	400	579
ZGA130X800	822	551	601	780
ZGA130X1000	1022	751	801	980
ZGA130X1200	1222	951	1001	1180

SISTEMAS DE PLANO ASPIRANTE
SERIE ZGA

ZGA200

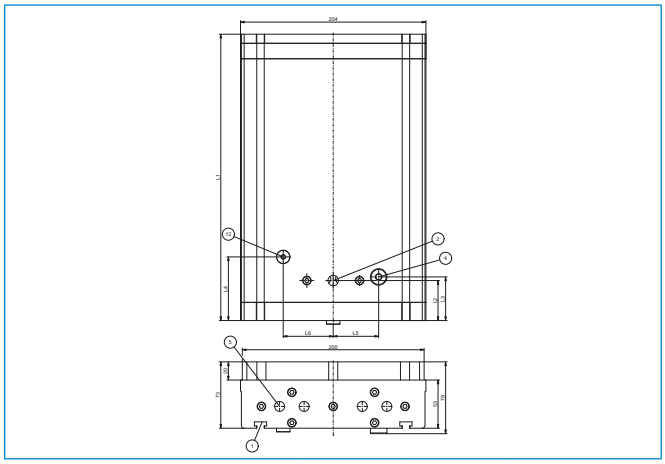

ZGA200 con accesorios

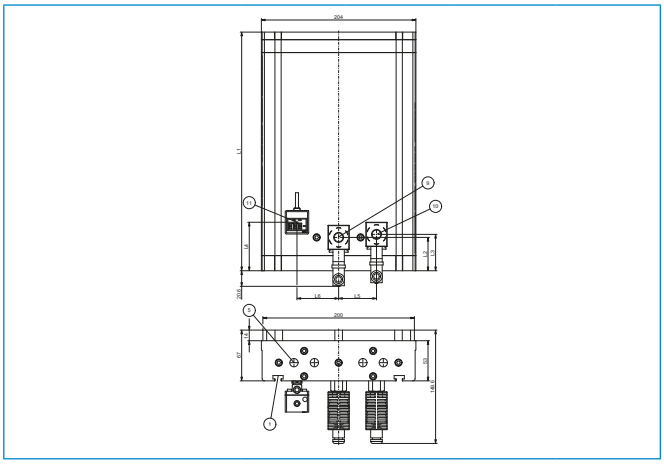

① Sujeción

② Conexión para presión

④ Conexión de soplado

⑤ Aire de escape/válvula de aire de escape

⑨ Válvula de regulación de aire

⑩ Válvula de regulación de soplado

⑪ Contactor de vacío

⑫ Conexión de contactor de vacío

Modelo	L1 [mm]	L2 [mm]	L3 [mm]	L4 [mm]	L5 [mm]	L6 [mm]
ZGA200X300	315	44	48	64	50	55
ZGA200X400	415	44	48	70	50	55
ZGA200X600	622	51	55	71	55	55
ZGA200X800	822	51	55	77	55	55
ZGA200X1000	1022	51	77	77	55	55
ZGA200X1200	1222	51	77	77	55	55

ZGA300

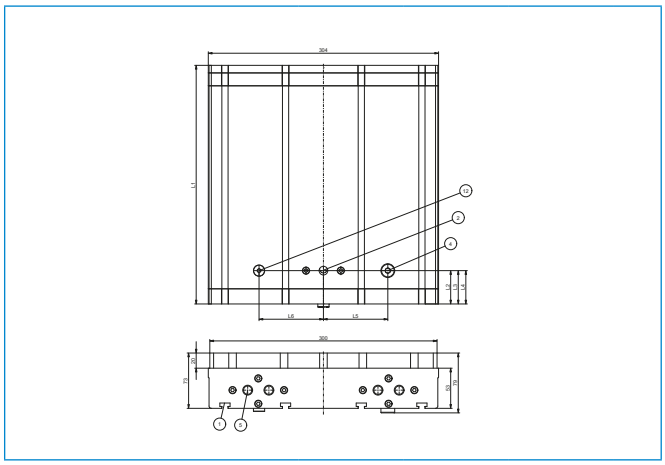

ZGA300 con accesorios

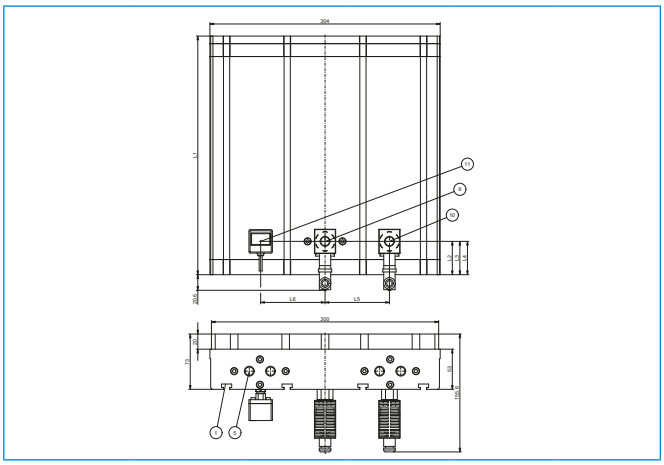

① Sujeción

② Conexión para presión

④ Conexión de soplado

⑤ Aire de escape/válvula de aire de escape

⑨ Válvula de regulación de aire

⑩ Válvula de regulación de soplado

⑪ Contactor de vacío

⑫ Conexión de contactor de vacío

Modelo	L1 [mm]	L2 [mm]	L3 [mm]	L4 [mm]	L5 [mm]	L6 [mm]
ZGA300X300	315	44	44	44	85	85
ZGA300X400	415	44	44	44	85	85
ZGA300X600	622	51	51	51	86	86
ZGA300X800	822	51	51	51	86	86
ZGA300X1000	1022	51	51	51	86	86
ZGA300X1200	1222	51	51	51	86	86

▶ DATOS TÉCNICOS

	▶ Datos técnicos								
Referencia	Nivel de vacío máx. [kPa]	Caudal [l/min]	Consumo de aire a 4 bar [l/min]	Consumo de aire a 6 bar [l/min]	Patrón de orificios de la esponja hermetizada	Válvula de regulación de aire	Válvula de regulación de soplado	Tipo de válvula plano aspirante	Peso [kg]
ZGA80X150-32-CL2	-85	171	64		Redonda Ø12	No	No	Válvula antirretorno	1
ZGA80X150-32-CL2-N	-85	171	64		Redonda Ø12	Sí	Sí	Válvula antirretorno	1
ZGA80X150-32-CL2-P	-85	171	64		Redonda Ø12	Sí	Sí	Válvula antirretorno	1
ZGA80X150-32-FL2	-85	171	64		Redonda Ø12	No	No	Resistencia al flujo	1
ZGA80X150-32-FL2-N	-85	171	64		Redonda Ø12	Sí	Sí	Resistencia al flujo	1
ZGA80X150-32-FL2-P	-85	171	64		Redonda Ø12	Sí	Sí	Resistencia al flujo	1
ZGA80X150-32-FS2	-85	171	64		Redonda Ø12	No	No	Resistencia al flujo	1
ZGA80X150-32-FS2-N	-85	171	64		Redonda Ø12	Sí	Sí	Resistencia al flujo	1
ZGA80X150-32-FS2-P	-85	171	64		Redonda Ø12	Sí	Sí	Resistencia al flujo	1
ZGA80X200-32-CL2	-85	171		208	Redonda Ø12	No	No	Válvula antirretorno	1.4
ZGA80X200-32-CL2-N	-85	171		208	Redonda Ø12	Sí	Sí	Válvula antirretorno	1.4
ZGA80X200-32-CL2-P	-85	171		208	Redonda Ø12	Sí	Sí	Válvula antirretorno	1.7
ZGA80X200-32-FL2	-85	171		208	Redonda Ø12	No	No	Resistencia al flujo	1.4
ZGA80X200-32-FL2-N	-85	171		208	Redonda Ø12	Sí	Sí	Resistencia al flujo	1.7
ZGA80X200-32-FL2-P	-85	171		208	Redonda Ø12	Sí	Sí	Resistencia al flujo	1.7
ZGA80X200-32-FS2	-85	171		208	Redonda Ø12	No	No	Resistencia al flujo	1.4
ZGA80X200-32-FS2-N	-85	171		208	Redonda Ø12	Sí	Sí	Resistencia al flujo	1.7
ZGA80X200-32-FS2-P	-85	171		208	Redonda Ø12	Sí	Sí	Resistencia al flujo	1.7
ZGA80X220-22-CL2	-75	400		208	Redonda Ø12	No	No	Válvula antirretorno	1.5
ZGA80X220-22-CL2-N	-75	400		208	Redonda Ø12	Sí	Sí	Válvula antirretorno	1.5
ZGA80X220-22-CL2-P	-75	400		208	Redonda Ø12	Sí	Sí	Válvula antirretorno	1.5
ZGA80X220-22-FL2	-75	400		208	Redonda Ø12	No	No	Resistencia al flujo	1.5
ZGA80X220-22-FL2-N	-75	400		208	Redonda Ø12	Sí	Sí	Resistencia al flujo	1.5
ZGA80X220-22-FL2-P	-75	400		208	Redonda Ø12	Sí	Sí	Resistencia al flujo	1.5
ZGA80X220-22-FS2	-75	400		208	Redonda Ø12	No	No	Resistencia al flujo	1.5
ZGA80X220-22-FS2-N	-75	400		208	Redonda Ø12	Sí	Sí	Resistencia al flujo	1.5
ZGA80X220-22-FS2-P	-75	400		208	Redonda Ø12	Sí	Sí	Resistencia al flujo	1.5
ZGA80X250-22-CL2	-75	400		208	Redonda Ø12	No	No	Válvula antirretorno	1.6
ZGA80X250-22-CL2-N	-75	400		208	Redonda Ø12	Sí	Sí	Válvula antirretorno	1.6
ZGA80X250-22-CL2-P	-75	400		208	Redonda Ø12	Sí	Sí	Válvula antirretorno	1.6
ZGA80X250-22-FL2	-75	400		208	Redonda Ø12	No	No	Resistencia al flujo	1.6
ZGA80X250-22-FL2-N	-75	400		208	Redonda Ø12	Sí	Sí	Resistencia al flujo	1.6
ZGA80X250-22-FL2-P	-75	400		208	Redonda Ø12	Sí	Sí	Resistencia al flujo	1.6
ZGA80X250-22-FS2	-75	400		208	Redonda Ø12	No	No	Resistencia al flujo	1.6
ZGA80X250-22-FS2-N	-75	400		208	Redonda Ø12	Sí	Sí	Resistencia al flujo	1.6
ZGA80X250-22-FS2-P	-75	400		208	Redonda Ø12	Sí	Sí	Resistencia al flujo	1.6
ZGA80X300-32-CL2	-75	724		208	Redonda Ø12	No	No	Válvula antirretorno	1.8
ZGA80X300-32-CL2-N	-75	724		208	Redonda Ø12	Sí	Sí	Válvula antirretorno	1.8
ZGA80X300-32-CL2-P	-75	724		208	Redonda Ø12	Sí	Sí	Válvula antirretorno	1.8
ZGA80X300-32-FL2	-75	724		208	Redonda Ø12	No	No	Resistencia al flujo	1.8
ZGA80X300-32-FL2-N	-75	724		208	Redonda Ø12	Sí	Sí	Resistencia al flujo	1.8
ZGA80X300-32-FL2-P	-75	724		208	Redonda Ø12	Sí	Sí	Resistencia al flujo	1.8
ZGA80X300-32-FS2	-75	724		208	Redonda Ø12	No	No	Resistencia al flujo	1.8
ZGA80X300-32-FS2-N	-75	724		208	Redonda Ø12	Sí	Sí	Resistencia al flujo	1.8
ZGA80X300-32-FS2-P	-75	724		208	Redonda Ø12	Sí	Sí	Resistencia al flujo	1.8
ZGA130X220-24-CL2	-75	800		416	Redonda Ø12	No	No	Válvula antirretorno	1.8
ZGA130X220-24-CL2-N	-75	800		416	Redonda Ø12	Sí	Sí	Válvula antirretorno	1.8
ZGA130X220-24-CL2-P	-75	800		416	Redonda Ø12	Sí	Sí	Válvula antirretorno	1.8
ZGA130X220-24-FL2	-75	800		416	Redonda Ø12	No	No	Resistencia al flujo	1.8
ZGA130X220-24-FL2-N	-75	800		416	Redonda Ø12	Sí	Sí	Resistencia al flujo	1.8
ZGA130X220-24-FL2-P	-75	800		416	Redonda Ø12	Sí	Sí	Resistencia al flujo	1.8
ZGA130X220-24-FS2	-75	800		416	Redonda Ø12	No	No	Resistencia al flujo	1.8
ZGA130X220-24-FS2-N	-75	800		416	Redonda Ø12	Sí	Sí	Resistencia al flujo	1.8
ZGA130X220-24-FS2-P	-75	800		416	Redonda Ø12	Sí	Sí	Resistencia al flujo	1.8
ZGA130X300-34-CL2	-75	1448		416	Redonda Ø12	No	No	Válvula antirretorno	2.6
ZGA130X300-34-CL2-N	-75	1448		416	Redonda Ø12	Sí	Sí	Válvula antirretorno	2.6

SISTEMAS DE PLANO ASPIRANTE
SERIE ZGA

Referencia	► Datos técnicos								
	Nivel de vacío máx. [kPa]	Caudal [l/min]	Consumo de aire a 4 bar [l/min]	Consumo de aire a 6 bar [l/min]	Patrón de orificios de la esponja hermetizada	Válvula de regulación de aire	Válvula de regulación de soplado	Tipo de válvula plano aspirante	Peso [kg]
ZGA130X300-34-CL2-P	-75	1448		416	Redonda Ø12	Sí	Sí	Válvula antirretorno	2.6
ZGA130X300-34-FL2	-75	1448		416	Redonda Ø12	No	No	Resistencia al flujo	2.6
ZGA130X300-34-FL2-N	-75	1448		416	Redonda Ø12	Sí	Sí	Resistencia al flujo	2.6
ZGA130X300-34-FL2-P	-75	1448		416	Redonda Ø12	Sí	Sí	Resistencia al flujo	2.6
ZGA130X300-34-FS2	-75	1448		416	Redonda Ø12	No	No	Resistencia al flujo	2.6
ZGA130X300-34-FS2-N	-75	1448		416	Redonda Ø12	Sí	Sí	Resistencia al flujo	2.6
ZGA130X300-34-FS2-P	-75	1448		416	Redonda Ø12	Sí	Sí	Resistencia al flujo	2.6
ZGA130X400-34-CL2	-75	1448		416	Redonda Ø12	No	No	Válvula antirretorno	3.2
ZGA130X400-34-CL2-N	-75	1448		416	Redonda Ø12	Sí	Sí	Válvula antirretorno	3.2
ZGA130X400-34-CL2-P	-75	1448		416	Redonda Ø12	Sí	Sí	Válvula antirretorno	3.2
ZGA130X400-34-FL2	-75	1448		416	Redonda Ø12	No	No	Resistencia al flujo	3.2
ZGA130X400-34-FL2-N	-75	1448		416	Redonda Ø12	Sí	Sí	Resistencia al flujo	3.2
ZGA130X400-34-FL2-P	-75	1448		416	Redonda Ø12	Sí	Sí	Resistencia al flujo	3.2
ZGA130X400-34-FS2	-75	1448		416	Redonda Ø12	No	No	Resistencia al flujo	3.2
ZGA130X400-34-FS2-N	-75	1448		416	Redonda Ø12	Sí	Sí	Resistencia al flujo	3.2
ZGA130X400-34-FS2-P	-75	1448		416	Redonda Ø12	Sí	Sí	Resistencia al flujo	3.2
ZGA130X600-38-CL2	-75	2896		832	Redonda Ø12	No	No	Válvula antirretorno	5.2
ZGA130X600-38-CL2-N	-75	2896		832	Redonda Ø12	Sí	Sí	Válvula antirretorno	5.2
ZGA130X600-38-CL2-P	-75	2896		832	Redonda Ø12	Sí	Sí	Válvula antirretorno	5.2
ZGA130X600-38-FL2	-75	2896		832	Redonda Ø12	No	No	Resistencia al flujo	5.2
ZGA130X600-38-FL2-N	-75	2896		832	Redonda Ø12	Sí	Sí	Resistencia al flujo	5.2
ZGA130X600-38-FL2-P	-75	2896		832	Redonda Ø12	Sí	Sí	Resistencia al flujo	5.2
ZGA130X600-38-FS2	-75	2896		832	Redonda Ø12	No	No	Resistencia al flujo	5.2
ZGA130X600-38-FS2-N	-75	2896		832	Redonda Ø12	Sí	Sí	Resistencia al flujo	5.2
ZGA130X600-38-FS2-P	-75	2896		832	Redonda Ø12	Sí	Sí	Resistencia al flujo	5.2
ZGA130X800-38-CL2	-75	2896		832	Redonda Ø12	No	No	Válvula antirretorno	6.6
ZGA130X800-38-CL2-N	-75	2896		832	Redonda Ø12	Sí	Sí	Válvula antirretorno	6.6
ZGA130X800-38-CL2-P	-75	2896		832	Redonda Ø12	Sí	Sí	Válvula antirretorno	6.6
ZGA130X800-38-FL2	-75	2896		832	Redonda Ø12	No	No	Resistencia al flujo	6.6
ZGA130X800-38-FL2-N	-75	2896		832	Redonda Ø12	Sí	Sí	Resistencia al flujo	6.6
ZGA130X800-38-FL2-P	-75	2896		832	Redonda Ø12	Sí	Sí	Resistencia al flujo	6.6
ZGA130X800-38-FS2	-75	2896		832	Redonda Ø12	No	No	Resistencia al flujo	6.6
ZGA130X800-38-FS2-N	-75	2896		832	Redonda Ø12	Sí	Sí	Resistencia al flujo	6.6
ZGA130X800-38-FS2-P	-75	2896		832	Redonda Ø12	Sí	Sí	Resistencia al flujo	6.6
ZGA130X1000-38-CL2	-75	2896		832	Redonda Ø12	No	No	Válvula antirretorno	8.1
ZGA130X1000-38-CL2-N	-75	2896		832	Redonda Ø12	Sí	Sí	Válvula antirretorno	8.1
ZGA130X1000-38-CL2-P	-75	2896		832	Redonda Ø12	Sí	Sí	Válvula antirretorno	8.1
ZGA130X1000-38-FL2	-75	2896		832	Redonda Ø12	No	No	Resistencia al flujo	8.1
ZGA130X1000-38-FL2-N	-75	2896		832	Redonda Ø12	Sí	Sí	Resistencia al flujo	8.1
ZGA130X1000-38-FL2-P	-75	2896		832	Redonda Ø12	Sí	Sí	Resistencia al flujo	8.1
ZGA130X1000-38-FS2	-75	2896		832	Redonda Ø12	No	No	Resistencia al flujo	8.1
ZGA130X1000-38-FS2-N	-75	2896		832	Redonda Ø12	Sí	Sí	Resistencia al flujo	8.1
ZGA130X1000-38-FS2-P	-75	2896		832	Redonda Ø12	Sí	Sí	Resistencia al flujo	8.1
ZGA130X1200-38-CL2	-75	2896		832	Redonda Ø12	No	No	Válvula antirretorno	9.4
ZGA130X1200-38-CL2-N	-75	2896		832	Redonda Ø12	Sí	Sí	Válvula antirretorno	9.4
ZGA130X1200-38-CL2-P	-75	2896		832	Redonda Ø12	Sí	Sí	Válvula antirretorno	9.4
ZGA130X1200-38-FL2	-75	2896		832	Redonda Ø12	No	No	Resistencia al flujo	9.4
ZGA130X1200-38-FL2-N	-75	2896		832	Redonda Ø12	Sí	Sí	Resistencia al flujo	9.4
ZGA130X1200-38-FL2-P	-75	2896		832	Redonda Ø12	Sí	Sí	Resistencia al flujo	9.4
ZGA130X1200-38-FS2	-75	2896		832	Redonda Ø12	No	No	Resistencia al flujo	9.4
ZGA130X1200-38-FS2-N	-75	2896		832	Redonda Ø12	Sí	Sí	Resistencia al flujo	9.4
ZGA130X1200-38-FS2-P	-75	2896		832	Redonda Ø12	Sí	Sí	Resistencia al flujo	9.4
ZGA200X300-34-CL2	-75	1448		416	Redonda Ø12	No	No	Válvula antirretorno	3.5
ZGA200X300-34-CL2-N	-75	1448		416	Redonda Ø12	Sí	Sí	Válvula antirretorno	3.5
ZGA200X300-34-CL2-P	-75	1448		416	Redonda Ø12	Sí	Sí	Válvula antirretorno	3.5
ZGA200X300-34-FL2	-75	1448		416	Redonda Ø12	No	No	Resistencia al flujo	3.5
ZGA200X300-34-FL2-N	-75	1448		416	Redonda Ø12	Sí	Sí	Resistencia al flujo	3.5
ZGA200X300-34-FL2-P	-75	1448		416	Redonda Ø12	Sí	Sí	Resistencia al flujo	3.5
ZGA200X300-34-FS2	-75	1448		416	Redonda Ø12	No	No	Resistencia al flujo	3.5

Referencia	► Datos técnicos								
	Nivel de vacío máx. [kPa]	Caudal [l/min]	Consumo de aire a 4 bar [l/min]	Consumo de aire a 6 bar [l/min]	Patrón de orificios de la esponja hermetizada	Válvula de regulación de aire	Válvula de regulación de soplado	Tipo de válvula plano aspirante	Peso [kg]
ZGA200X300-34-FS2-N	-75	1448		416	Redonda Ø12	Sí	Sí	Resistencia al flujo	3.5
ZGA200X300-34-FS2-P	-75	1448		416	Redonda Ø12	Sí	Sí	Resistencia al flujo	3.5
ZGA200X400-34-CL2	-75	1448		416	Redonda Ø12	No	No	Válvula antirretorno	4.4
ZGA200X400-34-CL2-N	-75	1448		416	Redonda Ø12	Sí	Sí	Válvula antirretorno	4.4
ZGA200X400-34-CL2-P	-75	1448		416	Redonda Ø12	Sí	Sí	Válvula antirretorno	4.4
ZGA200X400-34-FL2	-75	1448		416	Redonda Ø12	No	No	Resistencia al flujo	4.4
ZGA200X400-34-FL2-N	-75	1448		416	Redonda Ø12	Sí	Sí	Resistencia al flujo	4.4
ZGA200X400-34-FL2-P	-75	1448		416	Redonda Ø12	Sí	Sí	Resistencia al flujo	4.6
ZGA200X400-34-FS2	-75	1448		416	Redonda Ø12	No	No	Resistencia al flujo	4.4
ZGA200X400-34-FS2-N	-75	1448		416	Redonda Ø12	Sí	Sí	Resistencia al flujo	4.4
ZGA200X400-34-FS2-P	-75	1448		416	Redonda Ø12	Sí	Sí	Resistencia al flujo	4.4
ZGA200X600-38-CL2	-75	2896		832	Redonda Ø12	No	No	Válvula antirretorno	7.1
ZGA200X600-38-CL2-N	-75	2896		832	Redonda Ø12	Sí	Sí	Válvula antirretorno	7.1
ZGA200X600-38-CL2-P	-75	2896		832	Redonda Ø12	Sí	Sí	Válvula antirretorno	7.1
ZGA200X600-38-FL2	-75	2896		832	Redonda Ø12	No	No	Resistencia al flujo	7.1
ZGA200X600-38-FL2-N	-75	2896		832	Redonda Ø12	Sí	Sí	Resistencia al flujo	7.1
ZGA200X600-38-FL2-P	-75	2896		832	Redonda Ø12	Sí	Sí	Resistencia al flujo	7.1
ZGA200X600-38-FS2	-75	2896		832	Redonda Ø12	No	No	Resistencia al flujo	7.1
ZGA200X600-38-FS2-N	-75	2896		832	Redonda Ø12	Sí	Sí	Resistencia al flujo	7.1
ZGA200X600-38-FS2-P	-75	2896		832	Redonda Ø12	Sí	Sí	Resistencia al flujo	7.1
ZGA200X800-38-CL2	-75	2896		832	Redonda Ø12	No	No	Válvula antirretorno	8.6
ZGA200X800-38-CL2-N	-75	2896		832	Redonda Ø12	Sí	Sí	Válvula antirretorno	8.6
ZGA200X800-38-CL2-P	-75	2896		832	Redonda Ø12	Sí	Sí	Válvula antirretorno	8.6
ZGA200X800-38-FL2	-75	2896		832	Redonda Ø12	No	No	Resistencia al flujo	8.6
ZGA200X800-38-FL2-N	-75	2896		832	Redonda Ø12	Sí	Sí	Resistencia al flujo	8.6
ZGA200X800-38-FL2-P	-75	2896		832	Redonda Ø12	Sí	Sí	Resistencia al flujo	8.6
ZGA200X800-38-FS2	-75	2896		832	Redonda Ø12	No	No	Resistencia al flujo	8.6
ZGA200X800-38-FS2-N	-75	2896		832	Redonda Ø12	Sí	Sí	Resistencia al flujo	8.6
ZGA200X800-38-FS2-P	-75	2896		832	Redonda Ø12	Sí	Sí	Resistencia al flujo	8.6
ZGA200X1000-38-CL2	-75	2896		832	Redonda Ø12	No	No	Válvula antirretorno	10
ZGA200X1000-38-CL2-N	-75	2896		832	Redonda Ø12	Sí	Sí	Válvula antirretorno	10
ZGA200X1000-38-CL2-P	-75	2896		832	Redonda Ø12	Sí	Sí	Válvula antirretorno	10
ZGA200X1000-38-FL2	-75	2896		832	Redonda Ø12	No	No	Resistencia al flujo	10
ZGA200X1000-38-FL2-N	-75	2896		832	Redonda Ø12	Sí	Sí	Resistencia al flujo	10
ZGA200X1000-38-FL2-P	-75	2896		832	Redonda Ø12	Sí	Sí	Resistencia al flujo	10
ZGA200X1000-38-FS2	-75	2896		832	Redonda Ø12	No	No	Resistencia al flujo	10
ZGA200X1000-38-FS2-N	-75	2896		832	Redonda Ø12	Sí	Sí	Resistencia al flujo	10
ZGA200X1000-38-FS2-P	-75	2896		832	Redonda Ø12	Sí	Sí	Resistencia al flujo	10
ZGA200X1200-38-CL2	-75	2896		832	Redonda Ø12	No	No	Válvula antirretorno	13
ZGA200X1200-38-CL2-N	-75	2896		832	Redonda Ø12	Sí	Sí	Válvula antirretorno	13
ZGA200X1200-38-CL2-P	-75	2896		832	Redonda Ø12	Sí	Sí	Válvula antirretorno	13
ZGA200X1200-38-FL2	-75	2896		832	Redonda Ø12	No	No	Resistencia al flujo	13
ZGA200X1200-38-FL2-N	-75	2896		832	Redonda Ø12	Sí	Sí	Resistencia al flujo	13
ZGA200X1200-38-FL2-P	-75	2896		832	Redonda Ø12	Sí	Sí	Resistencia al flujo	13
ZGA200X1200-38-FS2	-75	2896		832	Redonda Ø12	No	No	Resistencia al flujo	13
ZGA200X1200-38-FS2-N	-75	2896		832	Redonda Ø12	Sí	Sí	Resistencia al flujo	13
ZGA200X1200-38-FS2-P	-75	2896		832	Redonda Ø12	Sí	Sí	Resistencia al flujo	13
ZGA300X300-34-CL2	-75	1448		416	Redonda Ø12	No	No	Válvula antirretorno	3.8
ZGA300X300-34-CL2-N	-75	1448		416	Redonda Ø12	Sí	Sí	Válvula antirretorno	3.8
ZGA300X300-34-CL2-P	-75	1448		416	Redonda Ø12	Sí	Sí	Válvula antirretorno	3.8
ZGA300X300-34-FL2	-75	1448		416	Redonda Ø12	No	No	Resistencia al flujo	3.8
ZGA300X300-34-FL2-N	-75	1448		416	Redonda Ø12	Sí	Sí	Resistencia al flujo	3.8
ZGA300X300-34-FL2-P	-75	1448		416	Redonda Ø12	Sí	Sí	Resistencia al flujo	3.8
ZGA300X300-34-FS2	-75	1448		416	Redonda Ø12	No	No	Resistencia al flujo	3.8
ZGA300X300-34-FS2-N	-75	1448		416	Redonda Ø12	Sí	Sí	Resistencia al flujo	3.8
ZGA300X300-34-FS2-P	-75	1448		416	Redonda Ø12	Sí	Sí	Resistencia al flujo	3.8
ZGA300X400-34-CL2	-75	1448		416	Redonda Ø12	No	No	Válvula antirretorno	6.1
ZGA300X400-34-CL2-N	-75	1448		416	Redonda Ø12	Sí	Sí	Válvula antirretorno	6.1
ZGA300X400-34-CL2-P	-75	1448		416	Redonda Ø12	Sí	Sí	Válvula antirretorno	6.1

SISTEMAS DE PLANO ASPIRANTE
SERIE ZGA

	► Datos técnicos								
Referencia	**Nivel de vacío máx. [kPa]**	**Caudal [l/min]**	**Consumo de aire a 4 bar [l/min]**	**Consumo de aire a 6 bar [l/min]**	**Patrón de orificios de la esponja hermetizada**	**Válvula de regulación de aire**	**Válvula de regulación de soplado**	**Tipo de válvula plano aspirante**	**Peso [kg]**
ZGA300X400-34-FL2	-75	1448		416	Redonda Ø12	No	No	Resistencia al flujo	6.1
ZGA300X400-34-FL2-N	-75	1448		416	Redonda Ø12	Sí	Sí	Resistencia al flujo	6.1
ZGA300X400-34-FL2-P	-75	1448		416	Redonda Ø12	Sí	Sí	Resistencia al flujo	6.1
ZGA300X400-34-FS2	-75	1448		416	Redonda Ø12	No	No	Resistencia al flujo	6.1
ZGA300X400-34-FS2-N	-75	1448		416	Redonda Ø12	Sí	Sí	Resistencia al flujo	6.1
ZGA300X400-34-FS2-P	-75	1448		416	Redonda Ø12	Sí	Sí	Resistencia al flujo	6.1
ZGA300X600-38-CL2	-75	2896		832	Redonda Ø12	No	No	Válvula antirretorno	9.6
ZGA300X600-38-CL2-N	-75	2896		832	Redonda Ø12	Sí	Sí	Válvula antirretorno	9.6
ZGA300X600-38-CL2-P	-75	2896		832	Redonda Ø12	Sí	Sí	Válvula antirretorno	9.6
ZGA300X600-38-FL2	-75	2896		832	Redonda Ø12	No	No	Resistencia al flujo	9.6
ZGA300X600-38-FL2-N	-75	2896		832	Redonda Ø12	Sí	Sí	Resistencia al flujo	9.6
ZGA300X600-38-FL2-P	-75	2896		832	Redonda Ø12	Sí	Sí	Resistencia al flujo	9.6
ZGA300X600-38-FS2	-75	2896		832	Redonda Ø12	No	No	Resistencia al flujo	9.6
ZGA300X600-38-FS2-N	-75	2896		832	Redonda Ø12	Sí	Sí	Resistencia al flujo	9.6
ZGA300X600-38-FS2-P	-75	2896		832	Redonda Ø12	Sí	Sí	Resistencia al flujo	9.6
ZGA300X800-38-CL2	-75	2896		832	Redonda Ø12	No	No	Válvula antirretorno	12
ZGA300X800-38-CL2-N	-75	2896		832	Redonda Ø12	Sí	Sí	Válvula antirretorno	12
ZGA300X800-38-CL2-P	-75	2896		832	Redonda Ø12	Sí	Sí	Válvula antirretorno	12
ZGA300X800-38-FL2	-75	2896		832	Redonda Ø12	No	No	Resistencia al flujo	12
ZGA300X800-38-FL2-N	-75	2896		832	Redonda Ø12	Sí	Sí	Resistencia al flujo	12
ZGA300X800-38-FL2-P	-75	2896		832	Redonda Ø12	Sí	Sí	Resistencia al flujo	12
ZGA300X800-38-FS2	-75	2896		832	Redonda Ø12	No	No	Resistencia al flujo	12
ZGA300X800-38-FS2-N	-75	2896		832	Redonda Ø12	Sí	Sí	Resistencia al flujo	12
ZGA300X800-38-FS2-P	-75	2896		832	Redonda Ø12	Sí	Sí	Resistencia al flujo	12
ZGA300X1000-38-CL2	-75	2896		832	Redonda Ø12	No	No	Válvula antirretorno	15
ZGA300X1000-38-CL2-N	-75	2896		832	Redonda Ø12	Sí	Sí	Válvula antirretorno	15
ZGA300X1000-38-CL2-P	-75	2896		832	Redonda Ø12	Sí	Sí	Válvula antirretorno	15
ZGA300X1000-38-FL2	-75	2896		832	Redonda Ø12	No	No	Resistencia al flujo	15
ZGA300X1000-38-FL2-N	-75	2896		832	Redonda Ø12	Sí	Sí	Resistencia al flujo	15
ZGA300X1000-38-FL2-P	-75	2896		832	Redonda Ø12	Sí	Sí	Resistencia al flujo	15
ZGA300X1000-38-FS2	-75	2896		832	Redonda Ø12	No	No	Resistencia al flujo	15
ZGA300X1000-38-FS2-N	-75	2896		832	Redonda Ø12	Sí	Sí	Resistencia al flujo	15
ZGA300X1000-38-FS2-P	-75	2896		832	Redonda Ø12	Sí	Sí	Resistencia al flujo	15
ZGA300X1200-38-CL2	-75	2896		832	Redonda Ø12	No	No	Válvula antirretorno	18
ZGA300X1200-38-CL2-N	-75	2896		832	Redonda Ø12	Sí	Sí	Válvula antirretorno	18
ZGA300X1200-38-CL2-P	-75	2896		832	Redonda Ø12	Sí	Sí	Válvula antirretorno	18
ZGA300X1200-38-FL2	-75	2896		832	Redonda Ø12	No	No	Resistencia al flujo	18
ZGA300X1200-38-FL2-N	-75	2896		832	Redonda Ø12	Sí	Sí	Resistencia al flujo	18
ZGA300X1200-38-FL2-P	-75	2896		832	Redonda Ø12	Sí	Sí	Resistencia al flujo	18
ZGA300X1200-38-FS2	-75	2896		832	Redonda Ø12	No	No	Resistencia al flujo	18
ZGA300X1200-38-FS2-N	-75	2896		832	Redonda Ø12	Sí	Sí	Resistencia al flujo	18
ZGA300X1200-38-FS2-P	-75	2896		832	Redonda Ø12	Sí	Sí	Resistencia al flujo	18