진공 그리핑 시스템
시리즈 ZGA

▶ 제품의 장점

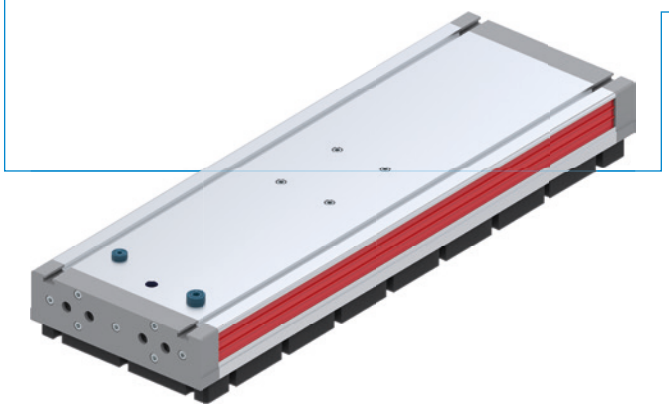

▶ 다양하게 이용 가능

ZGA 시리즈는 수많은 다양한 공작물과 표면에 적합하며 여러 애플리케이션에 유연하게 맞출 수 있습니다.

▶ 확실한 그리핑

통합형 밸브 기술 덕분에 공작물 크기가 다양하거나 그리핑 면이 부분적으로 가려진 경우에도 유지력이 확실하게 보존됩니다.

▶ 유연하게 구성 가능

다양한 버전과 구성 옵션을 통해 ZGA 시리즈를 각각의 용도와 요구 사항에 개별적으로 맞출 수 있습니다.

▶ 인증: LABS / REACH / RoHS

▶ 제품 키

ZGA	200X300	-	34	-	FS2	-	N
시리즈	치수		진공 카트리지 단계 및 개수		밸브 기술 및 홀 패턴		공기 및 배출 제어 밸브, 센서

▶ 도표

ZGA80

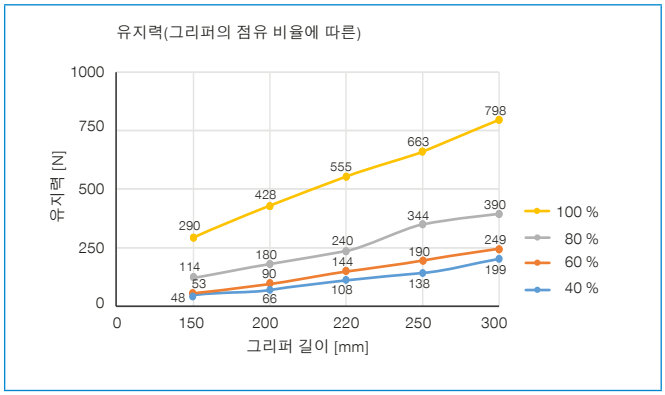

ZGA130

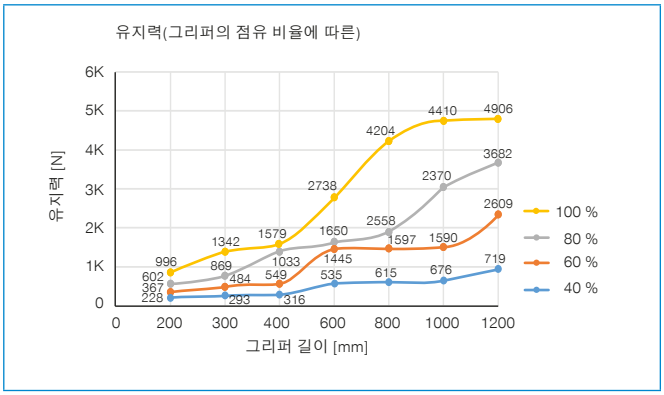

ZGA200

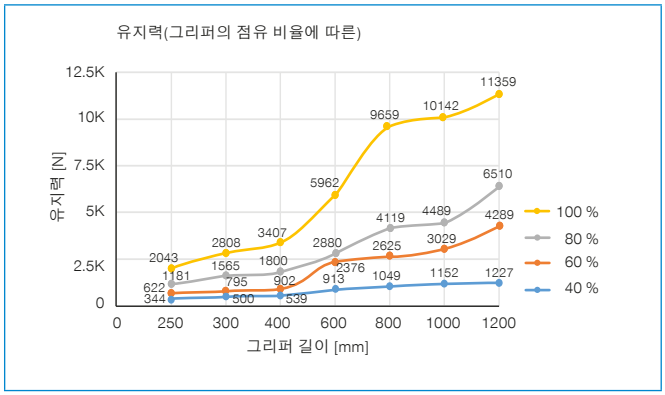

ZGA300

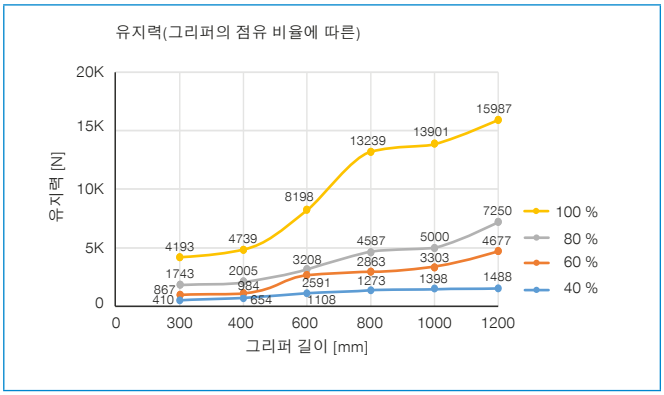

▶ 기술 도면

ZGA80

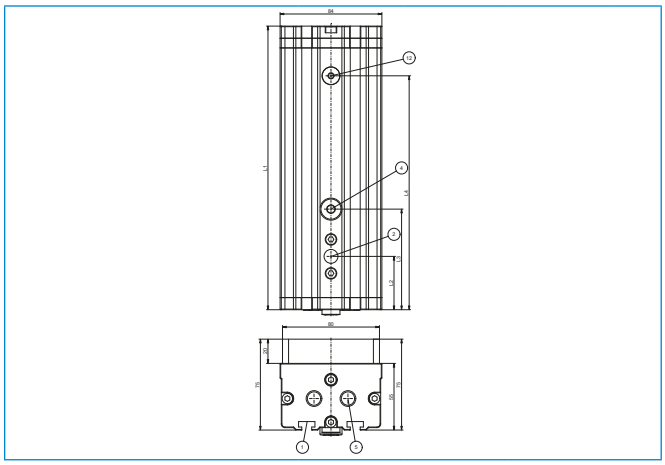

ZGA80, 액세서리 포함

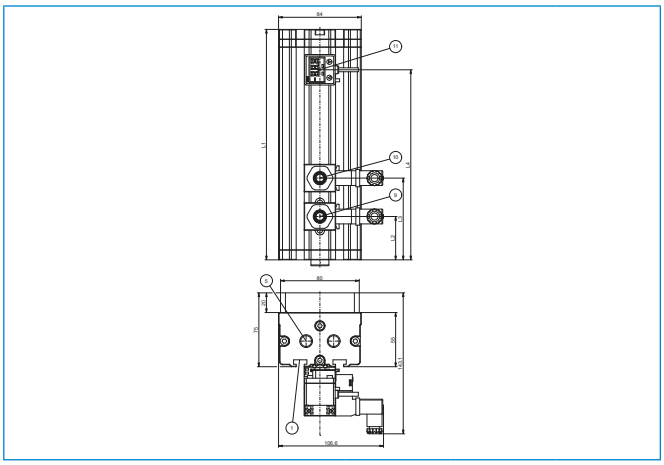

① 고정부
② 압축 공기 연결
④ 블로우 오프 연결
⑤ 배기 공기/배기 공기 밸브
⑨ 공기 제어 밸브
⑩ 블로우 오프 제어 밸브
⑪ 진공 스위치
⑫ 진공 스위치 연결

모델	L1 [mm]	L2 [mm]	L3 [mm]	L4 [mm]
ZGA80X150	164	30	136	0
ZGA80X200	214	80	121	186
ZGA80X220	234	44	83	193
ZGA80X250	264	72	34	222
ZGA80X300	314	42	80	272

ZGA130

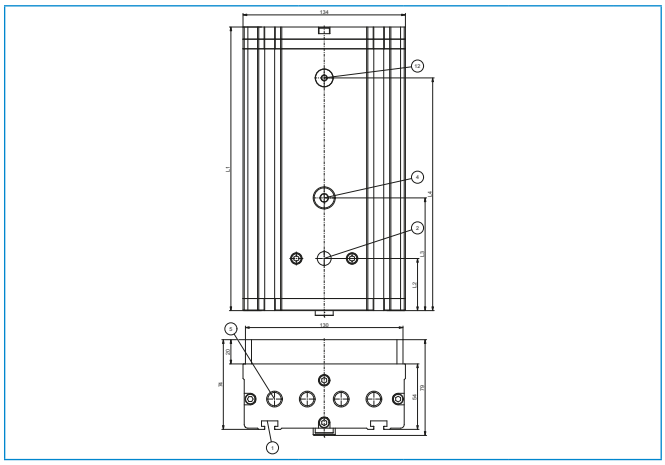

ZGA130, 액세서리 포함

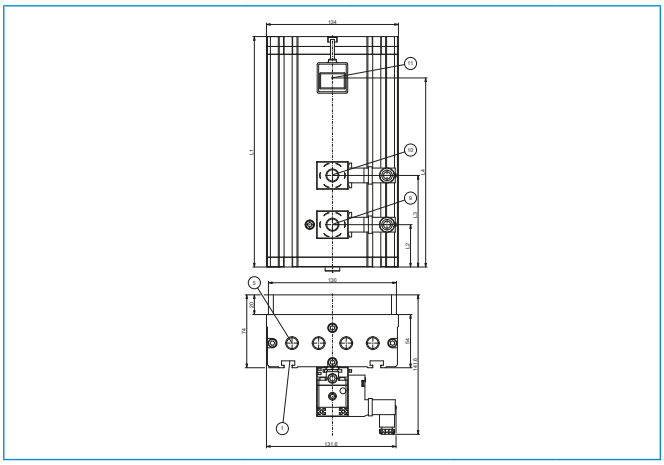

① 고정부
② 압축 공기 연결
④ 블로우 오프 연결
⑤ 배기 공기/배기 공기 밸브
⑨ 공기 제어 밸브
⑩ 블로우 오프 제어 밸브
⑪ 진공 스위치
⑫ 진공 스위치 연결

모델	L1 [mm]	L2 [mm]	L3 [mm]	L4 [mm]
ZGA130X220	234	43	93	192
ZGA130X300	314	43	93	272
ZGA130X400	414	143	93	372
ZGA130X600	621	350	400	579
ZGA130X800	822	551	601	780
ZGA130X1000	1022	751	801	980
ZGA130X1200	1222	951	1001	1180

진공 그리핑 시스템
시리즈 ZGA

ZGA200

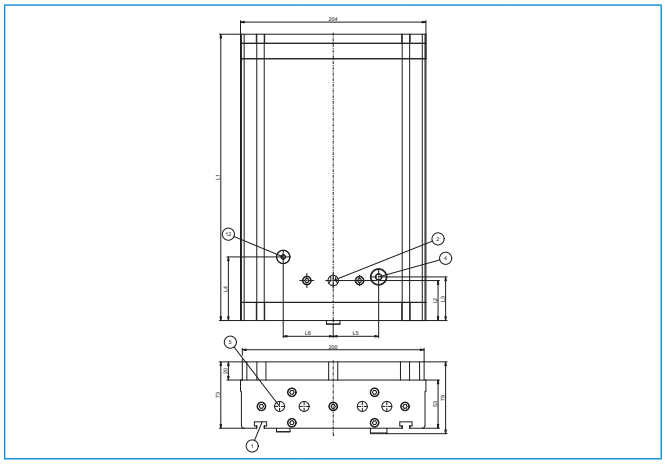

ZGA200, 액세서리 포함

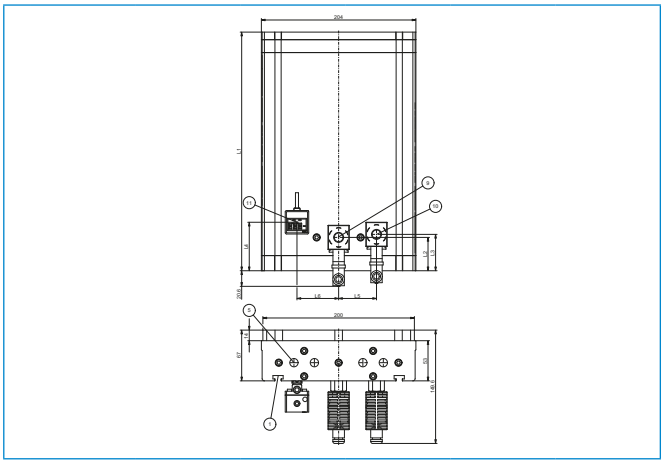

① 고정부
② 압축 공기 연결
④ 블로우 오프 연결
⑤ 배기 공기/배기 공기 밸브
⑨ 공기 제어 밸브
⑩ 블로우 오프 제어 밸브
⑪ 진공 스위치
⑫ 진공 스위치 연결

모델	L1 [mm]	L2 [mm]	L3 [mm]	L4 [mm]	L5 [mm]	L6 [mm]
ZGA200X300	315	44	48	64	50	55
ZGA200X400	415	44	48	70	50	55
ZGA200X600	622	51	55	71	55	55
ZGA200X800	822	51	55	77	55	55
ZGA200X1000	1022	51	77	77	55	55
ZGA200X1200	1222	51	77	77	55	55

ZGA300

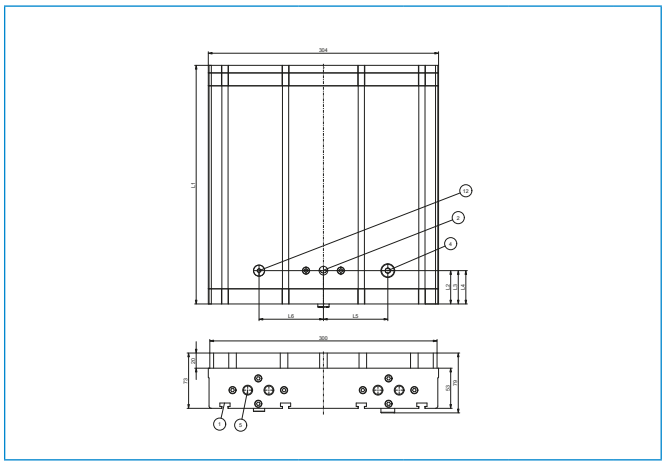

ZGA300, 액세서리 포함

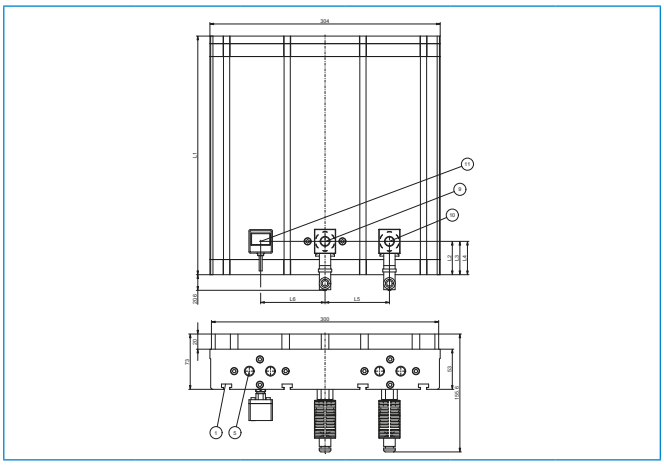

① 고정부
② 압축 공기 연결
④ 블로우 오프 연결
⑤ 배기 공기/배기 공기 밸브
⑨ 공기 제어 밸브
⑩ 블로우 오프 제어 밸브
⑪ 진공 스위치
⑫ 진공 스위치 연결

모델	L1 [mm]	L2 [mm]	L3 [mm]	L4 [mm]	L5 [mm]	L6 [mm]
ZGA300X300	315	44	44	44	85	85
ZGA300X400	415	44	44	44	85	85
ZGA300X600	622	51	51	51	86	86
ZGA300X800	822	51	51	51	86	86
ZGA300X1000	1022	51	51	51	86	86
ZGA300X1200	1222	51	51	51	86	86

▶ 기술 데이터

주문번호	▶ 기술 데이터								
	최대 진공 레벨 [kPa]	유량 [l/min]	4bar에서의 공기 소비량 [l/min]	6bar에서의 공기 소비량 [l/min]	씰링 폼 매트의 홀 패턴	공기 제어 밸브	블로우 오프 제어 밸브	에어리어 그리퍼의 밸브 유형	무게 [kg]
ZGA80X150-32-CL2	-85	171	64		원형 Ø12	아니요	아니요	역류 방지 밸브	1
ZGA80X150-32-CL2-N	-85	171	64		원형 Ø12	예	예	역류 방지 밸브	1
ZGA80X150-32-CL2-P	-85	171	64		원형 Ø12	예	예	역류 방지 밸브	1
ZGA80X150-32-FL2	-85	171	64		원형 Ø12	아니요	아니요	유동 저항	1
ZGA80X150-32-FL2-N	-85	171	64		원형 Ø12	예	예	유동 저항	1
ZGA80X150-32-FL2-P	-85	171	64		원형 Ø12	예	예	유동 저항	1
ZGA80X150-32-FS2	-85	171	64		원형 Ø12	아니요	아니요	유동 저항	1
ZGA80X150-32-FS2-N	-85	171	64		원형 Ø12	예	예	유동 저항	1
ZGA80X150-32-FS2-P	-85	171	64		원형 Ø12	예	예	유동 저항	1
ZGA80X200-32-CL2	-85	171		208	원형 Ø12	아니요	아니요	역류 방지 밸브	1.4
ZGA80X200-32-CL2-N	-85	171		208	원형 Ø12	예	예	역류 방지 밸브	1.4
ZGA80X200-32-CL2-P	-85	171		208	원형 Ø12	예	예	역류 방지 밸브	1.7
ZGA80X200-32-FL2	-85	171		208	원형 Ø12	아니요	아니요	유동 저항	1.4
ZGA80X200-32-FL2-N	-85	171		208	원형 Ø12	예	예	유동 저항	1.7
ZGA80X200-32-FL2-P	-85	171		208	원형 Ø12	예	예	유동 저항	1.7
ZGA80X200-32-FS2	-85	171		208	원형 Ø12	아니요	아니요	유동 저항	1.4
ZGA80X200-32-FS2-N	-85	171		208	원형 Ø12	예	예	유동 저항	1.7
ZGA80X200-32-FS2-P	-85	171		208	원형 Ø12	예	예	유동 저항	1.7
ZGA80X220-22-CL2	-75	400		208	원형 Ø12	아니요	아니요	역류 방지 밸브	1.5
ZGA80X220-22-CL2-N	-75	400		208	원형 Ø12	예	예	역류 방지 밸브	1.5
ZGA80X220-22-CL2-P	-75	400		208	원형 Ø12	예	예	역류 방지 밸브	1.5
ZGA80X220-22-FL2	-75	400		208	원형 Ø12	아니요	아니요	유동 저항	1.5
ZGA80X220-22-FL2-N	-75	400		208	원형 Ø12	예	예	유동 저항	1.5
ZGA80X220-22-FL2-P	-75	400		208	원형 Ø12	예	예	유동 저항	1.5
ZGA80X220-22-FS2	-75	400		208	원형 Ø12	아니요	아니요	유동 저항	1.5
ZGA80X220-22-FS2-N	-75	400		208	원형 Ø12	예	예	유동 저항	1.5
ZGA80X220-22-FS2-P	-75	400		208	원형 Ø12	예	예	유동 저항	1.5
ZGA80X250-22-CL2	-75	400		208	원형 Ø12	아니요	아니요	역류 방지 밸브	1.6
ZGA80X250-22-CL2-N	-75	400		208	원형 Ø12	예	예	역류 방지 밸브	1.6
ZGA80X250-22-CL2-P	-75	400		208	원형 Ø12	예	예	역류 방지 밸브	1.6
ZGA80X250-22-FL2	-75	400		208	원형 Ø12	아니요	아니요	유동 저항	1.6
ZGA80X250-22-FL2-N	-75	400		208	원형 Ø12	예	예	유동 저항	1.6
ZGA80X250-22-FL2-P	-75	400		208	원형 Ø12	예	예	유동 저항	1.6
ZGA80X250-22-FS2	-75	400		208	원형 Ø12	아니요	아니요	유동 저항	1.6
ZGA80X250-22-FS2-N	-75	400		208	원형 Ø12	예	예	유동 저항	1.6
ZGA80X250-22-FS2-P	-75	400		208	원형 Ø12	예	예	유동 저항	1.6
ZGA80X300-32-CL2	-75	724		208	원형 Ø12	아니요	아니요	역류 방지 밸브	1.8
ZGA80X300-32-CL2-N	-75	724		208	원형 Ø12	예	예	역류 방지 밸브	1.8
ZGA80X300-32-CL2-P	-75	724		208	원형 Ø12	예	예	역류 방지 밸브	1.8
ZGA80X300-32-FL2	-75	724		208	원형 Ø12	아니요	아니요	유동 저항	1.8
ZGA80X300-32-FL2-N	-75	724		208	원형 Ø12	예	예	유동 저항	1.8
ZGA80X300-32-FL2-P	-75	724		208	원형 Ø12	예	예	유동 저항	1.8
ZGA80X300-32-FS2	-75	724		208	원형 Ø12	아니요	아니요	유동 저항	1.8
ZGA80X300-32-FS2-N	-75	724		208	원형 Ø12	예	예	유동 저항	1.8
ZGA80X300-32-FS2-P	-75	724		208	원형 Ø12	예	예	유동 저항	1.8
ZGA130X220-24-CL2	-75	800		416	원형 Ø12	아니요	아니요	역류 방지 밸브	1.8
ZGA130X220-24-CL2-N	-75	800		416	원형 Ø12	예	예	역류 방지 밸브	1.8
ZGA130X220-24-CL2-P	-75	800		416	원형 Ø12	예	예	역류 방지 밸브	1.8
ZGA130X220-24-FL2	-75	800		416	원형 Ø12	아니요	아니요	유동 저항	1.8
ZGA130X220-24-FL2-N	-75	800		416	원형 Ø12	예	예	유동 저항	1.8
ZGA130X220-24-FL2-P	-75	800		416	원형 Ø12	예	예	유동 저항	1.8
ZGA130X220-24-FS2	-75	800		416	원형 Ø12	아니요	아니요	유동 저항	1.8
ZGA130X220-24-FS2-N	-75	800		416	원형 Ø12	예	예	유동 저항	1.8
ZGA130X220-24-FS2-P	-75	800		416	원형 Ø12	예	예	유동 저항	1.8
ZGA130X300-34-CL2	-75	1448		416	원형 Ø12	아니요	아니요	역류 방지 밸브	2.6
ZGA130X300-34-CL2-N	-75	1448		416	원형 Ø12	예	예	역류 방지 밸브	2.6

진공 그리핑 시스템
시리즈 ZGA

주문번호	▶ 기술 데이터								
	최대 진공 레벨 [kPa]	유량 [l/min]	4bar에서의 공기 소비량 [l/min]	6bar에서의 공기 소비량 [l/min]	씰링 폼 매트의 홀 패턴	공기 제어 밸브	블로우 오프 제어 밸브	에어리어 그리퍼의 밸브 유형	무게 [kg]
ZGA130X300-34-CL2-P	-75	1448		416	원형 Ø12	예	예	역류 방지 밸브	2.6
ZGA130X300-34-FL2	-75	1448		416	원형 Ø12	아니요	아니요	유동 저항	2.6
ZGA130X300-34-FL2-N	-75	1448		416	원형 Ø12	예	예	유동 저항	2.6
ZGA130X300-34-FL2-P	-75	1448		416	원형 Ø12	예	예	유동 저항	2.6
ZGA130X300-34-FS2	-75	1448		416	원형 Ø12	아니요	아니요	유동 저항	2.6
ZGA130X300-34-FS2-N	-75	1448		416	원형 Ø12	예	예	유동 저항	2.6
ZGA130X300-34-FS2-P	-75	1448		416	원형 Ø12	예	예	유동 저항	2.6
ZGA130X400-34-CL2	-75	1448		416	원형 Ø12	아니요	아니요	역류 방지 밸브	3.2
ZGA130X400-34-CL2-N	-75	1448		416	원형 Ø12	예	예	역류 방지 밸브	3.2
ZGA130X400-34-CL2-P	-75	1448		416	원형 Ø12	예	예	역류 방지 밸브	3.2
ZGA130X400-34-FL2	-75	1448		416	원형 Ø12	아니요	아니요	유동 저항	3.2
ZGA130X400-34-FL2-N	-75	1448		416	원형 Ø12	예	예	유동 저항	3.2
ZGA130X400-34-FL2-P	-75	1448		416	원형 Ø12	예	예	유동 저항	3.2
ZGA130X400-34-FS2	-75	1448		416	원형 Ø12	아니요	아니요	유동 저항	3.2
ZGA130X400-34-FS2-N	-75	1448		416	원형 Ø12	예	예	유동 저항	3.2
ZGA130X400-34-FS2-P	-75	1448		416	원형 Ø12	예	예	유동 저항	3.2
ZGA130X600-38-CL2	-75	2896		832	원형 Ø12	아니요	아니요	역류 방지 밸브	5.2
ZGA130X600-38-CL2-N	-75	2896		832	원형 Ø12	예	예	역류 방지 밸브	5.2
ZGA130X600-38-CL2-P	-75	2896		832	원형 Ø12	예	예	역류 방지 밸브	5.2
ZGA130X600-38-FL2	-75	2896		832	원형 Ø12	아니요	아니요	유동 저항	5.2
ZGA130X600-38-FL2-N	-75	2896		832	원형 Ø12	예	예	유동 저항	5.2
ZGA130X600-38-FL2-P	-75	2896		832	원형 Ø12	예	예	유동 저항	5.2
ZGA130X600-38-FS2	-75	2896		832	원형 Ø12	아니요	아니요	유동 저항	5.2
ZGA130X600-38-FS2-N	-75	2896		832	원형 Ø12	예	예	유동 저항	5.2
ZGA130X600-38-FS2-P	-75	2896		832	원형 Ø12	예	예	유동 저항	5.2
ZGA130X800-38-CL2	-75	2896		832	원형 Ø12	아니요	아니요	역류 방지 밸브	6.6
ZGA130X800-38-CL2-N	-75	2896		832	원형 Ø12	예	예	역류 방지 밸브	6.6
ZGA130X800-38-CL2-P	-75	2896		832	원형 Ø12	예	예	역류 방지 밸브	6.6
ZGA130X800-38-FL2	-75	2896		832	원형 Ø12	아니요	아니요	유동 저항	6.6
ZGA130X800-38-FL2-N	-75	2896		832	원형 Ø12	예	예	유동 저항	6.6
ZGA130X800-38-FL2-P	-75	2896		832	원형 Ø12	예	예	유동 저항	6.6
ZGA130X800-38-FS2	-75	2896		832	원형 Ø12	아니요	아니요	유동 저항	6.6
ZGA130X800-38-FS2-N	-75	2896		832	원형 Ø12	예	예	유동 저항	6.6
ZGA130X800-38-FS2-P	-75	2896		832	원형 Ø12	예	예	유동 저항	6.6
ZGA130X1000-38-CL2	-75	2896		832	원형 Ø12	아니요	아니요	역류 방지 밸브	8.1
ZGA130X1000-38-CL2-N	-75	2896		832	원형 Ø12	예	예	역류 방지 밸브	8.1
ZGA130X1000-38-CL2-P	-75	2896		832	원형 Ø12	예	예	역류 방지 밸브	8.1
ZGA130X1000-38-FL2	-75	2896		832	원형 Ø12	아니요	아니요	유동 저항	8.1
ZGA130X1000-38-FL2-N	-75	2896		832	원형 Ø12	예	예	유동 저항	8.1
ZGA130X1000-38-FL2-P	-75	2896		832	원형 Ø12	예	예	유동 저항	8.1
ZGA130X1000-38-FS2	-75	2896		832	원형 Ø12	아니요	아니요	유동 저항	8.1
ZGA130X1000-38-FS2-N	-75	2896		832	원형 Ø12	예	예	유동 저항	8.1
ZGA130X1000-38-FS2-P	-75	2896		832	원형 Ø12	예	예	유동 저항	8.1
ZGA130X1200-38-CL2	-75	2896		832	원형 Ø12	아니요	아니요	역류 방지 밸브	9.4
ZGA130X1200-38-CL2-N	-75	2896		832	원형 Ø12	예	예	역류 방지 밸브	9.4
ZGA130X1200-38-CL2-P	-75	2896		832	원형 Ø12	예	예	역류 방지 밸브	9.4
ZGA130X1200-38-FL2	-75	2896		832	원형 Ø12	아니요	아니요	유동 저항	9.4
ZGA130X1200-38-FL2-N	-75	2896		832	원형 Ø12	예	예	유동 저항	9.4
ZGA130X1200-38-FL2-P	-75	2896		832	원형 Ø12	예	예	유동 저항	9.4
ZGA130X1200-38-FS2	-75	2896		832	원형 Ø12	아니요	아니요	유동 저항	9.4
ZGA130X1200-38-FS2-N	-75	2896		832	원형 Ø12	예	예	유동 저항	9.4
ZGA130X1200-38-FS2-P	-75	2896		832	원형 Ø12	예	예	유동 저항	9.4
ZGA200X300-34-CL2	-75	1448		416	원형 Ø12	아니요	아니요	역류 방지 밸브	3.5
ZGA200X300-34-CL2-N	-75	1448		416	원형 Ø12	예	예	역류 방지 밸브	3.5
ZGA200X300-34-CL2-P	-75	1448		416	원형 Ø12	예	예	역류 방지 밸브	3.5
ZGA200X300-34-FL2	-75	1448		416	원형 Ø12	아니요	아니요	유동 저항	3.5
ZGA200X300-34-FL2-N	-75	1448		416	원형 Ø12	예	예	유동 저항	3.5
ZGA200X300-34-FL2-P	-75	1448		416	원형 Ø12	예	예	유동 저항	3.5
ZGA200X300-34-FS2	-75	1448		416	원형 Ø12	아니요	아니요	유동 저항	3.5

주문번호	▶ 기술 데이터								
	최대 진공 레벨 [kPa]	유량 [l/min]	4bar에서의 공기 소비량 [l/min]	6bar에서의 공기 소비량 [l/min]	씰링 폼 매트의 홀 패턴	공기 제어 밸브	블로우 오프 제어 밸브	에어리어 그리퍼의 밸브 유형	무게 [kg]
ZGA200X300-34-FS2-N	-75	1448		416	원형 Ø12	예	예	유동 저항	3.5
ZGA200X300-34-FS2-P	-75	1448		416	원형 Ø12	예	예	유동 저항	3.5
ZGA200X400-34-CL2	-75	1448		416	원형 Ø12	아니요	아니요	역류 방지 밸브	4.4
ZGA200X400-34-CL2-N	-75	1448		416	원형 Ø12	예	예	역류 방지 밸브	4.4
ZGA200X400-34-CL2-P	-75	1448		416	원형 Ø12	예	예	역류 방지 밸브	4.4
ZGA200X400-34-FL2	-75	1448		416	원형 Ø12	아니요	아니요	유동 저항	4.4
ZGA200X400-34-FL2-N	-75	1448		416	원형 Ø12	예	예	유동 저항	4.4
ZGA200X400-34-FL2-P	-75	1448		416	원형 Ø12	예	예	유동 저항	4.6
ZGA200X400-34-FS2	-75	1448		416	원형 Ø12	아니요	아니요	유동 저항	4.4
ZGA200X400-34-FS2-N	-75	1448		416	원형 Ø12	예	예	유동 저항	4.4
ZGA200X400-34-FS2-P	-75	1448		416	원형 Ø12	예	예	유동 저항	4.4
ZGA200X600-38-CL2	-75	2896		832	원형 Ø12	아니요	아니요	역류 방지 밸브	7.1
ZGA200X600-38-CL2-N	-75	2896		832	원형 Ø12	예	예	역류 방지 밸브	7.1
ZGA200X600-38-CL2-P	-75	2896		832	원형 Ø12	예	예	역류 방지 밸브	7.1
ZGA200X600-38-FL2	-75	2896		832	원형 Ø12	아니요	아니요	유동 저항	7.1
ZGA200X600-38-FL2-N	-75	2896		832	원형 Ø12	예	예	유동 저항	7.1
ZGA200X600-38-FL2-P	-75	2896		832	원형 Ø12	예	예	유동 저항	7.1
ZGA200X600-38-FS2	-75	2896		832	원형 Ø12	아니요	아니요	유동 저항	7.1
ZGA200X600-38-FS2-N	-75	2896		832	원형 Ø12	예	예	유동 저항	7.1
ZGA200X600-38-FS2-P	-75	2896		832	원형 Ø12	예	예	유동 저항	7.1
ZGA200X800-38-CL2	-75	2896		832	원형 Ø12	아니요	아니요	역류 방지 밸브	8.6
ZGA200X800-38-CL2-N	-75	2896		832	원형 Ø12	예	예	역류 방지 밸브	8.6
ZGA200X800-38-CL2-P	-75	2896		832	원형 Ø12	예	예	역류 방지 밸브	8.6
ZGA200X800-38-FL2	-75	2896		832	원형 Ø12	아니요	아니요	유동 저항	8.6
ZGA200X800-38-FL2-N	-75	2896		832	원형 Ø12	예	예	유동 저항	8.6
ZGA200X800-38-FL2-P	-75	2896		832	원형 Ø12	예	예	유동 저항	8.6
ZGA200X800-38-FS2	-75	2896		832	원형 Ø12	아니요	아니요	유동 저항	8.6
ZGA200X800-38-FS2-N	-75	2896		832	원형 Ø12	예	예	유동 저항	8.6
ZGA200X800-38-FS2-P	-75	2896		832	원형 Ø12	예	예	유동 저항	8.6
ZGA200X1000-38-CL2	-75	2896		832	원형 Ø12	아니요	아니요	역류 방지 밸브	10
ZGA200X1000-38-CL2-N	-75	2896		832	원형 Ø12	예	예	역류 방지 밸브	10
ZGA200X1000-38-CL2-P	-75	2896		832	원형 Ø12	예	예	역류 방지 밸브	10
ZGA200X1000-38-FL2	-75	2896		832	원형 Ø12	아니요	아니요	유동 저항	10
ZGA200X1000-38-FL2-N	-75	2896		832	원형 Ø12	예	예	유동 저항	10
ZGA200X1000-38-FL2-P	-75	2896		832	원형 Ø12	예	예	유동 저항	10
ZGA200X1000-38-FS2	-75	2896		832	원형 Ø12	아니요	아니요	유동 저항	10
ZGA200X1000-38-FS2-N	-75	2896		832	원형 Ø12	예	예	유동 저항	10
ZGA200X1000-38-FS2-P	-75	2896		832	원형 Ø12	예	예	유동 저항	10
ZGA200X1200-38-CL2	-75	2896		832	원형 Ø12	아니요	아니요	역류 방지 밸브	13
ZGA200X1200-38-CL2-N	-75	2896		832	원형 Ø12	예	예	역류 방지 밸브	13
ZGA200X1200-38-CL2-P	-75	2896		832	원형 Ø12	예	예	역류 방지 밸브	13
ZGA200X1200-38-FL2	-75	2896		832	원형 Ø12	아니요	아니요	유동 저항	13
ZGA200X1200-38-FL2-N	-75	2896		832	원형 Ø12	예	예	유동 저항	13
ZGA200X1200-38-FL2-P	-75	2896		832	원형 Ø12	예	예	유동 저항	13
ZGA200X1200-38-FS2	-75	2896		832	원형 Ø12	아니요	아니요	유동 저항	13
ZGA200X1200-38-FS2-N	-75	2896		832	원형 Ø12	예	예	유동 저항	13
ZGA200X1200-38-FS2-P	-75	2896		832	원형 Ø12	예	예	유동 저항	13
ZGA300X300-34-CL2	-75	1448		416	원형 Ø12	아니요	아니요	역류 방지 밸브	3.8
ZGA300X300-34-CL2-N	-75	1448		416	원형 Ø12	예	예	역류 방지 밸브	3.8
ZGA300X300-34-CL2-P	-75	1448		416	원형 Ø12	예	예	역류 방지 밸브	3.8
ZGA300X300-34-FL2	-75	1448		416	원형 Ø12	아니요	아니요	유동 저항	3.8
ZGA300X300-34-FL2-N	-75	1448		416	원형 Ø12	예	예	유동 저항	3.8
ZGA300X300-34-FL2-P	-75	1448		416	원형 Ø12	예	예	유동 저항	3.8
ZGA300X300-34-FS2	-75	1448		416	원형 Ø12	아니요	아니요	유동 저항	3.8
ZGA300X300-34-FS2-N	-75	1448		416	원형 Ø12	예	예	유동 저항	3.8
ZGA300X300-34-FS2-P	-75	1448		416	원형 Ø12	예	예	유동 저항	3.8
ZGA300X400-34-CL2	-75	1448		416	원형 Ø12	아니요	아니요	역류 방지 밸브	6.1
ZGA300X400-34-CL2-N	-75	1448		416	원형 Ø12	예	예	역류 방지 밸브	6.1
ZGA300X400-34-CL2-P	-75	1448		416	원형 Ø12	예	예	역류 방지 밸브	6.1

진공 그리핑 시스템
시리즈 ZGA

주문번호	► 기술 데이터								
	최대 진공 레벨 [kPa]	유량 [l/min]	4bar에서의 공기 소비량 [l/min]	6bar에서의 공기 소비량 [l/min]	씰링 폼 매트의 홀 패턴	공기 제어 밸브	블로우 오프 제어 밸브	에어리어 그리퍼의 밸브 유형	무게 [kg]
ZGA300X400-34-FL2	-75	1448		416	원형 Ø12	아니요	아니요	유동 저항	6.1
ZGA300X400-34-FL2-N	-75	1448		416	원형 Ø12	예	예	유동 저항	6.1
ZGA300X400-34-FL2-P	-75	1448		416	원형 Ø12	예	예	유동 저항	6.1
ZGA300X400-34-FS2	-75	1448		416	원형 Ø12	아니요	아니요	유동 저항	6.1
ZGA300X400-34-FS2-N	-75	1448		416	원형 Ø12	예	예	유동 저항	6.1
ZGA300X400-34-FS2-P	-75	1448		416	원형 Ø12	예	예	유동 저항	6.1
ZGA300X600-38-CL2	-75	2896		832	원형 Ø12	아니요	아니요	역류 방지 밸브	9.6
ZGA300X600-38-CL2-N	-75	2896		832	원형 Ø12	예	예	역류 방지 밸브	9.6
ZGA300X600-38-CL2-P	-75	2896		832	원형 Ø12	예	예	역류 방지 밸브	9.6
ZGA300X600-38-FL2	-75	2896		832	원형 Ø12	아니요	아니요	유동 저항	9.6
ZGA300X600-38-FL2-N	-75	2896		832	원형 Ø12	예	예	유동 저항	9.6
ZGA300X600-38-FL2-P	-75	2896		832	원형 Ø12	예	예	유동 저항	9.6
ZGA300X600-38-FS2	-75	2896		832	원형 Ø12	아니요	아니요	유동 저항	9.6
ZGA300X600-38-FS2-N	-75	2896		832	원형 Ø12	예	예	유동 저항	9.6
ZGA300X600-38-FS2-P	-75	2896		832	원형 Ø12	예	예	유동 저항	9.6
ZGA300X800-38-CL2	-75	2896		832	원형 Ø12	아니요	아니요	역류 방지 밸브	12
ZGA300X800-38-CL2-N	-75	2896		832	원형 Ø12	예	예	역류 방지 밸브	12
ZGA300X800-38-CL2-P	-75	2896		832	원형 Ø12	예	예	역류 방지 밸브	12
ZGA300X800-38-FL2	-75	2896		832	원형 Ø12	아니요	아니요	유동 저항	12
ZGA300X800-38-FL2-N	-75	2896		832	원형 Ø12	예	예	유동 저항	12
ZGA300X800-38-FL2-P	-75	2896		832	원형 Ø12	예	예	유동 저항	12
ZGA300X800-38-FS2	-75	2896		832	원형 Ø12	아니요	아니요	유동 저항	12
ZGA300X800-38-FS2-N	-75	2896		832	원형 Ø12	예	예	유동 저항	12
ZGA300X800-38-FS2-P	-75	2896		832	원형 Ø12	예	예	유동 저항	12
ZGA300X1000-38-CL2	-75	2896		832	원형 Ø12	아니요	아니요	역류 방지 밸브	15
ZGA300X1000-38-CL2-N	-75	2896		832	원형 Ø12	예	예	역류 방지 밸브	15
ZGA300X1000-38-CL2-P	-75	2896		832	원형 Ø12	예	예	역류 방지 밸브	15
ZGA300X1000-38-FL2	-75	2896		832	원형 Ø12	아니요	아니요	유동 저항	15
ZGA300X1000-38-FL2-N	-75	2896		832	원형 Ø12	예	예	유동 저항	15
ZGA300X1000-38-FL2-P	-75	2896		832	원형 Ø12	예	예	유동 저항	15
ZGA300X1000-38-FS2	-75	2896		832	원형 Ø12	아니요	아니요	유동 저항	15
ZGA300X1000-38-FS2-N	-75	2896		832	원형 Ø12	예	예	유동 저항	15
ZGA300X1000-38-FS2-P	-75	2896		832	원형 Ø12	예	예	유동 저항	15
ZGA300X1200-38-CL2	-75	2896		832	원형 Ø12	아니요	아니요	역류 방지 밸브	18
ZGA300X1200-38-CL2-N	-75	2896		832	원형 Ø12	예	예	역류 방지 밸브	18
ZGA300X1200-38-CL2-P	-75	2896		832	원형 Ø12	예	예	역류 방지 밸브	18
ZGA300X1200-38-FL2	-75	2896		832	원형 Ø12	아니요	아니요	유동 저항	18
ZGA300X1200-38-FL2-N	-75	2896		832	원형 Ø12	예	예	유동 저항	18
ZGA300X1200-38-FL2-P	-75	2896		832	원형 Ø12	예	예	유동 저항	18
ZGA300X1200-38-FS2	-75	2896		832	원형 Ø12	아니요	아니요	유동 저항	18
ZGA300X1200-38-FS2-N	-75	2896		832	원형 Ø12	예	예	유동 저항	18
ZGA300X1200-38-FS2-P	-75	2896		832	원형 Ø12	예	예	유동 저항	18