PODCIŚNIENIOWY SYSTEM CHWYTANIA
SERIA ZGA

▶ ZALETY PRODUKTU

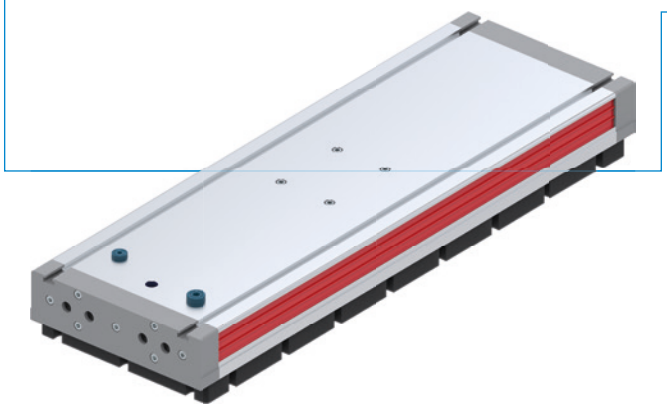

▶ Uniwersalne zastosowanie

Seria ZGA nadaje się do szerokiej gamy różnych przedmiotów obrabianych i powierzchni oraz umożliwia elastyczne dostosowanie do różnych zastosowań.

▶ Niezawodne chwytanie

Zintegrowane zawory zapewniają niezawodne utrzymanie siły trzymania nawet w przypadku przedmiotów o różnych rozmiarach oraz częściowo zasłoniętych powierzchni chwytania.

▶ Elastyczna konfiguracja

Dzięki różnym wersjom i możliwościom konfiguracji serię ZGA można indywidualnie dostosować do konkretnych zastosowań i wymagań.

▶ Dopuszczenia: LABS / REACH / RoHS

▶ KLUCZ PRODUKTU

ZGA	200X300	-	34	-	FS2	-	N
Seria	Wymiary		Poziomy i liczba wkładów próżniowych		Technologia zaworów i układ otworów		Zawór powietrza i upustowy, czujnik

▶ WYKRESY

ZGA80

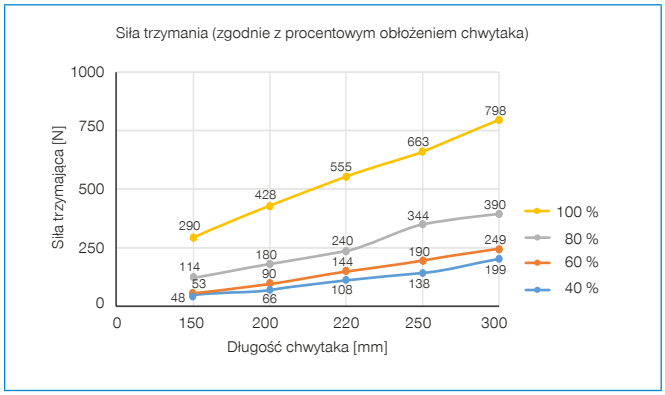

ZGA130

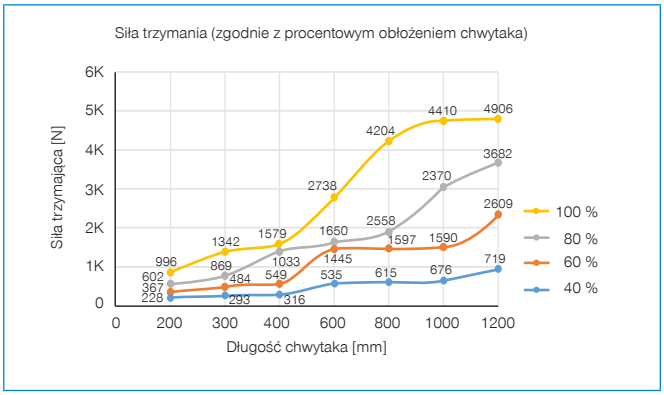

ZGA200

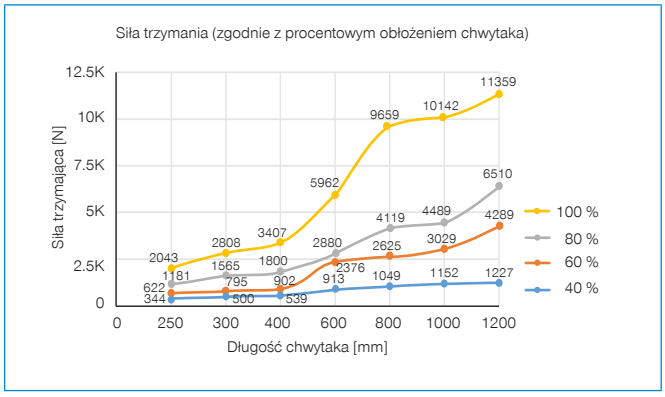

ZGA300

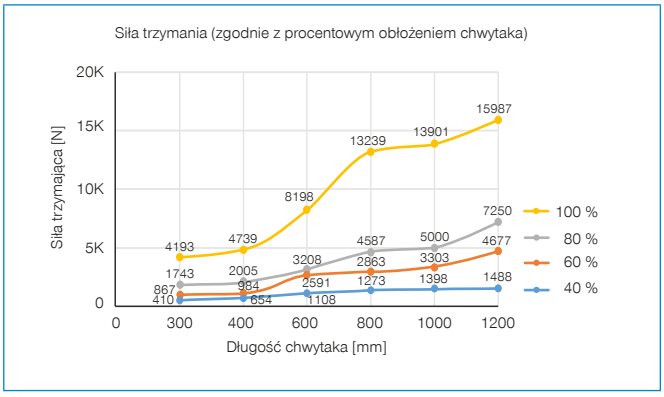

▶ RYSUNKI TECHNICZNE

ZGA80

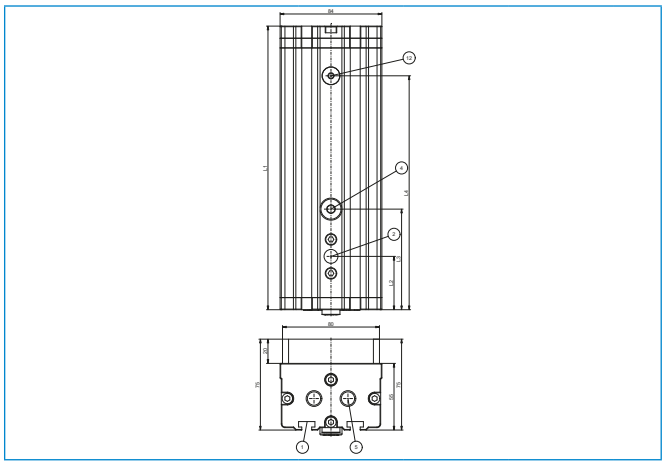

ZGA80 z akcesoriami

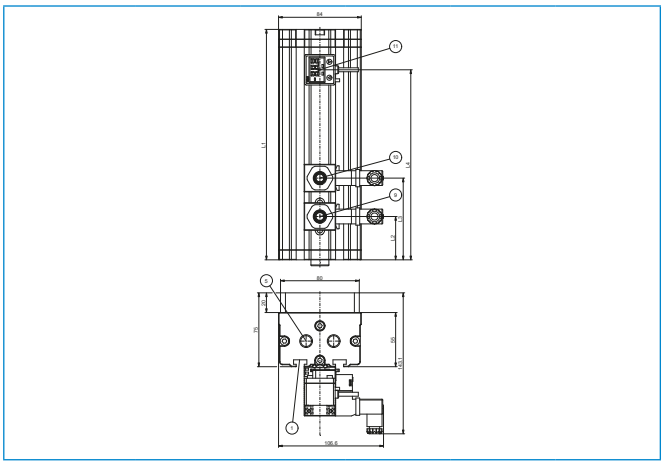

① Mocowanie

② Złącze sprężonego powietrza

④ Złącze przedmuchu

⑤ Powietrze wylotowe/zawór powietrza wylotowego

⑨ Zawór regulacji powietrza

⑩ Zawór regulacji przedmuchu

⑪ Wyłącznik próżniowy

⑫ Podłączenie przełącznika próżniowego

Model	L1 [mm]	L2 [mm]	L3 [mm]	L4 [mm]
ZGA80X150	164	30	136	0
ZGA80X200	214	80	121	186
ZGA80X220	234	44	83	193
ZGA80X250	264	72	34	222
ZGA80X300	314	42	80	272

ZGA130

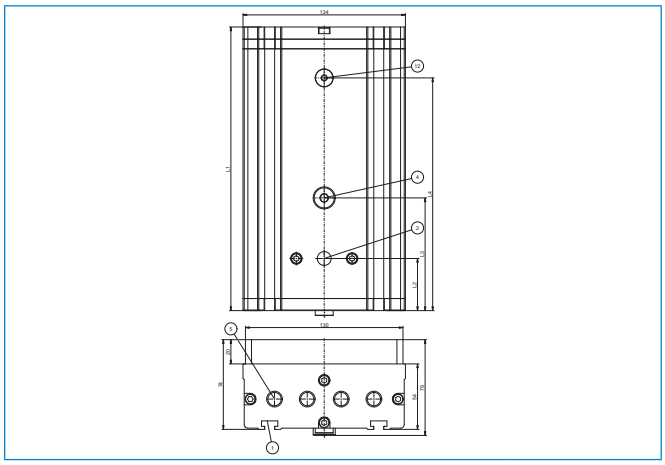

ZGA130 z akcesoriami

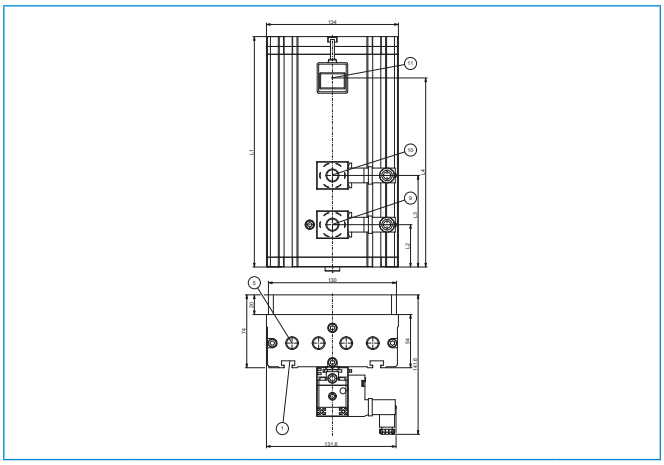

① Mocowanie

② Złącze sprężonego powietrza

④ Złącze przedmuchu

⑤ Powietrze wylotowe/zawór powietrza wylotowego

⑨ Zawór regulacji powietrza

⑩ Zawór regulacji przedmuchu

⑪ Wyłącznik próżniowy

⑫ Podłączenie przełącznika próżniowego

Model	L1 [mm]	L2 [mm]	L3 [mm]	L4 [mm]
ZGA130X220	234	43	93	192
ZGA130X300	314	43	93	272
ZGA130X400	414	143	93	372
ZGA130X600	621	350	400	579
ZGA130X800	822	551	601	780
ZGA130X1000	1022	751	801	980
ZGA130X1200	1222	951	1001	1180

PODCIŚNIENIOWY SYSTEM CHWYTANIA
SERIA ZGA

ZGA200

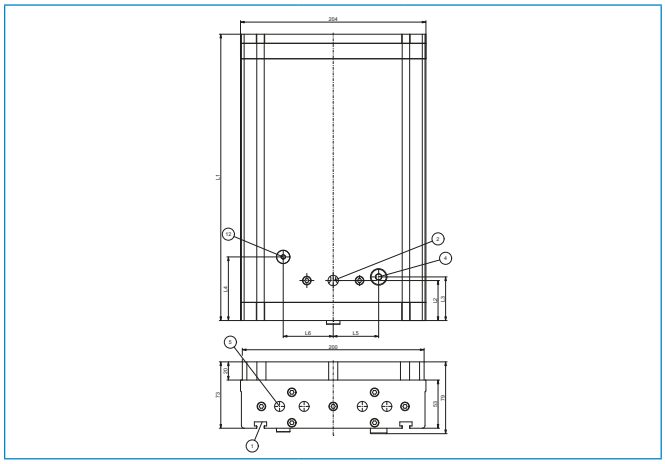

ZGA200 z akcesoriami

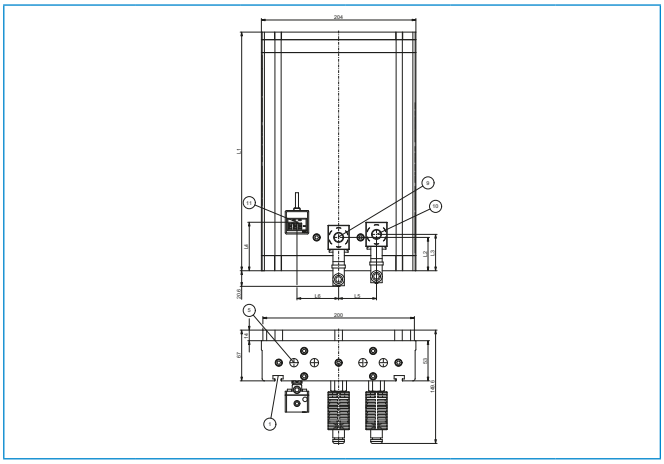

① Mocowanie

② Złącze sprężonego powietrza

④ Złącze przedmuchu

⑤ Powietrze wylotowe/zawór powietrza wylotowego

⑨ Zawór regulacji powietrza

⑩ Zawór regulacji przedmuchu

⑪ Wyłącznik próżniowy

⑫ Podłączenie przełącznika próżniowego

Model	L1 [mm]	L2 [mm]	L3 [mm]	L4 [mm]	L5 [mm]	L6 [mm]
ZGA200X300	315	44	48	64	50	55
ZGA200X400	415	44	48	70	50	55
ZGA200X600	622	51	55	71	55	55
ZGA200X800	822	51	55	77	55	55
ZGA200X1000	1022	51	77	77	55	55
ZGA200X1200	1222	51	77	77	55	55

ZGA300

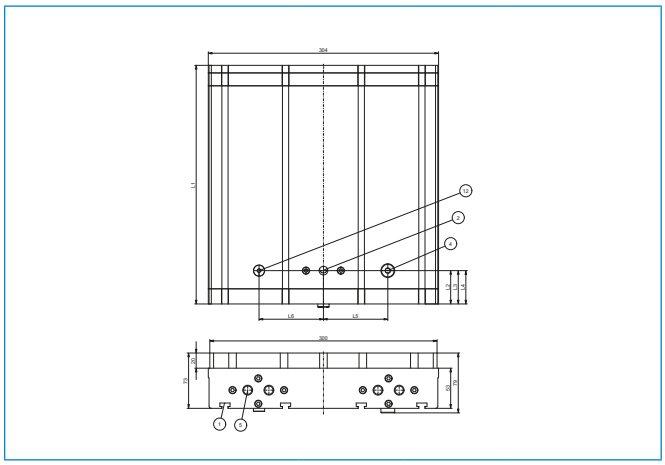

ZGA300 z akcesoriami

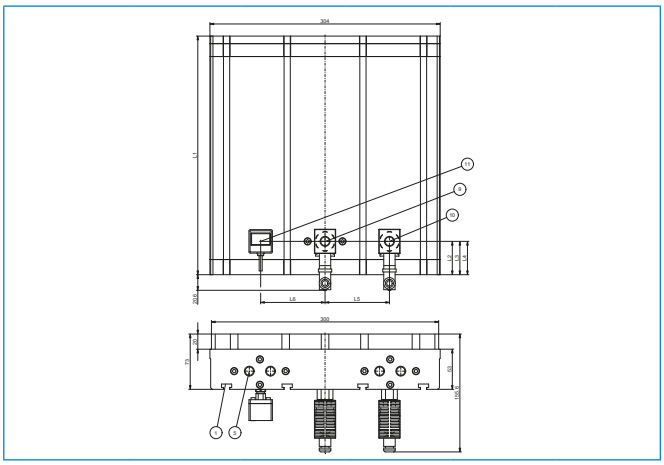

① Mocowanie

② Złącze sprężonego powietrza

④ Złącze przedmuchu

⑤ Powietrze wylotowe/zawór powietrza wylotowego

⑨ Zawór regulacji powietrza

⑩ Zawór regulacji przedmuchu

⑪ Wyłącznik próżniowy

⑫ Podłączenie przełącznika próżniowego

Model	L1 [mm]	L2 [mm]	L3 [mm]	L4 [mm]	L5 [mm]	L6 [mm]
ZGA300X300	315	44	44	44	85	85
ZGA300X400	415	44	44	44	85	85
ZGA300X600	622	51	51	51	86	86
ZGA300X800	822	51	51	51	86	86
ZGA300X1000	1022	51	51	51	86	86
ZGA300X1200	1222	51	51	51	86	86

▶ DANE TECHNICZNE

	▶ Dane techniczne								
Nr katalogowy	Poziom próżni maks. [kPa]	Natężenie przepływu [l/min]	Zużycie powietrza przy 4 bar [l/min]	Zużycie powietrza przy 6 bar [l/min]	Układ otworów w piankowej macie uszczelniającej	Zawór regulacji powietrza	Zawór regulacji przedmuchu	Typ zaworu chwytaka powierzchniowego	Masa [kg]
ZGA80X150-32-CL2	-85	171	64		Okrągły Ø12	Nie	Nie	Zawór zwrotny	1
ZGA80X150-32-CL2-N	-85	171	64		Okrągły Ø12	Tak	Tak	Zawór zwrotny	1
ZGA80X150-32-CL2-P	-85	171	64		Okrągły Ø12	Tak	Tak	Zawór zwrotny	1
ZGA80X150-32-FL2	-85	171	64		Okrągły Ø12	Nie	Nie	Opór przepływu	1
ZGA80X150-32-FL2-N	-85	171	64		Okrągły Ø12	Tak	Tak	Opór przepływu	1
ZGA80X150-32-FL2-P	-85	171	64		Okrągły Ø12	Tak	Tak	Opór przepływu	1
ZGA80X150-32-FS2	-85	171	64		Okrągły Ø12	Nie	Nie	Opór przepływu	1
ZGA80X150-32-FS2-N	-85	171	64		Okrągły Ø12	Tak	Tak	Opór przepływu	1
ZGA80X150-32-FS2-P	-85	171	64		Okrągły Ø12	Tak	Tak	Opór przepływu	1
ZGA80X200-32-CL2	-85	171		208	Okrągły Ø12	Nie	Nie	Zawór zwrotny	1.4
ZGA80X200-32-CL2-N	-85	171		208	Okrągły Ø12	Tak	Tak	Zawór zwrotny	1.4
ZGA80X200-32-CL2-P	-85	171		208	Okrągły Ø12	Tak	Tak	Zawór zwrotny	1.7
ZGA80X200-32-FL2	-85	171		208	Okrągły Ø12	Nie	Nie	Opór przepływu	1.4
ZGA80X200-32-FL2-N	-85	171		208	Okrągły Ø12	Tak	Tak	Opór przepływu	1.7
ZGA80X200-32-FL2-P	-85	171		208	Okrągły Ø12	Tak	Tak	Opór przepływu	1.7
ZGA80X200-32-FS2	-85	171		208	Okrągły Ø12	Nie	Nie	Opór przepływu	1.4
ZGA80X200-32-FS2-N	-85	171		208	Okrągły Ø12	Tak	Tak	Opór przepływu	1.7
ZGA80X200-32-FS2-P	-85	171		208	Okrągły Ø12	Tak	Tak	Opór przepływu	1.7
ZGA80X220-22-CL2	-75	400		208	Okrągły Ø12	Nie	Nie	Zawór zwrotny	1.5
ZGA80X220-22-CL2-N	-75	400		208	Okrągły Ø12	Tak	Tak	Zawór zwrotny	1.5
ZGA80X220-22-CL2-P	-75	400		208	Okrągły Ø12	Tak	Tak	Zawór zwrotny	1.5
ZGA80X220-22-FL2	-75	400		208	Okrągły Ø12	Nie	Nie	Opór przepływu	1.5
ZGA80X220-22-FL2-N	-75	400		208	Okrągły Ø12	Tak	Tak	Opór przepływu	1.5
ZGA80X220-22-FL2-P	-75	400		208	Okrągły Ø12	Tak	Tak	Opór przepływu	1.5
ZGA80X220-22-FS2	-75	400		208	Okrągły Ø12	Nie	Nie	Opór przepływu	1.5
ZGA80X220-22-FS2-N	-75	400		208	Okrągły Ø12	Tak	Tak	Opór przepływu	1.5
ZGA80X220-22-FS2-P	-75	400		208	Okrągły Ø12	Tak	Tak	Opór przepływu	1.5
ZGA80X250-22-CL2	-75	400		208	Okrągły Ø12	Nie	Nie	Zawór zwrotny	1.6
ZGA80X250-22-CL2-N	-75	400		208	Okrągły Ø12	Tak	Tak	Zawór zwrotny	1.6
ZGA80X250-22-CL2-P	-75	400		208	Okrągły Ø12	Tak	Tak	Zawór zwrotny	1.6
ZGA80X250-22-FL2	-75	400		208	Okrągły Ø12	Nie	Nie	Opór przepływu	1.6
ZGA80X250-22-FL2-N	-75	400		208	Okrągły Ø12	Tak	Tak	Opór przepływu	1.6
ZGA80X250-22-FL2-P	-75	400		208	Okrągły Ø12	Tak	Tak	Opór przepływu	1.6
ZGA80X250-22-FS2	-75	400		208	Okrągły Ø12	Nie	Nie	Opór przepływu	1.6
ZGA80X250-22-FS2-N	-75	400		208	Okrągły Ø12	Tak	Tak	Opór przepływu	1.6
ZGA80X250-22-FS2-P	-75	400		208	Okrągły Ø12	Tak	Tak	Opór przepływu	1.6
ZGA80X300-32-CL2	-75	724		208	Okrągły Ø12	Nie	Nie	Zawór zwrotny	1.8
ZGA80X300-32-CL2-N	-75	724		208	Okrągły Ø12	Tak	Tak	Zawór zwrotny	1.8
ZGA80X300-32-CL2-P	-75	724		208	Okrągły Ø12	Tak	Tak	Zawór zwrotny	1.8
ZGA80X300-32-FL2	-75	724		208	Okrągły Ø12	Nie	Nie	Opór przepływu	1.8
ZGA80X300-32-FL2-N	-75	724		208	Okrągły Ø12	Tak	Tak	Opór przepływu	1.8
ZGA80X300-32-FL2-P	-75	724		208	Okrągły Ø12	Tak	Tak	Opór przepływu	1.8
ZGA80X300-32-FS2	-75	724		208	Okrągły Ø12	Nie	Nie	Opór przepływu	1.8
ZGA80X300-32-FS2-N	-75	724		208	Okrągły Ø12	Tak	Tak	Opór przepływu	1.8
ZGA80X300-32-FS2-P	-75	724		208	Okrągły Ø12	Tak	Tak	Opór przepływu	1.8
ZGA130X220-24-CL2	-75	800		416	Okrągły Ø12	Nie	Nie	Zawór zwrotny	1.8
ZGA130X220-24-CL2-N	-75	800		416	Okrągły Ø12	Tak	Tak	Zawór zwrotny	1.8
ZGA130X220-24-CL2-P	-75	800		416	Okrągły Ø12	Tak	Tak	Zawór zwrotny	1.8
ZGA130X220-24-FL2	-75	800		416	Okrągły Ø12	Nie	Nie	Opór przepływu	1.8
ZGA130X220-24-FL2-N	-75	800		416	Okrągły Ø12	Tak	Tak	Opór przepływu	1.8
ZGA130X220-24-FL2-P	-75	800		416	Okrągły Ø12	Tak	Tak	Opór przepływu	1.8
ZGA130X220-24-FS2	-75	800		416	Okrągły Ø12	Nie	Nie	Opór przepływu	1.8
ZGA130X220-24-FS2-N	-75	800		416	Okrągły Ø12	Tak	Tak	Opór przepływu	1.8
ZGA130X220-24-FS2-P	-75	800		416	Okrągły Ø12	Tak	Tak	Opór przepływu	1.8
ZGA130X300-34-CL2	-75	1448		416	Okrągły Ø12	Nie	Nie	Zawór zwrotny	2.6
ZGA130X300-34-CL2-N	-75	1448		416	Okrągły Ø12	Tak	Tak	Zawór zwrotny	2.6

PODCIŚNIENIOWY SYSTEM CHWYTANIA
SERIA ZGA

	► Dane techniczne								
Nr katalogowy	Poziom próżni maks. [kPa]	Natężenie przepływu [l/min]	Zużycie powietrza przy 4 bar [l/min]	Zużycie powietrza przy 6 bar [l/min]	Układ otworów w piankowej macie uszczelniającej	Zawór regulacji powietrza	Zawór regulacji przedmuchu	Typ zaworu chwytaka powierzchniowego	Masa [kg]
ZGA130X300-34-CL2-P	-75	1448		416	Okrągły Ø12	Tak	Tak	Zawór zwrotny	2.6
ZGA130X300-34-FL2	-75	1448		416	Okrągły Ø12	Nie	Nie	Opór przepływu	2.6
ZGA130X300-34-FL2-N	-75	1448		416	Okrągły Ø12	Tak	Tak	Opór przepływu	2.6
ZGA130X300-34-FL2-P	-75	1448		416	Okrągły Ø12	Tak	Tak	Opór przepływu	2.6
ZGA130X300-34-FS2	-75	1448		416	Okrągły Ø12	Nie	Nie	Opór przepływu	2.6
ZGA130X300-34-FS2-N	-75	1448		416	Okrągły Ø12	Tak	Tak	Opór przepływu	2.6
ZGA130X300-34-FS2-P	-75	1448		416	Okrągły Ø12	Tak	Tak	Opór przepływu	2.6
ZGA130X400-34-CL2	-75	1448		416	Okrągły Ø12	Nie	Nie	Zawór zwrotny	3.2
ZGA130X400-34-CL2-N	-75	1448		416	Okrągły Ø12	Tak	Tak	Zawór zwrotny	3.2
ZGA130X400-34-CL2-P	-75	1448		416	Okrągły Ø12	Tak	Tak	Zawór zwrotny	3.2
ZGA130X400-34-FL2	-75	1448		416	Okrągły Ø12	Nie	Nie	Opór przepływu	3.2
ZGA130X400-34-FL2-N	-75	1448		416	Okrągły Ø12	Tak	Tak	Opór przepływu	3.2
ZGA130X400-34-FL2-P	-75	1448		416	Okrągły Ø12	Tak	Tak	Opór przepływu	3.2
ZGA130X400-34-FS2	-75	1448		416	Okrągły Ø12	Nie	Nie	Opór przepływu	3.2
ZGA130X400-34-FS2-N	-75	1448		416	Okrągły Ø12	Tak	Tak	Opór przepływu	3.2
ZGA130X400-34-FS2-P	-75	1448		416	Okrągły Ø12	Tak	Tak	Opór przepływu	3.2
ZGA130X600-38-CL2	-75	2896		832	Okrągły Ø12	Nie	Nie	Zawór zwrotny	5.2
ZGA130X600-38-CL2-N	-75	2896		832	Okrągły Ø12	Tak	Tak	Zawór zwrotny	5.2
ZGA130X600-38-CL2-P	-75	2896		832	Okrągły Ø12	Tak	Tak	Zawór zwrotny	5.2
ZGA130X600-38-FL2	-75	2896		832	Okrągły Ø12	Nie	Nie	Opór przepływu	5.2
ZGA130X600-38-FL2-N	-75	2896		832	Okrągły Ø12	Tak	Tak	Opór przepływu	5.2
ZGA130X600-38-FL2-P	-75	2896		832	Okrągły Ø12	Tak	Tak	Opór przepływu	5.2
ZGA130X600-38-FS2	-75	2896		832	Okrągły Ø12	Nie	Nie	Opór przepływu	5.2
ZGA130X600-38-FS2-N	-75	2896		832	Okrągły Ø12	Tak	Tak	Opór przepływu	5.2
ZGA130X600-38-FS2-P	-75	2896		832	Okrągły Ø12	Tak	Tak	Opór przepływu	5.2
ZGA130X800-38-CL2	-75	2896		832	Okrągły Ø12	Nie	Nie	Zawór zwrotny	6.6
ZGA130X800-38-CL2-N	-75	2896		832	Okrągły Ø12	Tak	Tak	Zawór zwrotny	6.6
ZGA130X800-38-CL2-P	-75	2896		832	Okrągły Ø12	Tak	Tak	Zawór zwrotny	6.6
ZGA130X800-38-FL2	-75	2896		832	Okrągły Ø12	Nie	Nie	Opór przepływu	6.6
ZGA130X800-38-FL2-N	-75	2896		832	Okrągły Ø12	Tak	Tak	Opór przepływu	6.6
ZGA130X800-38-FL2-P	-75	2896		832	Okrągły Ø12	Tak	Tak	Opór przepływu	6.6
ZGA130X800-38-FS2	-75	2896		832	Okrągły Ø12	Nie	Nie	Opór przepływu	6.6
ZGA130X800-38-FS2-N	-75	2896		832	Okrągły Ø12	Tak	Tak	Opór przepływu	6.6
ZGA130X800-38-FS2-P	-75	2896		832	Okrągły Ø12	Tak	Tak	Opór przepływu	6.6
ZGA130X1000-38-CL2	-75	2896		832	Okrągły Ø12	Nie	Nie	Zawór zwrotny	8.1
ZGA130X1000-38-CL2-N	-75	2896		832	Okrągły Ø12	Tak	Tak	Zawór zwrotny	8.1
ZGA130X1000-38-CL2-P	-75	2896		832	Okrągły Ø12	Tak	Tak	Zawór zwrotny	8.1
ZGA130X1000-38-FL2	-75	2896		832	Okrągły Ø12	Nie	Nie	Opór przepływu	8.1
ZGA130X1000-38-FL2-N	-75	2896		832	Okrągły Ø12	Tak	Tak	Opór przepływu	8.1
ZGA130X1000-38-FL2-P	-75	2896		832	Okrągły Ø12	Tak	Tak	Opór przepływu	8.1
ZGA130X1000-38-FS2	-75	2896		832	Okrągły Ø12	Nie	Nie	Opór przepływu	8.1
ZGA130X1000-38-FS2-N	-75	2896		832	Okrągły Ø12	Tak	Tak	Opór przepływu	8.1
ZGA130X1000-38-FS2-P	-75	2896		832	Okrągły Ø12	Tak	Tak	Opór przepływu	8.1
ZGA130X1200-38-CL2	-75	2896		832	Okrągły Ø12	Nie	Nie	Zawór zwrotny	9.4
ZGA130X1200-38-CL2-N	-75	2896		832	Okrągły Ø12	Tak	Tak	Zawór zwrotny	9.4
ZGA130X1200-38-CL2-P	-75	2896		832	Okrągły Ø12	Tak	Tak	Zawór zwrotny	9.4
ZGA130X1200-38-FL2	-75	2896		832	Okrągły Ø12	Nie	Nie	Opór przepływu	9.4
ZGA130X1200-38-FL2-N	-75	2896		832	Okrągły Ø12	Tak	Tak	Opór przepływu	9.4
ZGA130X1200-38-FL2-P	-75	2896		832	Okrągły Ø12	Tak	Tak	Opór przepływu	9.4
ZGA130X1200-38-FS2	-75	2896		832	Okrągły Ø12	Nie	Nie	Opór przepływu	9.4
ZGA130X1200-38-FS2-N	-75	2896		832	Okrągły Ø12	Tak	Tak	Opór przepływu	9.4
ZGA130X1200-38-FS2-P	-75	2896		832	Okrągły Ø12	Tak	Tak	Opór przepływu	9.4
ZGA200X300-34-CL2	-75	1448		416	Okrągły Ø12	Nie	Nie	Zawór zwrotny	3.5
ZGA200X300-34-CL2-N	-75	1448		416	Okrągły Ø12	Tak	Tak	Zawór zwrotny	3.5
ZGA200X300-34-CL2-P	-75	1448		416	Okrągły Ø12	Tak	Tak	Zawór zwrotny	3.5
ZGA200X300-34-FL2	-75	1448		416	Okrągły Ø12	Nie	Nie	Opór przepływu	3.5
ZGA200X300-34-FL2-N	-75	1448		416	Okrągły Ø12	Tak	Tak	Opór przepływu	3.5
ZGA200X300-34-FL2-P	-75	1448		416	Okrągły Ø12	Tak	Tak	Opór przepływu	3.5
ZGA200X300-34-FS2	-75	1448		416	Okrągły Ø12	Nie	Nie	Opór przepływu	3.5

Nr katalogowy	► Dane techniczne								
	Poziom próżni maks. [kPa]	Natężenie przepływu [l/min]	Zużycie powietrza przy 4 bar [l/min]	Zużycie powietrza przy 6 bar [l/min]	Układ otworów w piankowej macie uszczelniającej	Zawór regulacji powietrza	Zawór regulacji przedmuchu	Typ zaworu chwytaka powierzchniowego	Masa [kg]
ZGA200X300-34-FS2-N	-75	1448		416	Okrągły Ø12	Tak	Tak	Opór przepływu	3.5
ZGA200X300-34-FS2-P	-75	1448		416	Okrągły Ø12	Tak	Tak	Opór przepływu	3.5
ZGA200X400-34-CL2	-75	1448		416	Okrągły Ø12	Nie	Nie	Zawór zwrotny	4.4
ZGA200X400-34-CL2-N	-75	1448		416	Okrągły Ø12	Tak	Tak	Zawór zwrotny	4.4
ZGA200X400-34-CL2-P	-75	1448		416	Okrągły Ø12	Tak	Tak	Zawór zwrotny	4.4
ZGA200X400-34-FL2	-75	1448		416	Okrągły Ø12	Nie	Nie	Opór przepływu	4.4
ZGA200X400-34-FL2-N	-75	1448		416	Okrągły Ø12	Tak	Tak	Opór przepływu	4.4
ZGA200X400-34-FL2-P	-75	1448		416	Okrągły Ø12	Tak	Tak	Opór przepływu	4.6
ZGA200X400-34-FS2	-75	1448		416	Okrągły Ø12	Nie	Nie	Opór przepływu	4.4
ZGA200X400-34-FS2-N	-75	1448		416	Okrągły Ø12	Tak	Tak	Opór przepływu	4.4
ZGA200X400-34-FS2-P	-75	1448		416	Okrągły Ø12	Tak	Tak	Opór przepływu	4.4
ZGA200X600-38-CL2	-75	2896		832	Okrągły Ø12	Nie	Nie	Zawór zwrotny	7.1
ZGA200X600-38-CL2-N	-75	2896		832	Okrągły Ø12	Tak	Tak	Zawór zwrotny	7.1
ZGA200X600-38-CL2-P	-75	2896		832	Okrągły Ø12	Tak	Tak	Zawór zwrotny	7.1
ZGA200X600-38-FL2	-75	2896		832	Okrągły Ø12	Nie	Nie	Opór przepływu	7.1
ZGA200X600-38-FL2-N	-75	2896		832	Okrągły Ø12	Tak	Tak	Opór przepływu	7.1
ZGA200X600-38-FL2-P	-75	2896		832	Okrągły Ø12	Tak	Tak	Opór przepływu	7.1
ZGA200X600-38-FS2	-75	2896		832	Okrągły Ø12	Nie	Nie	Opór przepływu	7.1
ZGA200X600-38-FS2-N	-75	2896		832	Okrągły Ø12	Tak	Tak	Opór przepływu	7.1
ZGA200X600-38-FS2-P	-75	2896		832	Okrągły Ø12	Tak	Tak	Opór przepływu	7.1
ZGA200X800-38-CL2	-75	2896		832	Okrągły Ø12	Nie	Nie	Zawór zwrotny	8.6
ZGA200X800-38-CL2-N	-75	2896		832	Okrągły Ø12	Tak	Tak	Zawór zwrotny	8.6
ZGA200X800-38-CL2-P	-75	2896		832	Okrągły Ø12	Tak	Tak	Zawór zwrotny	8.6
ZGA200X800-38-FL2	-75	2896		832	Okrągły Ø12	Nie	Nie	Opór przepływu	8.6
ZGA200X800-38-FL2-N	-75	2896		832	Okrągły Ø12	Tak	Tak	Opór przepływu	8.6
ZGA200X800-38-FL2-P	-75	2896		832	Okrągły Ø12	Tak	Tak	Opór przepływu	8.6
ZGA200X800-38-FS2	-75	2896		832	Okrągły Ø12	Nie	Nie	Opór przepływu	8.6
ZGA200X800-38-FS2-N	-75	2896		832	Okrągły Ø12	Tak	Tak	Opór przepływu	8.6
ZGA200X800-38-FS2-P	-75	2896		832	Okrągły Ø12	Tak	Tak	Opór przepływu	8.6
ZGA200X1000-38-CL2	-75	2896		832	Okrągły Ø12	Nie	Nie	Zawór zwrotny	10
ZGA200X1000-38-CL2-N	-75	2896		832	Okrągły Ø12	Tak	Tak	Zawór zwrotny	10
ZGA200X1000-38-CL2-P	-75	2896		832	Okrągły Ø12	Tak	Tak	Zawór zwrotny	10
ZGA200X1000-38-FL2	-75	2896		832	Okrągły Ø12	Nie	Nie	Opór przepływu	10
ZGA200X1000-38-FL2-N	-75	2896		832	Okrągły Ø12	Tak	Tak	Opór przepływu	10
ZGA200X1000-38-FL2-P	-75	2896		832	Okrągły Ø12	Tak	Tak	Opór przepływu	10
ZGA200X1000-38-FS2	-75	2896		832	Okrągły Ø12	Nie	Nie	Opór przepływu	10
ZGA200X1000-38-FS2-N	-75	2896		832	Okrągły Ø12	Tak	Tak	Opór przepływu	10
ZGA200X1000-38-FS2-P	-75	2896		832	Okrągły Ø12	Tak	Tak	Opór przepływu	10
ZGA200X1200-38-CL2	-75	2896		832	Okrągły Ø12	Nie	Nie	Zawór zwrotny	13
ZGA200X1200-38-CL2-N	-75	2896		832	Okrągły Ø12	Tak	Tak	Zawór zwrotny	13
ZGA200X1200-38-CL2-P	-75	2896		832	Okrągły Ø12	Tak	Tak	Zawór zwrotny	13
ZGA200X1200-38-FL2	-75	2896		832	Okrągły Ø12	Nie	Nie	Opór przepływu	13
ZGA200X1200-38-FL2-N	-75	2896		832	Okrągły Ø12	Tak	Tak	Opór przepływu	13
ZGA200X1200-38-FL2-P	-75	2896		832	Okrągły Ø12	Tak	Tak	Opór przepływu	13
ZGA200X1200-38-FS2	-75	2896		832	Okrągły Ø12	Nie	Nie	Opór przepływu	13
ZGA200X1200-38-FS2-N	-75	2896		832	Okrągły Ø12	Tak	Tak	Opór przepływu	13
ZGA200X1200-38-FS2-P	-75	2896		832	Okrągły Ø12	Tak	Tak	Opór przepływu	13
ZGA300X300-34-CL2	-75	1448		416	Okrągły Ø12	Nie	Nie	Zawór zwrotny	3.8
ZGA300X300-34-CL2-N	-75	1448		416	Okrągły Ø12	Tak	Tak	Zawór zwrotny	3.8
ZGA300X300-34-CL2-P	-75	1448		416	Okrągły Ø12	Tak	Tak	Zawór zwrotny	3.8
ZGA300X300-34-FL2	-75	1448		416	Okrągły Ø12	Nie	Nie	Opór przepływu	3.8
ZGA300X300-34-FL2-N	-75	1448		416	Okrągły Ø12	Tak	Tak	Opór przepływu	3.8
ZGA300X300-34-FL2-P	-75	1448		416	Okrągły Ø12	Tak	Tak	Opór przepływu	3.8
ZGA300X300-34-FS2	-75	1448		416	Okrągły Ø12	Nie	Nie	Opór przepływu	3.8
ZGA300X300-34-FS2-N	-75	1448		416	Okrągły Ø12	Tak	Tak	Opór przepływu	3.8
ZGA300X300-34-FS2-P	-75	1448		416	Okrągły Ø12	Tak	Tak	Opór przepływu	3.8
ZGA300X400-34-CL2	-75	1448		416	Okrągły Ø12	Nie	Nie	Zawór zwrotny	6.1
ZGA300X400-34-CL2-N	-75	1448		416	Okrągły Ø12	Tak	Tak	Zawór zwrotny	6.1
ZGA300X400-34-CL2-P	-75	1448		416	Okrągły Ø12	Tak	Tak	Zawór zwrotny	6.1

PODCIŚNIENIOWY SYSTEM CHWYTANIA
SERIA ZGA

	► Dane techniczne								
Nr katalogowy	**Poziom próżni maks. [kPa]**	**Natężenie przepływu [l/min]**	**Zużycie powietrza przy 4 bar [l/min]**	**Zużycie powietrza przy 6 bar [l/min]**	**Układ otworów w piankowej macie uszczelniającej**	**Zawór regulacji powietrza**	**Zawór regulacji przedmuchu**	**Typ zaworu chwytaka powierzchniowego**	**Masa [kg]**
ZGA300X400-34-FL2	-75	1448		416	Okrągły Ø12	Nie	Nie	Opór przepływu	6.1
ZGA300X400-34-FL2-N	-75	1448		416	Okrągły Ø12	Tak	Tak	Opór przepływu	6.1
ZGA300X400-34-FL2-P	-75	1448		416	Okrągły Ø12	Tak	Tak	Opór przepływu	6.1
ZGA300X400-34-FS2	-75	1448		416	Okrągły Ø12	Nie	Nie	Opór przepływu	6.1
ZGA300X400-34-FS2-N	-75	1448		416	Okrągły Ø12	Tak	Tak	Opór przepływu	6.1
ZGA300X400-34-FS2-P	-75	1448		416	Okrągły Ø12	Tak	Tak	Opór przepływu	6.1
ZGA300X600-38-CL2	-75	2896		832	Okrągły Ø12	Nie	Nie	Zawór zwrotny	9.6
ZGA300X600-38-CL2-N	-75	2896		832	Okrągły Ø12	Tak	Tak	Zawór zwrotny	9.6
ZGA300X600-38-CL2-P	-75	2896		832	Okrągły Ø12	Tak	Tak	Zawór zwrotny	9.6
ZGA300X600-38-FL2	-75	2896		832	Okrągły Ø12	Nie	Nie	Opór przepływu	9.6
ZGA300X600-38-FL2-N	-75	2896		832	Okrągły Ø12	Tak	Tak	Opór przepływu	9.6
ZGA300X600-38-FL2-P	-75	2896		832	Okrągły Ø12	Tak	Tak	Opór przepływu	9.6
ZGA300X600-38-FS2	-75	2896		832	Okrągły Ø12	Nie	Nie	Opór przepływu	9.6
ZGA300X600-38-FS2-N	-75	2896		832	Okrągły Ø12	Tak	Tak	Opór przepływu	9.6
ZGA300X600-38-FS2-P	-75	2896		832	Okrągły Ø12	Tak	Tak	Opór przepływu	9.6
ZGA300X800-38-CL2	-75	2896		832	Okrągły Ø12	Nie	Nie	Zawór zwrotny	12
ZGA300X800-38-CL2-N	-75	2896		832	Okrągły Ø12	Tak	Tak	Zawór zwrotny	12
ZGA300X800-38-CL2-P	-75	2896		832	Okrągły Ø12	Tak	Tak	Zawór zwrotny	12
ZGA300X800-38-FL2	-75	2896		832	Okrągły Ø12	Nie	Nie	Opór przepływu	12
ZGA300X800-38-FL2-N	-75	2896		832	Okrągły Ø12	Tak	Tak	Opór przepływu	12
ZGA300X800-38-FL2-P	-75	2896		832	Okrągły Ø12	Tak	Tak	Opór przepływu	12
ZGA300X800-38-FS2	-75	2896		832	Okrągły Ø12	Nie	Nie	Opór przepływu	12
ZGA300X800-38-FS2-N	-75	2896		832	Okrągły Ø12	Tak	Tak	Opór przepływu	12
ZGA300X800-38-FS2-P	-75	2896		832	Okrągły Ø12	Tak	Tak	Opór przepływu	12
ZGA300X1000-38-CL2	-75	2896		832	Okrągły Ø12	Nie	Nie	Zawór zwrotny	15
ZGA300X1000-38-CL2-N	-75	2896		832	Okrągły Ø12	Tak	Tak	Zawór zwrotny	15
ZGA300X1000-38-CL2-P	-75	2896		832	Okrągły Ø12	Tak	Tak	Zawór zwrotny	15
ZGA300X1000-38-FL2	-75	2896		832	Okrągły Ø12	Nie	Nie	Opór przepływu	15
ZGA300X1000-38-FL2-N	-75	2896		832	Okrągły Ø12	Tak	Tak	Opór przepływu	15
ZGA300X1000-38-FL2-P	-75	2896		832	Okrągły Ø12	Tak	Tak	Opór przepływu	15
ZGA300X1000-38-FS2	-75	2896		832	Okrągły Ø12	Nie	Nie	Opór przepływu	15
ZGA300X1000-38-FS2-N	-75	2896		832	Okrągły Ø12	Tak	Tak	Opór przepływu	15
ZGA300X1000-38-FS2-P	-75	2896		832	Okrągły Ø12	Tak	Tak	Opór przepływu	15
ZGA300X1200-38-CL2	-75	2896		832	Okrągły Ø12	Nie	Nie	Zawór zwrotny	18
ZGA300X1200-38-CL2-N	-75	2896		832	Okrągły Ø12	Tak	Tak	Zawór zwrotny	18
ZGA300X1200-38-CL2-P	-75	2896		832	Okrągły Ø12	Tak	Tak	Zawór zwrotny	18
ZGA300X1200-38-FL2	-75	2896		832	Okrągły Ø12	Nie	Nie	Opór przepływu	18
ZGA300X1200-38-FL2-N	-75	2896		832	Okrągły Ø12	Tak	Tak	Opór przepływu	18
ZGA300X1200-38-FL2-P	-75	2896		832	Okrągły Ø12	Tak	Tak	Opór przepływu	18
ZGA300X1200-38-FS2	-75	2896		832	Okrągły Ø12	Nie	Nie	Opór przepływu	18
ZGA300X1200-38-FS2-N	-75	2896		832	Okrągły Ø12	Tak	Tak	Opór przepływu	18
ZGA300X1200-38-FS2-P	-75	2896		832	Okrągły Ø12	Tak	Tak	Opór przepływu	18