VÁKUOVÝ UCHOPOVACÍ SYSTÉM
SÉRIA ZGA

▶ VÝHODY VÝROBKU

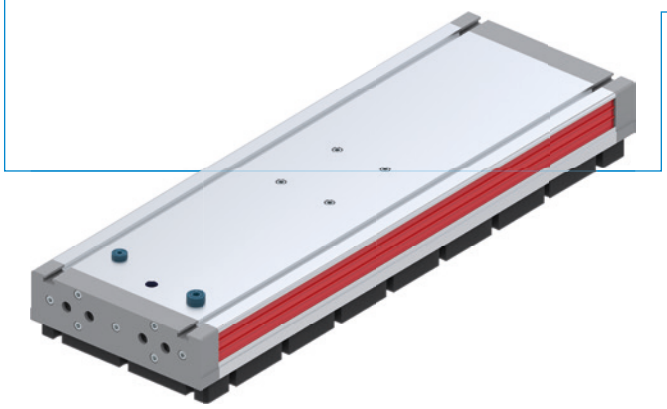

▶ Všestranne použiteľné

Séria ZGA je vhodná pre rôzne obrobky a povrchy a dá sa flexibilne prispôsobiť rôznym aplikáciám.

▶ Spoľahlivé uchopovanie

Integrovaná technológia ventilov umožňuje, aby bola prídržná sila spoľahlivo zachovaná aj pri obrobkoch rôznej veľkosti a pri čiastočne zakrytých upínacích plochách.

▶ Flexibilná konfigurácia

Vďaka rôznym prevedeniam a možnostiam konfigurácie je možné sériu ZGA individuálne prispôsobiť konkrétnym aplikáciám a požiadavkám.

▶ Povolenia: LABS / REACH / RoHS

▶ PRODUKTOVÝ KĽÚČ

ZGA	200X300	-	34	-	FS2	-	N
Séria	Rozmery		Úrovne a počet vákuových vložiek		Technológia ventilov a vzor otvorov		Vzduchový a vypúšťací regulačný ventil, snímač

▶ SCHÉMY

ZGA80

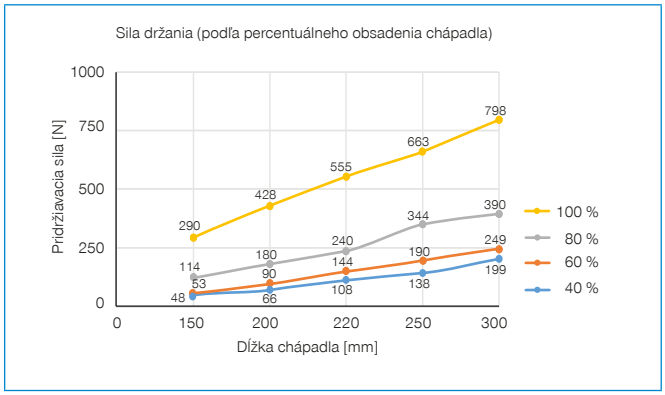

ZGA130

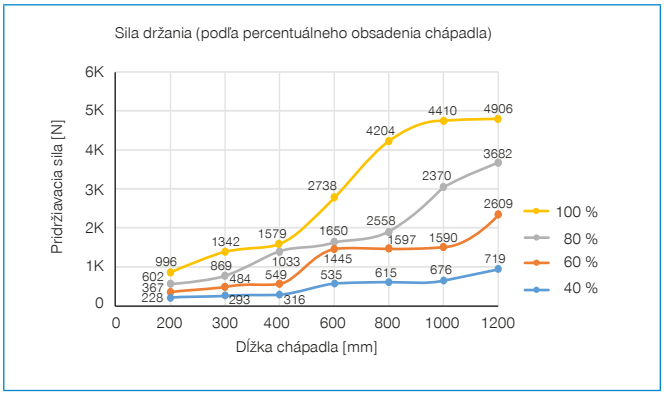

ZGA200

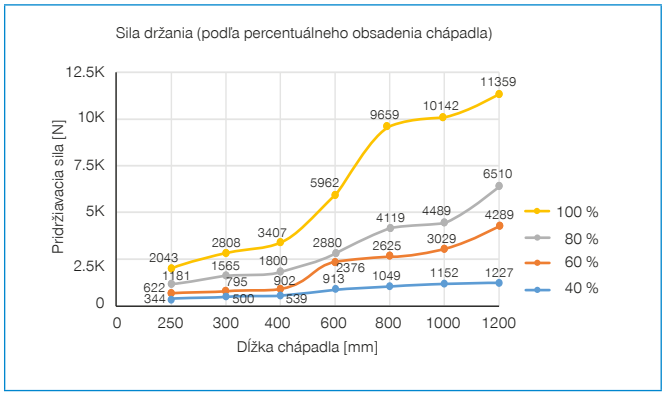

ZGA300

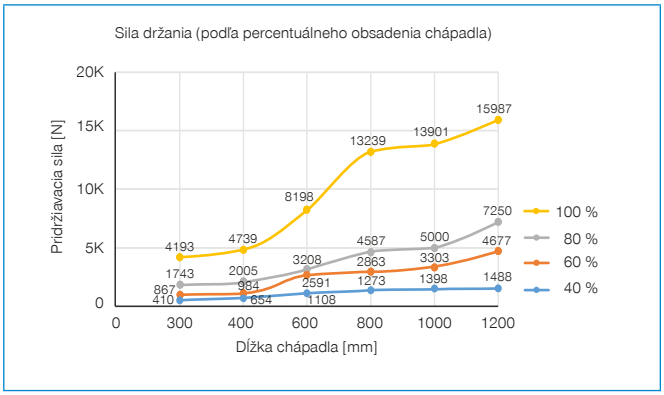

▶ TECHNICKÉ NÁKRESY

ZGA80

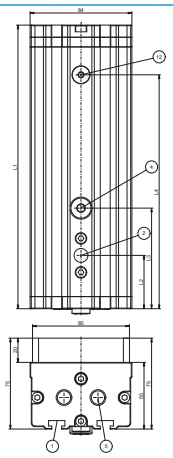

ZGA80 s príslušenstvom

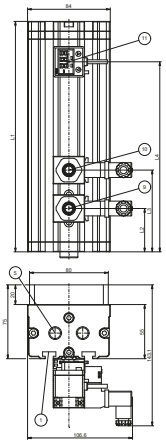

① Upevnenie

② Prípojka stlačeného vzduchu

④ Prípojka na vypustenie vzduchu

⑤ Odpadový vzduch/ventil odpadového vzduchu

⑨ Vzduchový regulačný ventil

⑩ Vypúšťací regulačný ventil

⑪ Vákuový spínač

⑫ Pripojenie vákuového spínača

Model	L1 [mm]	L2 [mm]	L3 [mm]	L4 [mm]
ZGA80X150	164	30	136	0
ZGA80X200	214	80	121	186
ZGA80X220	234	44	83	193
ZGA80X250	264	72	34	222
ZGA80X300	314	42	80	272

ZGA130

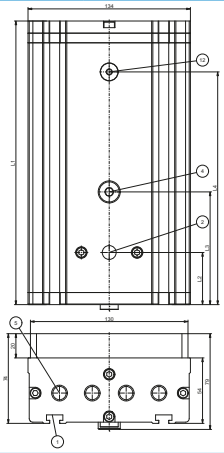

ZGA130 s príslušenstvom

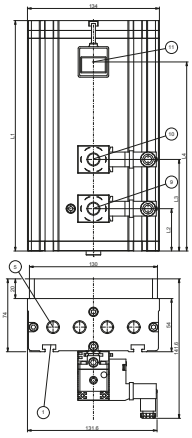

① Upevnenie

② Prípojka stlačeného vzduchu

④ Prípojka na vypustenie vzduchu

⑤ Odpadový vzduch/ventil odpadového vzduchu

⑨ Vzduchový regulačný ventil

⑩ Vypúšťací regulačný ventil

⑪ Vákuový spínač

⑫ Pripojenie vákuového spínača

Model	L1 [mm]	L2 [mm]	L3 [mm]	L4 [mm]
ZGA130X220	234	43	93	192
ZGA130X300	314	43	93	272
ZGA130X400	414	143	93	372
ZGA130X600	621	350	400	579
ZGA130X800	822	551	601	780
ZGA130X1000	1022	751	801	980
ZGA130X1200	1222	951	1001	1180

VÁKUOVÝ UCHOPOVACÍ SYSTÉM
SÉRIA ZGA

ZGA200

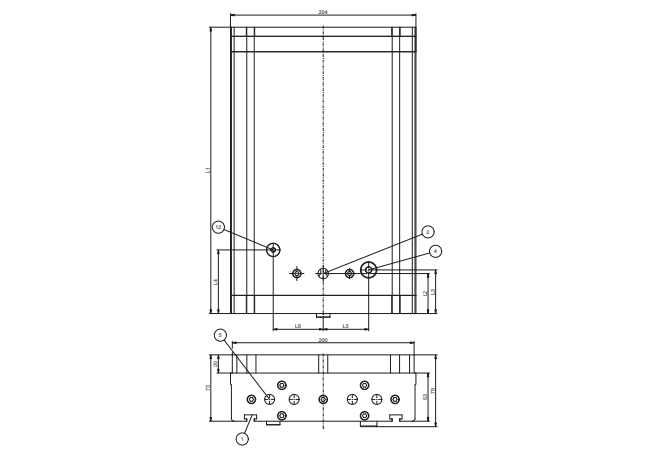

ZGA200 s príslušenstvom

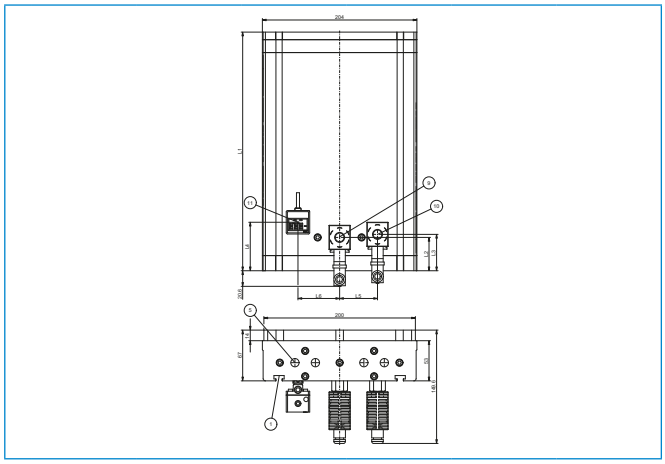

① Upevnenie

② Prípojka stlačeného vzduchu

④ Prípojka na vypustenie vzduchu

⑤ Odpadový vzduch/ventil odpadového vzduchu

⑨ Vzduchový regulačný ventil

⑩ Vypúšťací regulačný ventil

⑪ Vákuový spínač

⑫ Pripojenie vákuového spínača

Model	L1 [mm]	L2 [mm]	L3 [mm]	L4 [mm]	L5 [mm]	L6 [mm]
ZGA200X300	315	44	48	64	50	55
ZGA200X400	415	44	48	70	50	55
ZGA200X600	622	51	55	71	55	55
ZGA200X800	822	51	55	77	55	55
ZGA200X1000	1022	51	77	77	55	55
ZGA200X1200	1222	51	77	77	55	55

ZGA300

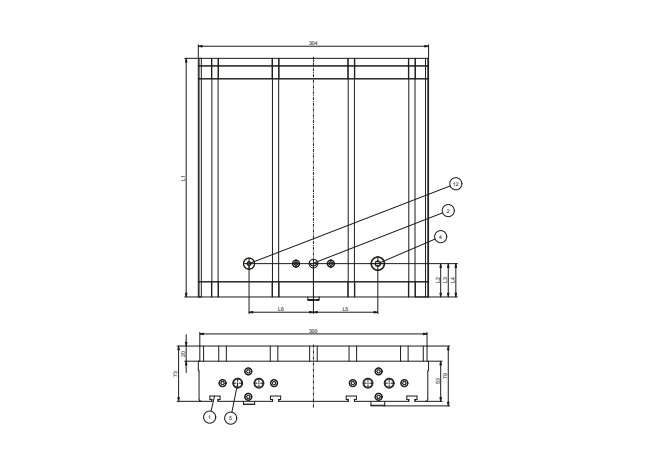

ZGA300 s príslušenstvom

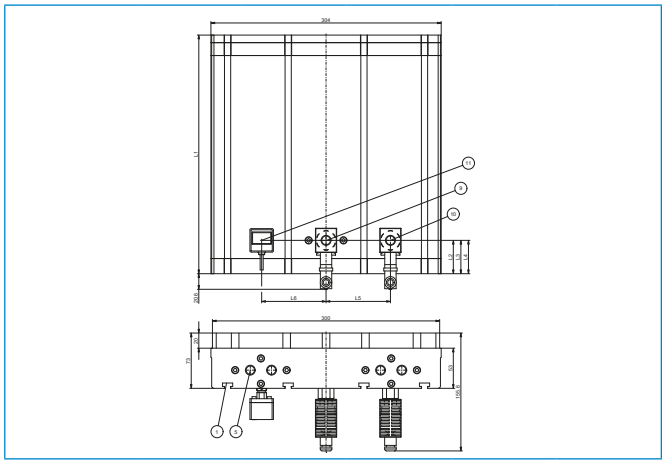

① Upevnenie

② Prípojka stlačeného vzduchu

④ Prípojka na vypustenie vzduchu

⑤ Odpadový vzduch/ventil odpadového vzduchu

⑨ Vzduchový regulačný ventil

⑩ Vypúšťací regulačný ventil

⑪ Vákuový spínač

⑫ Pripojenie vákuového spínača

Model	L1 [mm]	L2 [mm]	L3 [mm]	L4 [mm]	L5 [mm]	L6 [mm]
ZGA300X300	315	44	44	44	85	85
ZGA300X400	415	44	44	44	85	85
ZGA300X600	622	51	51	51	86	86
ZGA300X800	822	51	51	51	86	86
ZGA300X1000	1022	51	51	51	86	86
ZGA300X1200	1222	51	51	51	86	86

▶ TECHNICKÉ ÚDAJE

	▶ Technické údaje								
Objednávacie č.	**Max. úroveň vákua [kPa]**	**Objemový prietok [l/min]**	**Spotreba vzduchu pri 4 baroch [l/min]**	**Spotreba vzduchu pri 6 baroch [l/min]**	**Vzor otvorov v tesniacej penovej podložke**	**Vzduchový regulačný ventil**	**Vypúšťací regulačný ventil**	**Typ ventilu chápadla plochy**	**Hmotnosť [kg]**
ZGA80X150-32-CL2	-85	171	64		Okrúhly Ø12	Nie	Nie	Spätný ventil	1
ZGA80X150-32-CL2-N	-85	171	64		Okrúhly Ø12	Áno	Áno	Spätný ventil	1
ZGA80X150-32-CL2-P	-85	171	64		Okrúhly Ø12	Áno	Áno	Spätný ventil	1
ZGA80X150-32-FL2	-85	171	64		Okrúhly Ø12	Nie	Nie	Odolnosť proti prúdeniu	1
ZGA80X150-32-FL2-N	-85	171	64		Okrúhly Ø12	Áno	Áno	Odolnosť proti prúdeniu	1
ZGA80X150-32-FL2-P	-85	171	64		Okrúhly Ø12	Áno	Áno	Odolnosť proti prúdeniu	1
ZGA80X150-32-FS2	-85	171	64		Okrúhly Ø12	Nie	Nie	Odolnosť proti prúdeniu	1
ZGA80X150-32-FS2-N	-85	171	64		Okrúhly Ø12	Áno	Áno	Odolnosť proti prúdeniu	1
ZGA80X150-32-FS2-P	-85	171	64		Okrúhly Ø12	Áno	Áno	Odolnosť proti prúdeniu	1
ZGA80X200-32-CL2	-85	171		208	Okrúhly Ø12	Nie	Nie	Spätný ventil	1,4
ZGA80X200-32-CL2-N	-85	171		208	Okrúhly Ø12	Áno	Áno	Spätný ventil	1,4
ZGA80X200-32-CL2-P	-85	171		208	Okrúhly Ø12	Áno	Áno	Spätný ventil	1,7
ZGA80X200-32-FL2	-85	171		208	Okrúhly Ø12	Nie	Nie	Odolnosť proti prúdeniu	1,4
ZGA80X200-32-FL2-N	-85	171		208	Okrúhly Ø12	Áno	Áno	Odolnosť proti prúdeniu	1,7
ZGA80X200-32-FL2-P	-85	171		208	Okrúhly Ø12	Áno	Áno	Odolnosť proti prúdeniu	1,7
ZGA80X200-32-FS2	-85	171		208	Okrúhly Ø12	Nie	Nie	Odolnosť proti prúdeniu	1,4
ZGA80X200-32-FS2-N	-85	171		208	Okrúhly Ø12	Áno	Áno	Odolnosť proti prúdeniu	1,7
ZGA80X200-32-FS2-P	-85	171		208	Okrúhly Ø12	Áno	Áno	Odolnosť proti prúdeniu	1,7
ZGA80X220-22-CL2	-75	400		208	Okrúhly Ø12	Nie	Nie	Spätný ventil	1,5
ZGA80X220-22-CL2-N	-75	400		208	Okrúhly Ø12	Áno	Áno	Spätný ventil	1,5
ZGA80X220-22-CL2-P	-75	400		208	Okrúhly Ø12	Áno	Áno	Spätný ventil	1,5
ZGA80X220-22-FL2	-75	400		208	Okrúhly Ø12	Nie	Nie	Odolnosť proti prúdeniu	1,5
ZGA80X220-22-FL2-N	-75	400		208	Okrúhly Ø12	Áno	Áno	Odolnosť proti prúdeniu	1,5
ZGA80X220-22-FL2-P	-75	400		208	Okrúhly Ø12	Áno	Áno	Odolnosť proti prúdeniu	1,5
ZGA80X220-22-FS2	-75	400		208	Okrúhly Ø12	Nie	Nie	Odolnosť proti prúdeniu	1,5
ZGA80X220-22-FS2-N	-75	400		208	Okrúhly Ø12	Áno	Áno	Odolnosť proti prúdeniu	1,5
ZGA80X220-22-FS2-P	-75	400		208	Okrúhly Ø12	Áno	Áno	Odolnosť proti prúdeniu	1,5
ZGA80X250-22-CL2	-75	400		208	Okrúhly Ø12	Nie	Nie	Spätný ventil	1,6
ZGA80X250-22-CL2-N	-75	400		208	Okrúhly Ø12	Áno	Áno	Spätný ventil	1,6
ZGA80X250-22-CL2-P	-75	400		208	Okrúhly Ø12	Áno	Áno	Spätný ventil	1,6
ZGA80X250-22-FL2	-75	400		208	Okrúhly Ø12	Nie	Nie	Odolnosť proti prúdeniu	1,6
ZGA80X250-22-FL2-N	-75	400		208	Okrúhly Ø12	Áno	Áno	Odolnosť proti prúdeniu	1,6
ZGA80X250-22-FL2-P	-75	400		208	Okrúhly Ø12	Áno	Áno	Odolnosť proti prúdeniu	1,6
ZGA80X250-22-FS2	-75	400		208	Okrúhly Ø12	Nie	Nie	Odolnosť proti prúdeniu	1,6
ZGA80X250-22-FS2-N	-75	400		208	Okrúhly Ø12	Áno	Áno	Odolnosť proti prúdeniu	1,6
ZGA80X250-22-FS2-P	-75	400		208	Okrúhly Ø12	Áno	Áno	Odolnosť proti prúdeniu	1,6
ZGA80X300-32-CL2	-75	724		208	Okrúhly Ø12	Nie	Nie	Spätný ventil	1,8
ZGA80X300-32-CL2-N	-75	724		208	Okrúhly Ø12	Áno	Áno	Spätný ventil	1,8
ZGA80X300-32-CL2-P	-75	724		208	Okrúhly Ø12	Áno	Áno	Spätný ventil	1,8
ZGA80X300-32-FL2	-75	724		208	Okrúhly Ø12	Nie	Nie	Odolnosť proti prúdeniu	1,8
ZGA80X300-32-FL2-N	-75	724		208	Okrúhly Ø12	Áno	Áno	Odolnosť proti prúdeniu	1,8
ZGA80X300-32-FL2-P	-75	724		208	Okrúhly Ø12	Áno	Áno	Odolnosť proti prúdeniu	1,8
ZGA80X300-32-FS2	-75	724		208	Okrúhly Ø12	Nie	Nie	Odolnosť proti prúdeniu	1,8
ZGA80X300-32-FS2-N	-75	724		208	Okrúhly Ø12	Áno	Áno	Odolnosť proti prúdeniu	1,8
ZGA80X300-32-FS2-P	-75	724		208	Okrúhly Ø12	Áno	Áno	Odolnosť proti prúdeniu	1,8
ZGA130X220-24-CL2	-75	800		416	Okrúhly Ø12	Nie	Nie	Spätný ventil	1,8
ZGA130X220-24-CL2-N	-75	800		416	Okrúhly Ø12	Áno	Áno	Spätný ventil	1,8
ZGA130X220-24-CL2-P	-75	800		416	Okrúhly Ø12	Áno	Áno	Spätný ventil	1,8
ZGA130X220-24-FL2	-75	800		416	Okrúhly Ø12	Nie	Nie	Odolnosť proti prúdeniu	1,8
ZGA130X220-24-FL2-N	-75	800		416	Okrúhly Ø12	Áno	Áno	Odolnosť proti prúdeniu	1,8
ZGA130X220-24-FL2-P	-75	800		416	Okrúhly Ø12	Áno	Áno	Odolnosť proti prúdeniu	1,8
ZGA130X220-24-FS2	-75	800		416	Okrúhly Ø12	Nie	Nie	Odolnosť proti prúdeniu	1,8
ZGA130X220-24-FS2-N	-75	800		416	Okrúhly Ø12	Áno	Áno	Odolnosť proti prúdeniu	1,8
ZGA130X220-24-FS2-P	-75	800		416	Okrúhly Ø12	Áno	Áno	Odolnosť proti prúdeniu	1,8
ZGA130X300-34-CL2	-75	1448		416	Okrúhly Ø12	Nie	Nie	Spätný ventil	2,6
ZGA130X300-34-CL2-N	-75	1448		416	Okrúhly Ø12	Áno	Áno	Spätný ventil	2,6

VÁKUOVÝ UCHOPOVACÍ SYSTÉM
SÉRIA ZGA

	► Technické údaje								
Objednávacie č.	**Max. úroveň vákua [kPa]**	**Objemový prietok [l/min]**	**Spotreba vzduchu pri 4 baroch [l/min]**	**Spotreba vzduchu pri 6 baroch [l/min]**	**Vzor otvorov v tesniacej penovej podložke**	**Vzduchový regulačný ventil**	**Vypúšťací regulačný ventil**	**Typ ventilu chápadla plochy**	**Hmotnosť [kg]**
ZGA130X300-34-CL2-P	-75	1448		416	Okrúhly Ø12	Áno	Áno	Spätný ventil	2,6
ZGA130X300-34-FL2	-75	1448		416	Okrúhly Ø12	Nie	Nie	Odolnosť proti prúdeniu	2,6
ZGA130X300-34-FL2-N	-75	1448		416	Okrúhly Ø12	Áno	Áno	Odolnosť proti prúdeniu	2,6
ZGA130X300-34-FL2-P	-75	1448		416	Okrúhly Ø12	Áno	Áno	Odolnosť proti prúdeniu	2,6
ZGA130X300-34-FS2	-75	1448		416	Okrúhly Ø12	Nie	Nie	Odolnosť proti prúdeniu	2,6
ZGA130X300-34-FS2-N	-75	1448		416	Okrúhly Ø12	Áno	Áno	Odolnosť proti prúdeniu	2,6
ZGA130X300-34-FS2-P	-75	1448		416	Okrúhly Ø12	Áno	Áno	Odolnosť proti prúdeniu	2,6
ZGA130X400-34-CL2	-75	1448		416	Okrúhly Ø12	Nie	Nie	Spätný ventil	3,2
ZGA130X400-34-CL2-N	-75	1448		416	Okrúhly Ø12	Áno	Áno	Spätný ventil	3,2
ZGA130X400-34-CL2-P	-75	1448		416	Okrúhly Ø12	Áno	Áno	Spätný ventil	3,2
ZGA130X400-34-FL2	-75	1448		416	Okrúhly Ø12	Nie	Nie	Odolnosť proti prúdeniu	3,2
ZGA130X400-34-FL2-N	-75	1448		416	Okrúhly Ø12	Áno	Áno	Odolnosť proti prúdeniu	3,2
ZGA130X400-34-FL2-P	-75	1448		416	Okrúhly Ø12	Áno	Áno	Odolnosť proti prúdeniu	3,2
ZGA130X400-34-FS2	-75	1448		416	Okrúhly Ø12	Nie	Nie	Odolnosť proti prúdeniu	3,2
ZGA130X400-34-FS2-N	-75	1448		416	Okrúhly Ø12	Áno	Áno	Odolnosť proti prúdeniu	3,2
ZGA130X400-34-FS2-P	-75	1448		416	Okrúhly Ø12	Áno	Áno	Odolnosť proti prúdeniu	3,2
ZGA130X600-38-CL2	-75	2896		832	Okrúhly Ø12	Nie	Nie	Spätný ventil	5,2
ZGA130X600-38-CL2-N	-75	2896		832	Okrúhly Ø12	Áno	Áno	Spätný ventil	5,2
ZGA130X600-38-CL2-P	-75	2896		832	Okrúhly Ø12	Áno	Áno	Spätný ventil	5,2
ZGA130X600-38-FL2	-75	2896		832	Okrúhly Ø12	Nie	Nie	Odolnosť proti prúdeniu	5,2
ZGA130X600-38-FL2-N	-75	2896		832	Okrúhly Ø12	Áno	Áno	Odolnosť proti prúdeniu	5,2
ZGA130X600-38-FL2-P	-75	2896		832	Okrúhly Ø12	Áno	Áno	Odolnosť proti prúdeniu	5,2
ZGA130X600-38-FS2	-75	2896		832	Okrúhly Ø12	Nie	Nie	Odolnosť proti prúdeniu	5,2
ZGA130X600-38-FS2-N	-75	2896		832	Okrúhly Ø12	Áno	Áno	Odolnosť proti prúdeniu	5,2
ZGA130X600-38-FS2-P	-75	2896		832	Okrúhly Ø12	Áno	Áno	Odolnosť proti prúdeniu	5,2
ZGA130X800-38-CL2	-75	2896		832	Okrúhly Ø12	Nie	Nie	Spätný ventil	6,6
ZGA130X800-38-CL2-N	-75	2896		832	Okrúhly Ø12	Áno	Áno	Spätný ventil	6,6
ZGA130X800-38-CL2-P	-75	2896		832	Okrúhly Ø12	Áno	Áno	Spätný ventil	6,6
ZGA130X800-38-FL2	-75	2896		832	Okrúhly Ø12	Nie	Nie	Odolnosť proti prúdeniu	6,6
ZGA130X800-38-FL2-N	-75	2896		832	Okrúhly Ø12	Áno	Áno	Odolnosť proti prúdeniu	6,6
ZGA130X800-38-FL2-P	-75	2896		832	Okrúhly Ø12	Áno	Áno	Odolnosť proti prúdeniu	6,6
ZGA130X800-38-FS2	-75	2896		832	Okrúhly Ø12	Nie	Nie	Odolnosť proti prúdeniu	6,6
ZGA130X800-38-FS2-N	-75	2896		832	Okrúhly Ø12	Áno	Áno	Odolnosť proti prúdeniu	6,6
ZGA130X800-38-FS2-P	-75	2896		832	Okrúhly Ø12	Áno	Áno	Odolnosť proti prúdeniu	6,6
ZGA130X1000-38-CL2	-75	2896		832	Okrúhly Ø12	Nie	Nie	Spätný ventil	8,1
ZGA130X1000-38-CL2-N	-75	2896		832	Okrúhly Ø12	Áno	Áno	Spätný ventil	8,1
ZGA130X1000-38-CL2-P	-75	2896		832	Okrúhly Ø12	Áno	Áno	Spätný ventil	8,1
ZGA130X1000-38-FL2	-75	2896		832	Okrúhly Ø12	Nie	Nie	Odolnosť proti prúdeniu	8,1
ZGA130X1000-38-FL2-N	-75	2896		832	Okrúhly Ø12	Áno	Áno	Odolnosť proti prúdeniu	8,1
ZGA130X1000-38-FL2-P	-75	2896		832	Okrúhly Ø12	Áno	Áno	Odolnosť proti prúdeniu	8,1
ZGA130X1000-38-FS2	-75	2896		832	Okrúhly Ø12	Nie	Nie	Odolnosť proti prúdeniu	8,1
ZGA130X1000-38-FS2-N	-75	2896		832	Okrúhly Ø12	Áno	Áno	Odolnosť proti prúdeniu	8,1
ZGA130X1000-38-FS2-P	-75	2896		832	Okrúhly Ø12	Áno	Áno	Odolnosť proti prúdeniu	8,1
ZGA130X1200-38-CL2	-75	2896		832	Okrúhly Ø12	Nie	Nie	Spätný ventil	9,4
ZGA130X1200-38-CL2-N	-75	2896		832	Okrúhly Ø12	Áno	Áno	Spätný ventil	9,4
ZGA130X1200-38-CL2-P	-75	2896		832	Okrúhly Ø12	Áno	Áno	Spätný ventil	9,4
ZGA130X1200-38-FL2	-75	2896		832	Okrúhly Ø12	Nie	Nie	Odolnosť proti prúdeniu	9,4
ZGA130X1200-38-FL2-N	-75	2896		832	Okrúhly Ø12	Áno	Áno	Odolnosť proti prúdeniu	9,4
ZGA130X1200-38-FL2-P	-75	2896		832	Okrúhly Ø12	Áno	Áno	Odolnosť proti prúdeniu	9,4
ZGA130X1200-38-FS2	-75	2896		832	Okrúhly Ø12	Nie	Nie	Odolnosť proti prúdeniu	9,4
ZGA130X1200-38-FS2-N	-75	2896		832	Okrúhly Ø12	Áno	Áno	Odolnosť proti prúdeniu	9,4
ZGA130X1200-38-FS2-P	-75	2896		832	Okrúhly Ø12	Áno	Áno	Odolnosť proti prúdeniu	9,4
ZGA200X300-34-CL2	-75	1448		416	Okrúhly Ø12	Nie	Nie	Spätný ventil	3,5
ZGA200X300-34-CL2-N	-75	1448		416	Okrúhly Ø12	Áno	Áno	Spätný ventil	3,5
ZGA200X300-34-CL2-P	-75	1448		416	Okrúhly Ø12	Áno	Áno	Spätný ventil	3,5
ZGA200X300-34-FL2	-75	1448		416	Okrúhly Ø12	Nie	Nie	Odolnosť proti prúdeniu	3,5
ZGA200X300-34-FL2-N	-75	1448		416	Okrúhly Ø12	Áno	Áno	Odolnosť proti prúdeniu	3,5
ZGA200X300-34-FL2-P	-75	1448		416	Okrúhly Ø12	Áno	Áno	Odolnosť proti prúdeniu	3,5
ZGA200X300-34-FS2	-75	1448		416	Okrúhly Ø12	Nie	Nie	Odolnosť proti prúdeniu	3,5

	► Technické údaje								
Objednávacie č.	Max. úroveň vákua [kPa]	Objemový prietok [l/min]	Spotreba vzduchu pri 4 baroch [l/min]	Spotreba vzduchu pri 6 baroch [l/min]	Vzor otvorov v tesniacej penovej podložke	Vzduchový regulačný ventil	Vypúšťací regulačný ventil	Typ ventilu chápadla plochy	Hmotnosť [kg]
ZGA200X300-34-FS2-N	-75	1448		416	Okrúhly Ø12	Áno	Áno	Odolnosť proti prúdeniu	3,5
ZGA200X300-34-FS2-P	-75	1448		416	Okrúhly Ø12	Áno	Áno	Odolnosť proti prúdeniu	3,5
ZGA200X400-34-CL2	-75	1448		416	Okrúhly Ø12	Nie	Nie	Spätný ventil	4,4
ZGA200X400-34-CL2-N	-75	1448		416	Okrúhly Ø12	Áno	Áno	Spätný ventil	4,4
ZGA200X400-34-CL2-P	-75	1448		416	Okrúhly Ø12	Áno	Áno	Spätný ventil	4,4
ZGA200X400-34-FL2	-75	1448		416	Okrúhly Ø12	Nie	Nie	Odolnosť proti prúdeniu	4,4
ZGA200X400-34-FL2-N	-75	1448		416	Okrúhly Ø12	Áno	Áno	Odolnosť proti prúdeniu	4,4
ZGA200X400-34-FL2-P	-75	1448		416	Okrúhly Ø12	Áno	Áno	Odolnosť proti prúdeniu	4,6
ZGA200X400-34-FS2	-75	1448		416	Okrúhly Ø12	Nie	Nie	Odolnosť proti prúdeniu	4,4
ZGA200X400-34-FS2-N	-75	1448		416	Okrúhly Ø12	Áno	Áno	Odolnosť proti prúdeniu	4,4
ZGA200X400-34-FS2-P	-75	1448		416	Okrúhly Ø12	Áno	Áno	Odolnosť proti prúdeniu	4,4
ZGA200X600-38-CL2	-75	2896		832	Okrúhly Ø12	Nie	Nie	Spätný ventil	7,1
ZGA200X600-38-CL2-N	-75	2896		832	Okrúhly Ø12	Áno	Áno	Spätný ventil	7,1
ZGA200X600-38-CL2-P	-75	2896		832	Okrúhly Ø12	Áno	Áno	Spätný ventil	7,1
ZGA200X600-38-FL2	-75	2896		832	Okrúhly Ø12	Nie	Nie	Odolnosť proti prúdeniu	7,1
ZGA200X600-38-FL2-N	-75	2896		832	Okrúhly Ø12	Áno	Áno	Odolnosť proti prúdeniu	7,1
ZGA200X600-38-FL2-P	-75	2896		832	Okrúhly Ø12	Áno	Áno	Odolnosť proti prúdeniu	7,1
ZGA200X600-38-FS2	-75	2896		832	Okrúhly Ø12	Nie	Nie	Odolnosť proti prúdeniu	7,1
ZGA200X600-38-FS2-N	-75	2896		832	Okrúhly Ø12	Áno	Áno	Odolnosť proti prúdeniu	7,1
ZGA200X600-38-FS2-P	-75	2896		832	Okrúhly Ø12	Áno	Áno	Odolnosť proti prúdeniu	7,1
ZGA200X800-38-CL2	-75	2896		832	Okrúhly Ø12	Nie	Nie	Spätný ventil	8,6
ZGA200X800-38-CL2-N	-75	2896		832	Okrúhly Ø12	Áno	Áno	Spätný ventil	8,6
ZGA200X800-38-CL2-P	-75	2896		832	Okrúhly Ø12	Áno	Áno	Spätný ventil	8,6
ZGA200X800-38-FL2	-75	2896		832	Okrúhly Ø12	Nie	Nie	Odolnosť proti prúdeniu	8,6
ZGA200X800-38-FL2-N	-75	2896		832	Okrúhly Ø12	Áno	Áno	Odolnosť proti prúdeniu	8,6
ZGA200X800-38-FL2-P	-75	2896		832	Okrúhly Ø12	Áno	Áno	Odolnosť proti prúdeniu	8,6
ZGA200X800-38-FS2	-75	2896		832	Okrúhly Ø12	Nie	Nie	Odolnosť proti prúdeniu	8,6
ZGA200X800-38-FS2-N	-75	2896		832	Okrúhly Ø12	Áno	Áno	Odolnosť proti prúdeniu	8,6
ZGA200X800-38-FS2-P	-75	2896		832	Okrúhly Ø12	Áno	Áno	Odolnosť proti prúdeniu	8,6
ZGA200X1000-38-CL2	-75	2896		832	Okrúhly Ø12	Nie	Nie	Spätný ventil	10
ZGA200X1000-38-CL2-N	-75	2896		832	Okrúhly Ø12	Áno	Áno	Spätný ventil	10
ZGA200X1000-38-CL2-P	-75	2896		832	Okrúhly Ø12	Áno	Áno	Spätný ventil	10
ZGA200X1000-38-FL2	-75	2896		832	Okrúhly Ø12	Nie	Nie	Odolnosť proti prúdeniu	10
ZGA200X1000-38-FL2-N	-75	2896		832	Okrúhly Ø12	Áno	Áno	Odolnosť proti prúdeniu	10
ZGA200X1000-38-FL2-P	-75	2896		832	Okrúhly Ø12	Áno	Áno	Odolnosť proti prúdeniu	10
ZGA200X1000-38-FS2	-75	2896		832	Okrúhly Ø12	Nie	Nie	Odolnosť proti prúdeniu	10
ZGA200X1000-38-FS2-N	-75	2896		832	Okrúhly Ø12	Áno	Áno	Odolnosť proti prúdeniu	10
ZGA200X1000-38-FS2-P	-75	2896		832	Okrúhly Ø12	Áno	Áno	Odolnosť proti prúdeniu	10
ZGA200X1200-38-CL2	-75	2896		832	Okrúhly Ø12	Nie	Nie	Spätný ventil	13
ZGA200X1200-38-CL2-N	-75	2896		832	Okrúhly Ø12	Áno	Áno	Spätný ventil	13
ZGA200X1200-38-CL2-P	-75	2896		832	Okrúhly Ø12	Áno	Áno	Spätný ventil	13
ZGA200X1200-38-FL2	-75	2896		832	Okrúhly Ø12	Nie	Nie	Odolnosť proti prúdeniu	13
ZGA200X1200-38-FL2-N	-75	2896		832	Okrúhly Ø12	Áno	Áno	Odolnosť proti prúdeniu	13
ZGA200X1200-38-FL2-P	-75	2896		832	Okrúhly Ø12	Áno	Áno	Odolnosť proti prúdeniu	13
ZGA200X1200-38-FS2	-75	2896		832	Okrúhly Ø12	Nie	Nie	Odolnosť proti prúdeniu	13
ZGA200X1200-38-FS2-N	-75	2896		832	Okrúhly Ø12	Áno	Áno	Odolnosť proti prúdeniu	13
ZGA200X1200-38-FS2-P	-75	2896		832	Okrúhly Ø12	Áno	Áno	Odolnosť proti prúdeniu	13
ZGA300X300-34-CL2	-75	1448		416	Okrúhly Ø12	Nie	Nie	Spätný ventil	3,8
ZGA300X300-34-CL2-N	-75	1448		416	Okrúhly Ø12	Áno	Áno	Spätný ventil	3,8
ZGA300X300-34-CL2-P	-75	1448		416	Okrúhly Ø12	Áno	Áno	Spätný ventil	3,8
ZGA300X300-34-FL2	-75	1448		416	Okrúhly Ø12	Nie	Nie	Odolnosť proti prúdeniu	3,8
ZGA300X300-34-FL2-N	-75	1448		416	Okrúhly Ø12	Áno	Áno	Odolnosť proti prúdeniu	3,8
ZGA300X300-34-FL2-P	-75	1448		416	Okrúhly Ø12	Áno	Áno	Odolnosť proti prúdeniu	3,8
ZGA300X300-34-FS2	-75	1448		416	Okrúhly Ø12	Nie	Nie	Odolnosť proti prúdeniu	3,8
ZGA300X300-34-FS2-N	-75	1448		416	Okrúhly Ø12	Áno	Áno	Odolnosť proti prúdeniu	3,8
ZGA300X300-34-FS2-P	-75	1448		416	Okrúhly Ø12	Áno	Áno	Odolnosť proti prúdeniu	3,8
ZGA300X400-34-CL2	-75	1448		416	Okrúhly Ø12	Nie	Nie	Spätný ventil	6,1
ZGA300X400-34-CL2-N	-75	1448		416	Okrúhly Ø12	Áno	Áno	Spätný ventil	6,1
ZGA300X400-34-CL2-P	-75	1448		416	Okrúhly Ø12	Áno	Áno	Spätný ventil	6,1

VÁKUOVÝ UCHOPOVACÍ SYSTÉM
SÉRIA ZGA

	► Technické údaje								
Objednávacie č.	**Max. úroveň vákua [kPa]**	**Objemový prietok [l/min]**	**Spotreba vzduchu pri 4 baroch [l/min]**	**Spotreba vzduchu pri 6 baroch [l/min]**	**Vzor otvorov v tesniacej penovej podložke**	**Vzduchový regulačný ventil**	**Vypúšťací regulačný ventil**	**Typ ventilu chápadla plochy**	**Hmotnosť [kg]**
ZGA300X400-34-FL2	-75	1448		416	Okrúhly Ø12	Nie	Nie	Odolnosť proti prúdeniu	6,1
ZGA300X400-34-FL2-N	-75	1448		416	Okrúhly Ø12	Áno	Áno	Odolnosť proti prúdeniu	6,1
ZGA300X400-34-FL2-P	-75	1448		416	Okrúhly Ø12	Áno	Áno	Odolnosť proti prúdeniu	6,1
ZGA300X400-34-FS2	-75	1448		416	Okrúhly Ø12	Nie	Nie	Odolnosť proti prúdeniu	6,1
ZGA300X400-34-FS2-N	-75	1448		416	Okrúhly Ø12	Áno	Áno	Odolnosť proti prúdeniu	6,1
ZGA300X400-34-FS2-P	-75	1448		416	Okrúhly Ø12	Áno	Áno	Odolnosť proti prúdeniu	6,1
ZGA300X600-38-CL2	-75	2896		832	Okrúhly Ø12	Nie	Nie	Spätný ventil	9,6
ZGA300X600-38-CL2-N	-75	2896		832	Okrúhly Ø12	Áno	Áno	Spätný ventil	9,6
ZGA300X600-38-CL2-P	-75	2896		832	Okrúhly Ø12	Áno	Áno	Spätný ventil	9,6
ZGA300X600-38-FL2	-75	2896		832	Okrúhly Ø12	Nie	Nie	Odolnosť proti prúdeniu	9,6
ZGA300X600-38-FL2-N	-75	2896		832	Okrúhly Ø12	Áno	Áno	Odolnosť proti prúdeniu	9,6
ZGA300X600-38-FL2-P	-75	2896		832	Okrúhly Ø12	Áno	Áno	Odolnosť proti prúdeniu	9,6
ZGA300X600-38-FS2	-75	2896		832	Okrúhly Ø12	Nie	Nie	Odolnosť proti prúdeniu	9,6
ZGA300X600-38-FS2-N	-75	2896		832	Okrúhly Ø12	Áno	Áno	Odolnosť proti prúdeniu	9,6
ZGA300X600-38-FS2-P	-75	2896		832	Okrúhly Ø12	Áno	Áno	Odolnosť proti prúdeniu	9,6
ZGA300X800-38-CL2	-75	2896		832	Okrúhly Ø12	Nie	Nie	Spätný ventil	12
ZGA300X800-38-CL2-N	-75	2896		832	Okrúhly Ø12	Áno	Áno	Spätný ventil	12
ZGA300X800-38-CL2-P	-75	2896		832	Okrúhly Ø12	Áno	Áno	Spätný ventil	12
ZGA300X800-38-FL2	-75	2896		832	Okrúhly Ø12	Nie	Nie	Odolnosť proti prúdeniu	12
ZGA300X800-38-FL2-N	-75	2896		832	Okrúhly Ø12	Áno	Áno	Odolnosť proti prúdeniu	12
ZGA300X800-38-FL2-P	-75	2896		832	Okrúhly Ø12	Áno	Áno	Odolnosť proti prúdeniu	12
ZGA300X800-38-FS2	-75	2896		832	Okrúhly Ø12	Nie	Nie	Odolnosť proti prúdeniu	12
ZGA300X800-38-FS2-N	-75	2896		832	Okrúhly Ø12	Áno	Áno	Odolnosť proti prúdeniu	12
ZGA300X800-38-FS2-P	-75	2896		832	Okrúhly Ø12	Áno	Áno	Odolnosť proti prúdeniu	12
ZGA300X1000-38-CL2	-75	2896		832	Okrúhly Ø12	Nie	Nie	Spätný ventil	15
ZGA300X1000-38-CL2-N	-75	2896		832	Okrúhly Ø12	Áno	Áno	Spätný ventil	15
ZGA300X1000-38-CL2-P	-75	2896		832	Okrúhly Ø12	Áno	Áno	Spätný ventil	15
ZGA300X1000-38-FL2	-75	2896		832	Okrúhly Ø12	Nie	Nie	Odolnosť proti prúdeniu	15
ZGA300X1000-38-FL2-N	-75	2896		832	Okrúhly Ø12	Áno	Áno	Odolnosť proti prúdeniu	15
ZGA300X1000-38-FL2-P	-75	2896		832	Okrúhly Ø12	Áno	Áno	Odolnosť proti prúdeniu	15
ZGA300X1000-38-FS2	-75	2896		832	Okrúhly Ø12	Nie	Nie	Odolnosť proti prúdeniu	15
ZGA300X1000-38-FS2-N	-75	2896		832	Okrúhly Ø12	Áno	Áno	Odolnosť proti prúdeniu	15
ZGA300X1000-38-FS2-P	-75	2896		832	Okrúhly Ø12	Áno	Áno	Odolnosť proti prúdeniu	15
ZGA300X1200-38-CL2	-75	2896		832	Okrúhly Ø12	Nie	Nie	Spätný ventil	18
ZGA300X1200-38-CL2-N	-75	2896		832	Okrúhly Ø12	Áno	Áno	Spätný ventil	18
ZGA300X1200-38-CL2-P	-75	2896		832	Okrúhly Ø12	Áno	Áno	Spätný ventil	18
ZGA300X1200-38-FL2	-75	2896		832	Okrúhly Ø12	Nie	Nie	Odolnosť proti prúdeniu	18
ZGA300X1200-38-FL2-N	-75	2896		832	Okrúhly Ø12	Áno	Áno	Odolnosť proti prúdeniu	18
ZGA300X1200-38-FL2-P	-75	2896		832	Okrúhly Ø12	Áno	Áno	Odolnosť proti prúdeniu	18
ZGA300X1200-38-FS2	-75	2896		832	Okrúhly Ø12	Nie	Nie	Odolnosť proti prúdeniu	18
ZGA300X1200-38-FS2-N	-75	2896		832	Okrúhly Ø12	Áno	Áno	Odolnosť proti prúdeniu	18
ZGA300X1200-38-FS2-P	-75	2896		832	Okrúhly Ø12	Áno	Áno	Odolnosť proti prúdeniu	18