PODCIŚNIENIOWY SYSTEM CHWYTANIA
SERIA ZGM

▶ ZALETY PRODUKTU

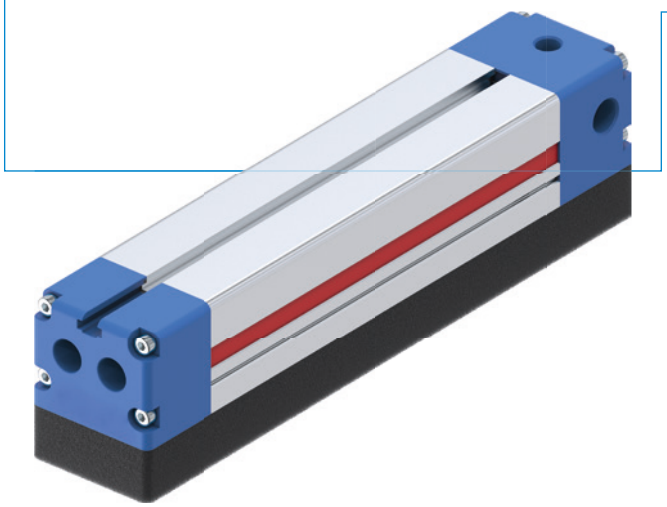

▶ Kompaktowa budowa i elastyczność

Kompaktowa konstrukcja serii ZGM pozwala na integrację przy oszczędności miejsca i nadaje się do najróżniejszych zastosowań.

▶ Nadaje się do różnych powierzchni

Dzięki różnym wariantom zaworów serię ZGM można stosować zarówno do gładkich, jak i porowatych powierzchni.

▶ Duża siła trzymania przy kompaktowej konstrukcji

Seria ZGM charakteryzuje się dużą siłą trzymania, dzięki czemu nadaje się szczególnie do zastosowań, w których wymagane są duże siły trzymania, a jednocześnie można stosować wyłącznie kompaktowe chwytaki.

▶ Dopuszczenia: LABS / REACH / RoHS

▶ KLUCZ PRODUKTU

ZGM	40X150	-	21	-	FS2	-	A
Seria	Wymiary		Poziomy i liczba wkładów próżniowych		Technologia zaworów i układ otworów		Zawór powietrza i upustowy, czujnik

▶ WYKRESY

ZGM16 okrągły

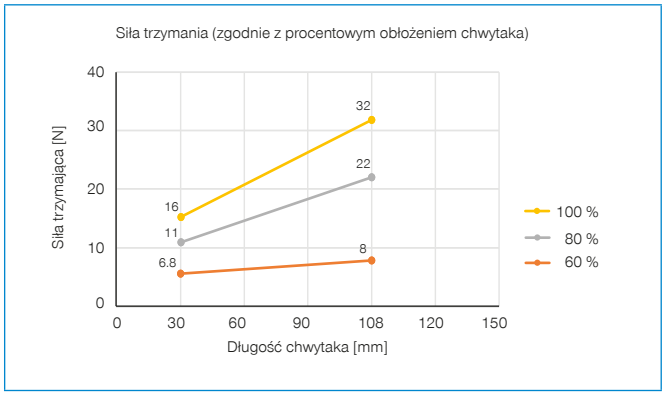

ZGM20 okrągły

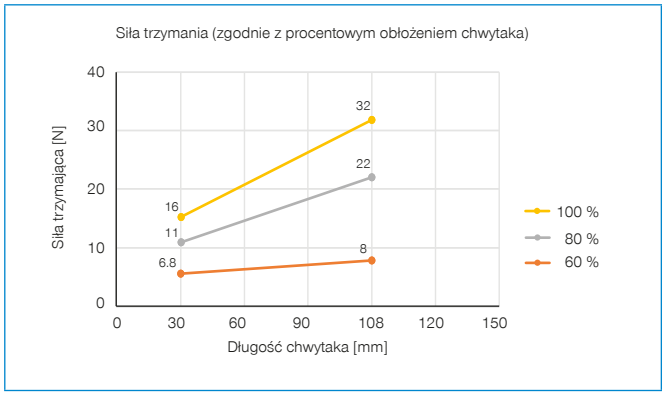

ZGM40 okrągły

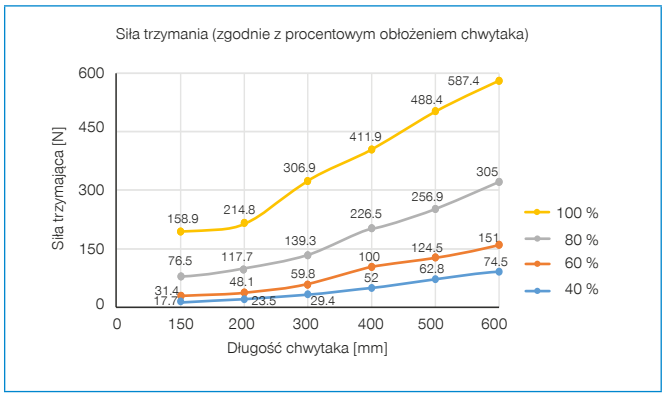

ZGM40 owalny

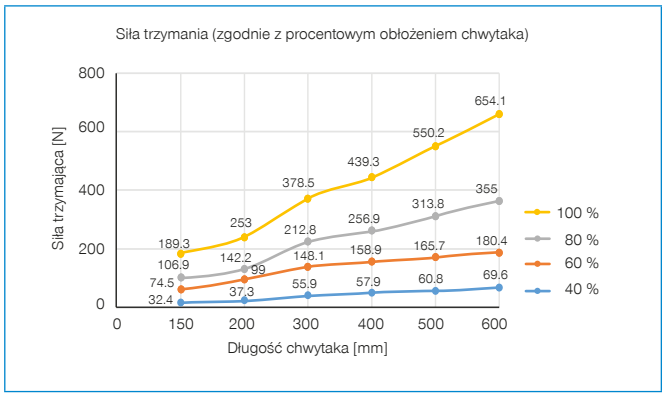

ZGM50 okrągły

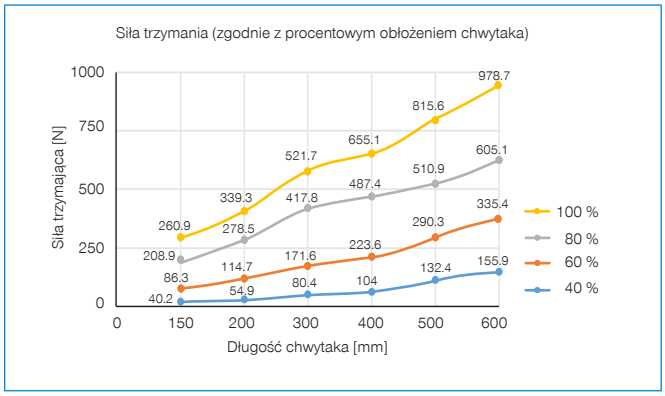

ZGM50 owalny

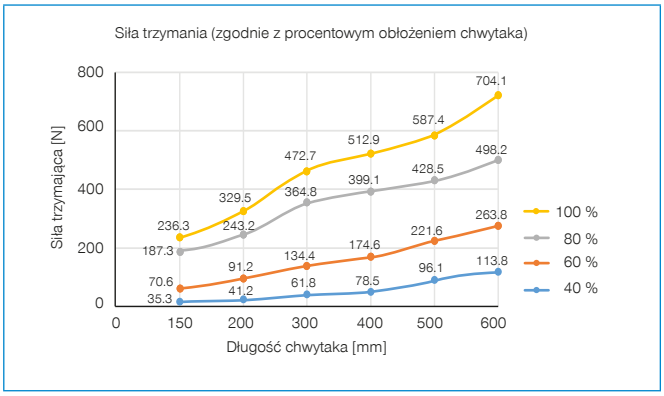

► RYSUNKI TECHNICZNE

ZGM16X60

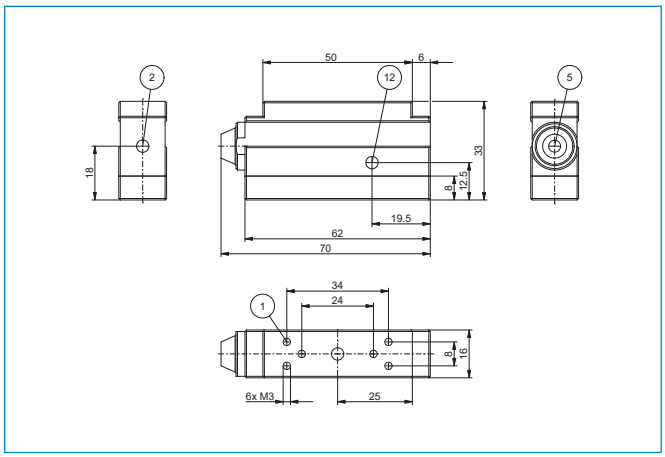

② Złącze sprężonego powietrza

⑤ Powietrze wylotowe/zawór powietrza wylotowego

⑫ Podłączenie przełącznika próżniowego

ZGM16X108

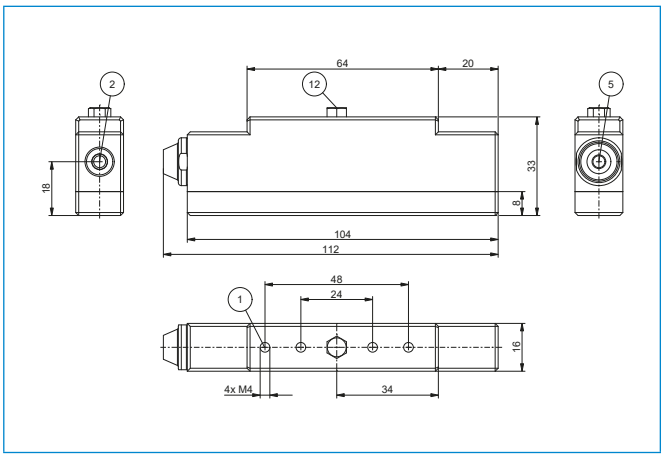

② Złącze sprężonego powietrza

⑤ Powietrze wylotowe/zawór powietrza wylotowego

⑫ Podłączenie przełącznika próżniowego

ZGM20X60

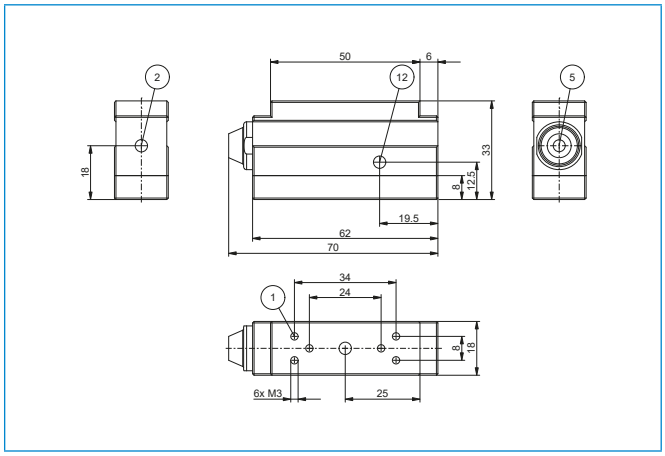

② Złącze sprężonego powietrza

⑤ Powietrze wylotowe/zawór powietrza wylotowego

⑫ Podłączenie przełącznika próżniowego

ZGM20X108

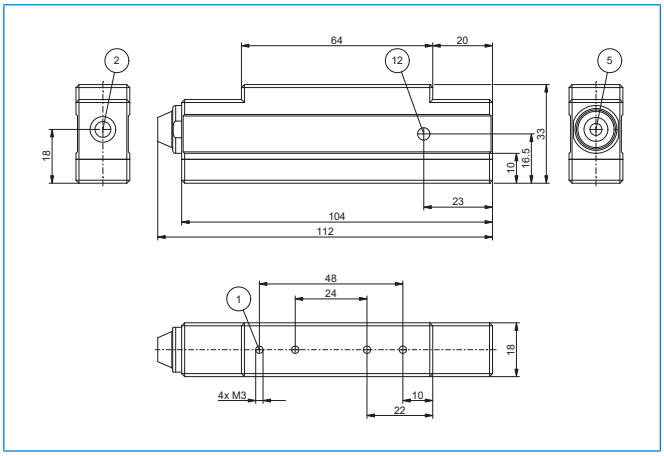

② Złącze sprężonego powietrza

⑤ Powietrze wylotowe/zawór powietrza wylotowego

⑫ Podłączenie przełącznika próżniowego

PODCIŚNIENIOWY SYSTEM CHWYTANIA
SERIA ZGM

ZGM40

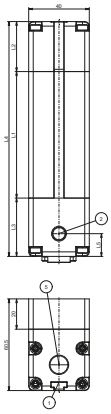

ZGM40 z akcesoriami

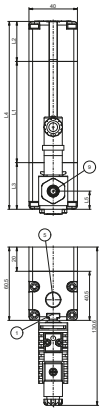

① Mocowanie

② Złącze sprężonego powietrza

⑤ Powietrze wylotowe/zawór powietrza wylotowego

⑨ Zawór regulacji powietrza

Model	L1 [mm]	L2 [mm]	L3 [mm]	L4 [mm]	L5 [mm]
ZGM40X150	83.5	33	38.5	155	15
ZGM40X200	133.5	33	38.5	205	15
ZGM40X300	233.5	33	38.5	305	15
ZGM40X400	333.5	33	38.5	405	15
ZGM40X500	433.5	33	38.5	505	15
ZGM40X600	533.5	33	38.5	605	15

ZGM50

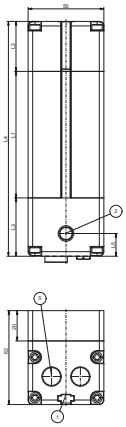

ZGM50 z akcesoriami

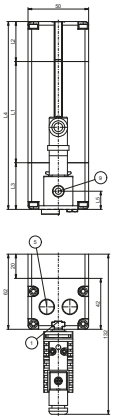

① Mocowanie

② Złącze sprężonego powietrza

⑤ Powietrze wylotowe/zawór powietrza wylotowego

⑨ Zawór regulacji powietrza

Model	L1 [mm]	L2 [mm]	L3 [mm]	L4 [mm]	L5 [mm]
ZGM50X150	83.5	33	38.5	155	15
ZGM50X200	133.5	33	38.5	205	15
ZGM50X300	233.5	33	38.5	305	15
ZGM50X400	333.5	33	38.5	405	15
ZGM50X500	433.5	33	38.5	505	15
ZGM50X600	533.5	33	38.5	605	15

▶ DANE TECHNICZNE

	▶ Dane techniczne							
Nr katalogowy	**Poziom próżni maks. [kPa]**	**Natężenie przepływu [l/min]**	**Zużycie powietrza przy 4 bar [l/min]**	**Zużycie powietrza przy 6 bar [l/min]**	**Układ otworów w piankowej macie uszczelniającej**	**Zawór regulacji powietrza**	**Typ zaworu chwytaka powierzchniowego**	**Masa [kg]**
ZGM16X60-21	-90	41		32	Okrągły Ø5	Nie	Opór przepływu	0.049
ZGM16X108-31	-90	85		32	Okrągły Ø5	Nie	Opór przepływu	0.082
ZGM20X60-21	-90	41		32	Okrągły Ø5	Nie	Opór przepływu	0.062
ZGM20X108-31	-90	85		32	Okrągły Ø5	Nie	Opór przepływu	0.092
ZGM40X150-21-FL2	-92	171	152		Okrągły Ø22	Nie	Opór przepływu	0.26
ZGM40X150-21-FL2-A	-92	171	152		Okrągły Ø22	Tak	Opór przepływu	0.34
ZGM40X150-21-FL3	-92	171	152		Owalny	Nie	Opór przepływu	0.27
ZGM40X150-21-FL3-A	-92	171	152		Owalny	Tak	Opór przepływu	0.35
ZGM40X150-21-FS2	-92	171	152		Okrągły Ø22	Nie	Opór przepływu	0.26
ZGM40X150-21-FS2-A	-92	171	152		Okrągły Ø22	Tak	Opór przepływu	0.34
ZGM40X150-21-FS3	-92	171	152		Owalny	Nie	Opór przepływu	0.27
ZGM40X150-21-FS3-A	-92	171	152		Owalny	Tak	Opór przepływu	0.35
ZGML40X150-21-FL2	-75	200		104	Okrągły Ø22	Nie	Opór przepływu	0.26
ZGML40X150-21-FL2-A	-75	200		104	Okrągły Ø22	Tak	Opór przepływu	0.34
ZGML40X150-21-FL3	-75	200		104	Owalny	Nie	Opór przepływu	0.27
ZGML40X150-21-FL3-A	-75	200		104	Owalny	Tak	Opór przepływu	0.35
ZGML40X150-21-FS2	-75	200		104	Okrągły Ø22	Nie	Opór przepływu	0.26
ZGML40X150-21-FS2-A	-75	200		104	Okrągły Ø22	Tak	Opór przepływu	0.34
ZGML40X150-21-FS3	-75	200		104	Owalny	Nie	Opór przepływu	0.27
ZGML40X150-21-FS3-A	-75	200		104	Owalny	Tak	Opór przepływu	0.35
ZGM40X200-21-FL2	-92	171	152		Okrągły Ø22	Nie	Opór przepływu	0.35
ZGM40X200-21-FL2-A	-92	171	152		Okrągły Ø22	Tak	Opór przepływu	0.43
ZGM40X200-21-FL3	-92	171	152		Owalny	Nie	Opór przepływu	0.36
ZGM40X200-21-FL3-A	-92	171	152		Owalny	Tak	Opór przepływu	0.43
ZGM40X200-21-FS2	-92	171	152		Okrągły Ø22	Nie	Opór przepływu	0.35
ZGM40X200-21-FS2-A	-92	171	152		Okrągły Ø22	Tak	Opór przepływu	0.43
ZGM40X200-21-FS3	-92	171	152		Owalny	Nie	Opór przepływu	0.36
ZGM40X200-21-FS3-A	-92	171	152		Owalny	Tak	Opór przepływu	0.43
ZGML40X200-21-FL2	-75	200		104	Okrągły Ø22	Nie	Opór przepływu	0.35
ZGML40X200-21-FL2-A	-75	200		104	Okrągły Ø22	Tak	Opór przepływu	0.43
ZGML40X200-21-FL3	-75	200		104	Owalny	Nie	Opór przepływu	0.36
ZGML40X200-21-FL3-A	-75	200		104	Owalny	Tak	Opór przepływu	0.43
ZGML40X200-21-FS2	-75	200		104	Okrągły Ø22	Nie	Opór przepływu	0.35
ZGML40X200-21-FS2-A	-75	200		104	Okrągły Ø22	Tak	Opór przepływu	0.43
ZGML40X200-21-FS3	-75	200		104	Owalny	Nie	Opór przepływu	0.36
ZGML40X200-21-FS3-A	-75	200		104	Owalny	Tak	Opór przepływu	0.43
ZGM40X300-31-FL2	-92	341	152		Okrągły Ø22	Nie	Opór przepływu	0.52
ZGM40X300-31-FL2-A	-92	341	152		Okrągły Ø22	Tak	Opór przepływu	0.6
ZGM40X300-31-FL3	-92	341	152		Owalny	Nie	Opór przepływu	0.53
ZGM40X300-31-FL3-A	-92	341	152		Owalny	Tak	Opór przepływu	0.6
ZGM40X300-31-FS2	-92	341	152		Okrągły Ø22	Nie	Opór przepływu	0.52
ZGM40X300-31-FS2-A	-92	341	152		Okrągły Ø22	Tak	Opór przepływu	0.6
ZGM40X300-31-FS3	-92	341	152		Owalny	Nie	Opór przepływu	0.53
ZGM40X300-31-FS3-A	-92	341	152		Owalny	Tak	Opór przepływu	0.6
ZGML40X300-31-FL2	-75	362		104	Okrągły Ø22	Nie	Opór przepływu	0.52
ZGML40X300-31-FL2-A	-75	362		104	Okrągły Ø22	Tak	Opór przepływu	0.6
ZGML40X300-31-FL3	-75	362		104	Owalny	Nie	Opór przepływu	0.53
ZGML40X300-31-FL3-A	-75	362		104	Owalny	Tak	Opór przepływu	0.6
ZGML40X300-31-FS2	-75	362		104	Okrągły Ø22	Nie	Opór przepływu	0.52
ZGML40X300-31-FS2-A	-75	362		104	Okrągły Ø22	Tak	Opór przepływu	0.6
ZGML40X300-31-FS3	-75	362		104	Owalny	Nie	Opór przepływu	0.53
ZGML40X300-31-FS3-A	-75	362		104	Owalny	Tak	Opór przepływu	0.6
ZGM40X400-31-FL2	-92	341	152		Okrągły Ø22	Nie	Opór przepływu	0.7
ZGM40X400-31-FL2-A	-92	341	152		Okrągły Ø22	Tak	Opór przepływu	0.77
ZGM40X400-31-FL3	-92	341	152		Owalny	Nie	Opór przepływu	0.7
ZGM40X400-31-FL3-A	-92	341	152		Owalny	Tak	Opór przepływu	0.78

PODCIŚNIENIOWY SYSTEM CHWYTANIA
SERIA ZGM

	► Dane techniczne							
Nr katalogowy	Poziom próżni maks. [kPa]	Natężenie przepływu [l/min]	Zużycie powietrza przy 4 bar [l/min]	Zużycie powietrza przy 6 bar [l/min]	Układ otworów w piankowej macie uszczelniającej	Zawór regulacji powietrza	Typ zaworu chwytaka powierzchniowego	Masa [kg]
ZGM40X400-31-FS2	-92	341	152		Okrągły Ø22	Nie	Opór przepływu	0.7
ZGM40X400-31-FS2-A	-92	341	152		Okrągły Ø22	Tak	Opór przepływu	0.77
ZGM40X400-31-FS3	-92	341	152		Owalny	Nie	Opór przepływu	0.7
ZGM40X400-31-FS3-A	-92	341	152		Owalny	Tak	Opór przepływu	0.78
ZGML40X400-31-FL2	-75	362		104	Okrągły Ø22	Nie	Opór przepływu	0.7
ZGML40X400-31-FL2-A	-75	362		104	Okrągły Ø22	Tak	Opór przepływu	0.77
ZGML40X400-31-FL3	-75	362		104	Owalny	Nie	Opór przepływu	0.7
ZGML40X400-31-FL3-A	-75	362		104	Owalny	Tak	Opór przepływu	0.78
ZGML40X400-31-FS2	-75	362		104	Okrągły Ø22	Nie	Opór przepływu	0.7
ZGML40X400-31-FS2-A	-75	362		104	Okrągły Ø22	Tak	Opór przepływu	0.77
ZGML40X400-31-FS3	-75	362		104	Owalny	Nie	Opór przepływu	0.7
ZGML40X400-31-FS3-A	-75	362		104	Owalny	Tak	Opór przepływu	0.78
ZGM40X500-31-FL2	-92	341	152		Okrągły Ø22	Nie	Opór przepływu	0.87
ZGM40X500-31-FL2-A	-92	341	152		Okrągły Ø22	Tak	Opór przepływu	0.94
ZGM40X500-31-FL3	-92	341	152		Owalny	Nie	Opór przepływu	0.87
ZGM40X500-31-FL3-A	-92	341	152		Owalny	Tak	Opór przepływu	0.95
ZGM40X500-31-FS2	-92	341	152		Okrągły Ø22	Nie	Opór przepływu	0.87
ZGM40X500-31-FS2-A	-92	341	152		Okrągły Ø22	Tak	Opór przepływu	0.943
ZGM40X500-31-FS3	-92	341	152		Owalny	Nie	Opór przepływu	0.87
ZGM40X500-31-FS3-A	-92	341	152		Owalny	Tak	Opór przepływu	0.95
ZGML40X500-31-FL2	-75	362		104	Okrągły Ø22	Nie	Opór przepływu	0.87
ZGML40X500-31-FL2-A	-75	362		104	Okrągły Ø22	Tak	Opór przepływu	0.94
ZGML40X500-31-FL3	-75	362		104	Owalny	Nie	Opór przepływu	0.87
ZGML40X500-31-FL3-A	-75	362		104	Owalny	Tak	Opór przepływu	0.95
ZGML40X500-31-FS2	-75	362		104	Okrągły Ø22	Nie	Opór przepływu	0.87
ZGML40X500-31-FS2-A	-75	362		104	Okrągły Ø22	Tak	Opór przepływu	0.94
ZGML40X500-31-FS3	-75	362		104	Owalny	Nie	Opór przepływu	0.87
ZGML40X500-31-FS3-A	-75	362		104	Owalny	Tak	Opór przepływu	0.95
ZGM40X600-31-FL2	-92	341	152		Okrągły Ø22	Nie	Opór przepływu	1
ZGM40X600-31-FL2-A	-92	341	152		Okrągły Ø22	Tak	Opór przepływu	1.1
ZGM40X600-31-FL3	-92	341	152		Owalny	Nie	Opór przepływu	1
ZGM40X600-31-FL3-A	-92	341	152		Owalny	Tak	Opór przepływu	1.1
ZGM40X600-31-FS2	-92	341	152		Okrągły Ø22	Nie	Opór przepływu	1
ZGM40X600-31-FS2-A	-92	341	152		Okrągły Ø22	Tak	Opór przepływu	1.1
ZGM40X600-31-FS3	-92	341	152		Owalny	Nie	Opór przepływu	1
ZGM40X600-31-FS3-A	-92	341	152		Owalny	Tak	Opór przepływu	1.1
ZGML40X600-31-FL2	-75	362		104	Okrągły Ø22	Nie	Opór przepływu	1
ZGML40X600-31-FL2-A	-75	362		104	Okrągły Ø22	Tak	Opór przepływu	1.1
ZGML40X600-31-FL3	-75	362		104	Owalny	Nie	Opór przepływu	1
ZGML40X600-31-FL3-A	-75	362		104	Owalny	Tak	Opór przepływu	1.1
ZGML40X600-31-FS2	-75	362		104	Okrągły Ø22	Nie	Opór przepływu	1
ZGML40X600-31-FS2-A	-75	362		104	Okrągły Ø22	Tak	Opór przepływu	1.1
ZGML40X600-31-FS3	-75	362		104	Owalny	Nie	Opór przepływu	1
ZGML40X600-31-FS3-A	-75	362		104	Owalny	Tak	Opór przepływu	1.1
ZGM50X150-21-FL2	-92	171	152		Okrągły Ø12	Nie	Opór przepływu	0.36
ZGM50X150-21-FL2-A	-92	171	152		Okrągły Ø12	Tak	Opór przepływu	0.44
ZGM50X150-21-FL3	-92	171	152		Owalny	Nie	Opór przepływu	0.35
ZGM50X150-21-FL3-A	-92	171	152		Owalny	Tak	Opór przepływu	0.43
ZGM50X150-21-FS2	-92	171	152		Okrągły Ø12	Nie	Opór przepływu	0.36
ZGM50X150-21-FS2-A	-92	171	152		Okrągły Ø12	Tak	Opór przepływu	0.44
ZGM50X150-21-FS3	-92	171	152		Owalny	Nie	Opór przepływu	3.5
ZGM50X150-21-FS3-A	-92	171	152		Owalny	Tak	Opór przepływu	0.43
ZGM50X150-22-FL2	-92	342	304		Okrągły Ø12	Nie	Opór przepływu	0.39
ZGM50X150-22-FL2-A	-92	342	304		Okrągły Ø12	Tak	Opór przepływu	0.46
ZGM50X150-22-FL3	-92	342	304		Owalny	Nie	Opór przepływu	0.38
ZGM50X150-22-FL3-A	-92	342	304		Owalny	Tak	Opór przepływu	0.45
ZGM50X150-22-FS2	-92	342	304		Okrągły Ø12	Nie	Opór przepływu	0.39
ZGM50X150-22-FS2-A	-92	342	304		Okrągły Ø12	Tak	Opór przepływu	0.46
ZGM50X150-22-FS3	-92	342	304		Owalny	Nie	Opór przepływu	0.38

Nr katalogowy	► Dane techniczne							
	Poziom próżni maks. [kPa]	Natężenie przepływu [l/min]	Zużycie powietrza przy 4 bar [l/min]	Zużycie powietrza przy 6 bar [l/min]	Układ otworów w piankowej macie uszczelniającej	Zawór regulacji powietrza	Typ zaworu chwytaka powierzchniowego	Masa [kg]
ZGM50X150-22-FS3-A	-92	342	304		Owalny	Tak	Opór przepływu	0.45
ZGML50X150-21-FL2	-75	200		104	Okrągły Ø12	Nie	Opór przepływu	0.36
ZGML50X150-21-FL2-A	-75	200		104	Okrągły Ø12	Tak	Opór przepływu	0.44
ZGML50X150-21-FL3	-75	200		104	Owalny	Nie	Opór przepływu	0.35
ZGML50X150-21-FL3-A	-75	200		104	Owalny	Tak	Opór przepływu	0.43
ZGML50X150-21-FS2	-75	200		104	Okrągły Ø12	Nie	Opór przepływu	0.36
ZGML50X150-21-FS2-A	-75	200		104	Okrągły Ø12	Tak	Opór przepływu	0.44
ZGML50X150-21-FS3	-75	200		104	Owalny	Nie	Opór przepływu	0.35
ZGML50X150-21-FS3-A	-75	200		104	Owalny	Tak	Opór przepływu	0.43
ZGML50X150-22-FL2	-75	400		208	Okrągły Ø12	Nie	Opór przepływu	0.39
ZGML50X150-22-FL2-A	-75	400		208	Okrągły Ø12	Tak	Opór przepływu	0.46
ZGML50X150-22-FL3	-75	400		208	Owalny	Nie	Opór przepływu	0.38
ZGML50X150-22-FL3-A	-75	400		208	Owalny	Tak	Opór przepływu	0.45
ZGML50X150-22-FS2	-75	400		208	Okrągły Ø12	Nie	Opór przepływu	0.39
ZGML50X150-22-FS2-A	-75	400		208	Okrągły Ø12	Tak	Opór przepływu	0.46
ZGML50X150-22-FS3	-75	400		208	Owalny	Nie	Opór przepływu	0.38
ZGML50X150-22-FS3-A	-75	400		208	Owalny	Tak	Opór przepływu	0.45
ZGM50X200-21-FL2	-92	171	152		Okrągły Ø12	Nie	Opór przepływu	0.46
ZGM50X200-21-FL2-A	-92	171	152		Okrągły Ø12	Tak	Opór przepływu	0.54
ZGM50X200-21-FL3	-92	171	152		Owalny	Nie	Opór przepływu	0.45
ZGM50X200-21-FL3-A	-92	171	152		Owalny	Tak	Opór przepływu	0.53
ZGM50X200-21-FS2	-92	171	152		Okrągły Ø12	Nie	Opór przepływu	0.46
ZGM50X200-21-FS2-A	-92	171	152		Okrągły Ø12	Tak	Opór przepływu	0.54
ZGM50X200-21-FS3	-92	171	152		Owalny	Nie	Opór przepływu	0.45
ZGM50X200-21-FS3-A	-92	171	152		Owalny	Tak	Opór przepływu	0.53
ZGM50X200-22-FL2	-92	342	304		Okrągły Ø12	Nie	Opór przepływu	0.49
ZGM50X200-22-FL2-A	-92	342	304		Okrągły Ø12	Tak	Opór przepływu	0.56
ZGM50X200-22-FL3	-92	342	304		Owalny	Nie	Opór przepływu	0.48
ZGM50X200-22-FL3-A	-92	342	304		Owalny	Tak	Opór przepływu	0.55
ZGM50X200-22-FS2	-92	342	304		Okrągły Ø12	Nie	Opór przepływu	0.49
ZGM50X200-22-FS2-A	-92	342	304		Okrągły Ø12	Tak	Opór przepływu	0.56
ZGM50X200-22-FS3	-92	342	304		Owalny	Nie	Opór przepływu	0.48
ZGM50X200-22-FS3-A	-92	342	304		Owalny	Tak	Opór przepływu	0.55
ZGML50X200-21-FL2	-75	200		104	Okrągły Ø12	Nie	Opór przepływu	0.46
ZGML50X200-21-FL2-A	-75	200		104	Okrągły Ø12	Tak	Opór przepływu	0.54
ZGML50X200-21-FL3	-75	200		104	Owalny	Nie	Opór przepływu	0.45
ZGML50X200-21-FL3-A	-75	200		104	Owalny	Tak	Opór przepływu	0.53
ZGML50X200-21-FS2	-75	200		104	Okrągły Ø12	Nie	Opór przepływu	0.46
ZGML50X200-21-FS2-A	-75	200		104	Okrągły Ø12	Tak	Opór przepływu	0.54
ZGML50X200-21-FS3	-75	200		104	Owalny	Nie	Opór przepływu	0.45
ZGML50X200-21-FS3-A	-75	200		104	Owalny	Tak	Opór przepływu	0.53
ZGML50X200-22-FL2	-75	400		208	Okrągły Ø12	Nie	Opór przepływu	0.49
ZGML50X200-22-FL2-A	-75	400		208	Okrągły Ø12	Tak	Opór przepływu	0.56
ZGML50X200-22-FL3	-75	400		208	Owalny	Nie	Opór przepływu	0.48
ZGML50X200-22-FL3-A	-75	400		208	Owalny	Tak	Opór przepływu	0.55
ZGML50X200-22-FS2	-75	400		208	Okrągły Ø12	Nie	Opór przepływu	0.49
ZGML50X200-22-FS2-A	-75	400		208	Okrągły Ø12	Tak	Opór przepływu	0.56
ZGML50X200-22-FS3	-75	400		208	Owalny	Nie	Opór przepływu	0.48
ZGML50X200-22-FS3-A	-75	400		208	Owalny	Tak	Opór przepływu	0.55
ZGM50X300-31-FL2	-92	341	152		Okrągły Ø12	Nie	Opór przepływu	0.66
ZGM50X300-31-FL2-A	-92	341	152		Okrągły Ø12	Tak	Opór przepływu	0.73
ZGM50X300-31-FL3	-92	341	152		Owalny	Nie	Opór przepływu	0.65
ZGM50X300-31-FL3-A	-92	341	152		Owalny	Tak	Opór przepływu	0.72
ZGM50X300-31-FS2	-92	341	152		Okrągły Ø12	Nie	Opór przepływu	0.66
ZGM50X300-31-FS2-A	-92	341	152		Okrągły Ø12	Tak	Opór przepływu	0.73
ZGM50X300-31-FS3	-92	341	152		Owalny	Nie	Opór przepływu	0.65
ZGM50X300-31-FS3-A	-92	341	152		Owalny	Tak	Opór przepływu	0.72
ZGM50X300-32-FL2	-92	682	304		Okrągły Ø12	Nie	Opór przepływu	0.68
ZGM50X300-32-FL2-A	-92	682	304		Okrągły Ø12	Tak	Opór przepływu	0.76

PODCIŚNIENIOWY SYSTEM CHWYTANIA
SERIA ZGM

Nr katalogowy	► Dane techniczne							
	Poziom próżni maks. [kPa]	Natężenie przepływu [l/min]	Zużycie powietrza przy 4 bar [l/min]	Zużycie powietrza przy 6 bar [l/min]	Układ otworów w piankowej macie uszczelniającej	Zawór regulacji powietrza	Typ zaworu chwytaka powierzchniowego	Masa [kg]
ZGM50X300-32-FL3	-92	682	304		Owalny	Nie	Opór przepływu	0.67
ZGM50X300-32-FL3-A	-92	682	304		Owalny	Tak	Opór przepływu	0.75
ZGM50X300-32-FS2	-92	682	304		Okrągły Ø12	Nie	Opór przepływu	0.683
ZGM50X300-32-FS2-A	-92	682	304		Okrągły Ø12	Tak	Opór przepływu	0.76
ZGM50X300-32-FS3	-92	682	304		Owalny	Nie	Opór przepływu	0.67
ZGM50X300-32-FS3-A	-92	682	304		Owalny	Tak	Opór przepływu	0.75
ZGML50X300-31-FL2	-75	362		104	Okrągły Ø12	Nie	Opór przepływu	0.66
ZGML50X300-31-FL2-A	-75	362		104	Okrągły Ø12	Tak	Opór przepływu	0.73
ZGML50X300-31-FL3	-75	362		104	Owalny	Nie	Opór przepływu	0.65
ZGML50X300-31-FL3-A	-75	362		104	Owalny	Tak	Opór przepływu	0.72
ZGML50X300-31-FS2	-75	362		104	Okrągły Ø12	Nie	Opór przepływu	0.66
ZGML50X300-31-FS2-A	-75	362		104	Okrągły Ø12	Tak	Opór przepływu	0.73
ZGML50X300-31-FS3	-75	362		104	Owalny	Nie	Opór przepływu	0.65
ZGML50X300-31-FS3-A	-75	362		104	Owalny	Tak	Opór przepływu	0.72
ZGML50X300-32-FL2	-75	724		208	Okrągły Ø12	Nie	Opór przepływu	0.68
ZGML50X300-32-FL2-A	-75	724		208	Okrągły Ø12	Tak	Opór przepływu	0.76
ZGML50X300-32-FL3	-75	724		208	Owalny	Nie	Opór przepływu	0.67
ZGML50X300-32-FL3-A	-75	724		208	Owalny	Tak	Opór przepływu	0.75
ZGML50X300-32-FS2	-75	724		208	Okrągły Ø12	Nie	Opór przepływu	0.68
ZGML50X300-32-FS2-A	-75	724		208	Okrągły Ø12	Tak	Opór przepływu	0.76
ZGML50X300-32-FS3	-75	724		208	Owalny	Nie	Opór przepływu	0.67
ZGML50X300-32-FS3-A	-75	724		208	Owalny	Tak	Opór przepływu	0.75
ZGM50X400-31-FL2	-92	341	152		Okrągły Ø12	Nie	Opór przepływu	0.86
ZGM50X400-31-FL2-A	-92	341	152		Okrągły Ø12	Tak	Opór przepływu	0.93
ZGM50X400-31-FL3	-92	341	152		Owalny	Nie	Opór przepływu	0.84
ZGM50X400-31-FL3-A	-92	341	152		Owalny	Tak	Opór przepływu	0.92
ZGM50X400-31-FS2	-92	341	152		Okrągły Ø12	Nie	Opór przepływu	0.86
ZGM50X400-31-FS2-A	-92	341	152		Okrągły Ø12	Tak	Opór przepływu	0.93
ZGM50X400-31-FS3	-92	341	152		Owalny	Nie	Opór przepływu	0.84
ZGM50X400-31-FS3-A	-92	341	152		Owalny	Tak	Opór przepływu	0.92
ZGM50X400-32-FL2	-92	682	304		Okrągły Ø12	Nie	Opór przepływu	0.88
ZGM50X400-32-FL2-A	-92	682	304		Okrągły Ø12	Tak	Opór przepływu	0.96
ZGM50X400-32-FL3	-92	682	304		Owalny	Nie	Opór przepływu	0.87
ZGM50X400-32-FL3-A	-92	682	304		Owalny	Tak	Opór przepływu	0.94
ZGM50X400-32-FS2	-92	682	304		Okrągły Ø12	Nie	Opór przepływu	0.91
ZGM50X400-32-FS2-A	-92	682	304		Okrągły Ø12	Tak	Opór przepływu	0.98
ZGM50X400-32-FS3	-92	682	304		Owalny	Nie	Opór przepływu	0.89
ZGM50X400-32-FS3-A	-92	682	304		Owalny	Tak	Opór przepływu	0.97
ZGML50X400-31-FL2	-75	362		104	Okrągły Ø12	Nie	Opór przepływu	0.86
ZGML50X400-31-FL2-A	-75	362		104	Okrągły Ø12	Tak	Opór przepływu	0.93
ZGML50X400-31-FL3	-75	362		104	Owalny	Nie	Opór przepływu	0.84
ZGML50X400-31-FL3-A	-75	362		104	Owalny	Tak	Opór przepływu	0.92
ZGML50X400-31-FS2	-75	362		104	Okrągły Ø12	Nie	Opór przepływu	0.86
ZGML50X400-31-FS2-A	-75	362		104	Okrągły Ø12	Tak	Opór przepływu	0.93
ZGML50X400-31-FS3	-75	362		104	Owalny	Nie	Opór przepływu	0.84
ZGML50X400-31-FS3-A	-75	362		104	Owalny	Tak	Opór przepływu	0.92
ZGML50X400-32-FL2	-75	724		208	Okrągły Ø12	Nie	Opór przepływu	0.88
ZGML50X400-32-FL2-A	-75	724		208	Okrągły Ø12	Tak	Opór przepływu	0.96
ZGML50X400-32-FL3	-75	724		208	Owalny	Nie	Opór przepływu	0.87
ZGML50X400-32-FL3-A	-75	724		208	Owalny	Tak	Opór przepływu	0.94
ZGML50X400-32-FS2	-75	724		208	Okrągły Ø12	Nie	Opór przepływu	0.91
ZGML50X400-32-FS2-A	-75	724		208	Okrągły Ø12	Tak	Opór przepływu	0.98
ZGML50X400-32-FS3	-75	724		208	Owalny	Nie	Opór przepływu	0.89
ZGML50X400-32-FS3-A	-75	724		208	Owalny	Tak	Opór przepływu	0.97
ZGM50X500-31-FL2	-92	341	152		Okrągły Ø12	Nie	Opór przepływu	1.1
ZGM50X500-31-FL2-A	-92	341	152		Okrągły Ø12	Tak	Opór przepływu	1.1
ZGM50X500-31-FL3	-92	341	152		Owalny	Nie	Opór przepływu	1
ZGM50X500-31-FL3-A	-92	341	152		Owalny	Tak	Opór przepływu	1.1
ZGM50X500-31-FS2	-92	341	152		Okrągły Ø12	Nie	Opór przepływu	1.1

Nr katalogowy	► Dane techniczne							
	Poziom próżni maks. [kPa]	Natężenie przepływu [l/min]	Zużycie powietrza przy 4 bar [l/min]	Zużycie powietrza przy 6 bar [l/min]	Układ otworów w piankowej macie uszczelniającej	Zawór regulacji powietrza	Typ zaworu chwytaka powierzchniowego	Masa [kg]
ZGM50X500-31-FS2-A	-92	341	152		Okrągły Ø12	Tak	Opór przepływu	1.1
ZGM50X500-31-FS3	-92	341	152		Owalny	Nie	Opór przepływu	1
ZGM50X500-31-FS3-A	-92	341	152		Owalny	Tak	Opór przepływu	1.1
ZGM50X500-32-FL2	-92	682	304		Okrągły Ø12	Nie	Opór przepływu	1.1
ZGM50X500-32-FL2-A	-92	682	304		Okrągły Ø12	Tak	Opór przepływu	1.2
ZGM50X500-32-FL3	-92	682	304		Owalny	Nie	Opór przepływu	1.1
ZGM50X500-32-FL3-A	-92	682	304		Owalny	Tak	Opór przepływu	1.1
ZGM50X500-32-FS2	-92	682	304		Okrągły Ø12	Nie	Opór przepływu	1.1
ZGM50X500-32-FS2-A	-92	682	304		Okrągły Ø12	Tak	Opór przepływu	1.2
ZGM50X500-32-FS3	-92	682	304		Owalny	Nie	Opór przepływu	1.1
ZGM50X500-32-FS3-A	-92	682	304		Owalny	Tak	Opór przepływu	1.1
ZGML50X500-31-FL2	-75	362		104	Okrągły Ø12	Nie	Opór przepływu	1.1
ZGML50X500-31-FL2-A	-75	362		104	Okrągły Ø12	Tak	Opór przepływu	1.1
ZGML50X500-31-FL3	-75	362		104	Owalny	Nie	Opór przepływu	1
ZGML50X500-31-FL3-A	-75	362		104	Owalny	Tak	Opór przepływu	1.1
ZGML50X500-31-FS2	-75	362		104	Okrągły Ø12	Nie	Opór przepływu	1.1
ZGML50X500-31-FS2-A	-75	362		104	Okrągły Ø12	Tak	Opór przepływu	1.1
ZGML50X500-31-FS3	-75	362		104	Owalny	Nie	Opór przepływu	1
ZGML50X500-31-FS3-A	-75	362		104	Owalny	Tak	Opór przepływu	1.1
ZGML50X500-32-FL2	-75	724		208	Okrągły Ø12	Nie	Opór przepływu	1.1
ZGML50X500-32-FL2-A	-75	724		208	Okrągły Ø12	Tak	Opór przepływu	1.2
ZGML50X500-32-FL3	-75	724		208	Owalny	Nie	Opór przepływu	1.1
ZGML50X500-32-FL3-A	-75	724		208	Owalny	Tak	Opór przepływu	1.1
ZGML50X500-32-FS2	-75	724		208	Okrągły Ø12	Nie	Opór przepływu	1.2
ZGML50X500-32-FS2-A	-75	724		208	Okrągły Ø12	Tak	Opór przepływu	1.2
ZGML50X500-32-FS3	-75	724		208	Owalny	Nie	Opór przepływu	1.1
ZGML50X500-32-FS3-A	-75	724		208	Owalny	Tak	Opór przepływu	1.1
ZGM50X600-31-FL2	-92	341	152		Okrągły Ø12	Nie	Opór przepływu	1.2
ZGM50X600-31-FL2-A	-92	341	152		Okrągły Ø12	Tak	Opór przepływu	1.3
ZGM50X600-31-FL3	-92	341	152		Owalny	Nie	Opór przepływu	1.2
ZGM50X600-31-FL3-A	-92	341	152		Owalny	Tak	Opór przepływu	1.3
ZGM50X600-31-FS2	-92	341	152		Okrągły Ø12	Nie	Opór przepływu	1.2
ZGM50X600-31-FS2-A	-92	341	152		Okrągły Ø12	Tak	Opór przepływu	1.3
ZGM50X600-31-FS3	-92	341	152		Owalny	Nie	Opór przepływu	1.2
ZGM50X600-31-FS3-A	-92	341	152		Owalny	Tak	Opór przepływu	1.3
ZGM50X600-32-FL2	-92	682	304		Okrągły Ø12	Nie	Opór przepływu	1.3
ZGM50X600-32-FL2-A	-92	682	304		Okrągły Ø12	Tak	Opór przepływu	1.3
ZGM50X600-32-FL3	-92	682	304		Owalny	Nie	Opór przepływu	1.3
ZGM50X600-32-FL3-A	-92	682	304		Owalny	Tak	Opór przepływu	1.3
ZGM50X600-32-FS2	-92	682	304		Okrągły Ø12	Nie	Opór przepływu	1.3
ZGM50X600-32-FS2-A	-92	682	304		Okrągły Ø12	Tak	Opór przepływu	1.3
ZGM50X600-32-FS3	-92	682	304		Owalny	Nie	Opór przepływu	1.3
ZGM50X600-32-FS3-A	-92	682	304		Owalny	Tak	Opór przepływu	1.3
ZGML50X600-31-FL2	-75	362		104	Okrągły Ø12	Nie	Opór przepływu	1.2
ZGML50X600-31-FL2-A	-75	362		104	Okrągły Ø12	Tak	Opór przepływu	1.3
ZGML50X600-31-FL3	-75	362		104	Owalny	Nie	Opór przepływu	1.2
ZGML50X600-31-FL3-A	-75	362		104	Owalny	Tak	Opór przepływu	1.3
ZGML50X600-31-FS2	-75	362		104	Okrągły Ø12	Nie	Opór przepływu	1.2
ZGML50X600-31-FS2-A	-75	362		104	Okrągły Ø12	Tak	Opór przepływu	1.3
ZGML50X600-31-FS3	-75	362		104	Owalny	Nie	Opór przepływu	1.2
ZGML50X600-31-FS3-A	-75	362		104	Owalny	Tak	Opór przepływu	1.3
ZGML50X600-32-FL2	-75	724		208	Okrągły Ø12	Nie	Opór przepływu	1.3
ZGML50X600-32-FL2-A	-75	724		208	Okrągły Ø12	Tak	Opór przepływu	1.3
ZGML50X600-32-FL3	-75	724		208	Owalny	Nie	Opór przepływu	1.3
ZGML50X600-32-FL3-A	-75	724		208	Owalny	Tak	Opór przepływu	1.3
ZGML50X600-32-FS2	-75	724		208	Okrągły Ø12	Nie	Opór przepływu	1.3
ZGML50X600-32-FS2-A	-75	724		208	Okrągły Ø12	Tak	Opór przepływu	1.3
ZGML50X600-32-FS3	-75	724		208	Owalny	Nie	Opór przepływu	1.3
ZGML50X600-32-FS3-A	-75	724		208	Owalny	Tak	Opór przepływu	1.3