SYSTÈME DE PRÉHENSION PAR LE VIDE
SÉRIE ZGM

▶ AVANTAGES PRODUIT

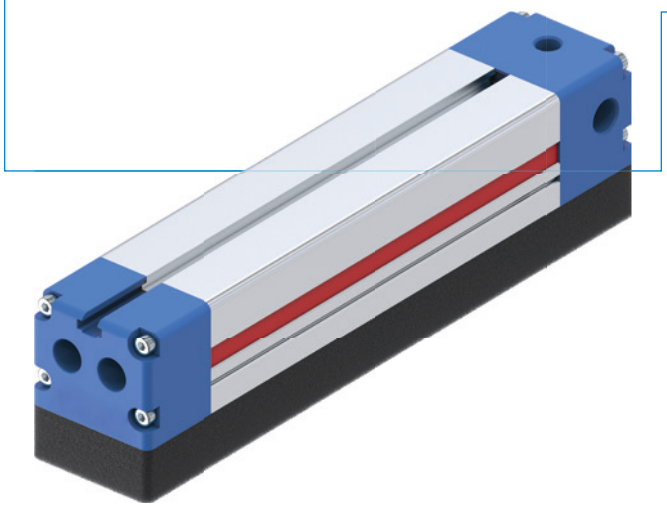

▶ Compact et flexible

Le design compact de la série ZGM permet une intégration peu encombrante et convient à une grande variété d'applications.

▶ Adapté à différentes surfaces

Grâce aux diverses variantes de soupapes, la série ZGM peut être utilisée aussi bien pour des surfaces denses que poreuses.

▶ Force de maintien élevée et design compact

La série ZGM présente une force de maintien élevée et est donc particulièrement adaptée aux applications, qui exigent des forces de maintien élevées, mais où seuls des moyens de préhension compactes peuvent être utilisés.

▶ Homologations: LABS / REACH / RoHS

▶ CLÉ DE PRODUIT

ZGM	40X150	-	21	-	FS2	-	A
Série	Dimensions		Niveaux et nombre de cartouches à vide		Soupapes et schéma de perforation		Vanne de régulation de l'air et du soufflage, capteur

▶ DIAGRAMMES

ZGM16 rond

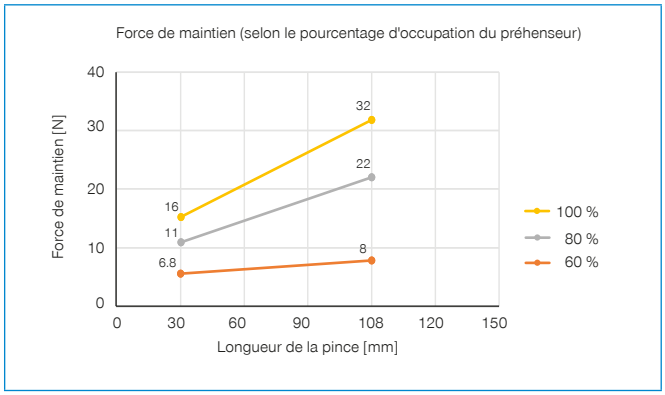

ZGM20 rond

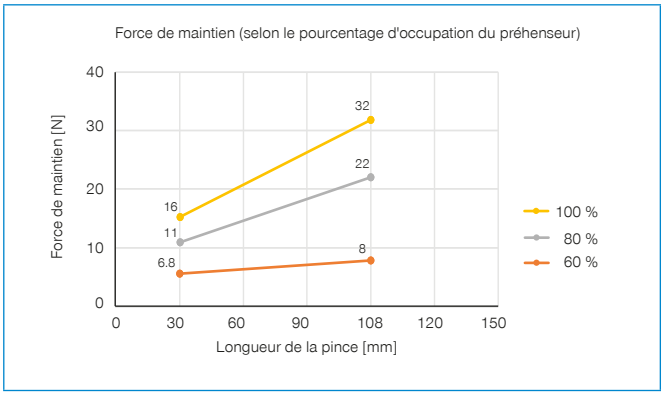

ZGM40 rond

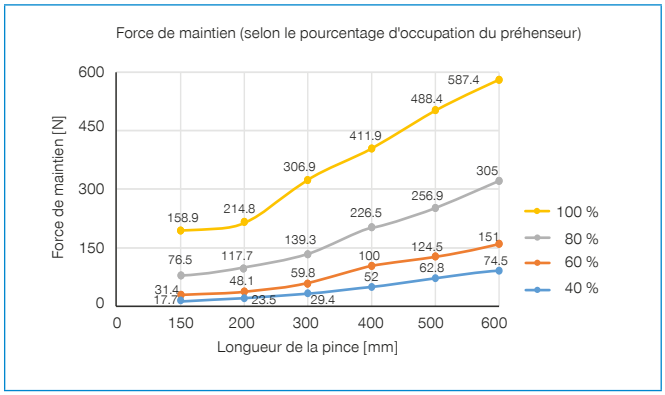

ZGM40 ovale

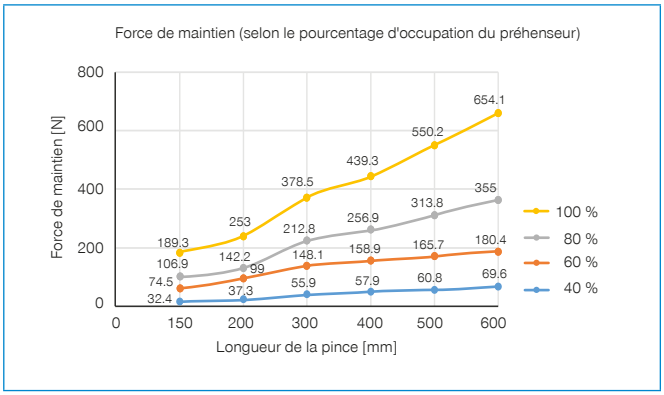

ZGM50 rond

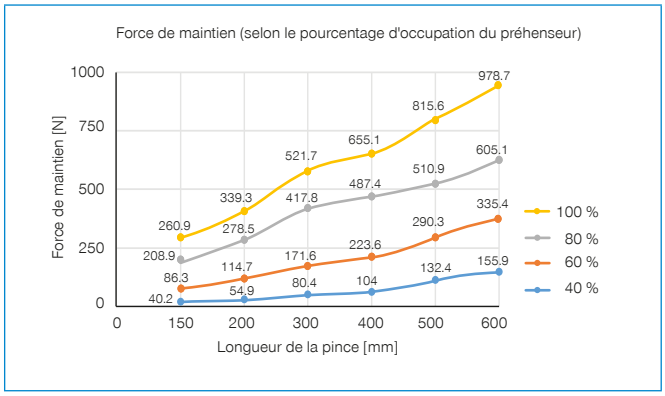

ZGM50 ovale

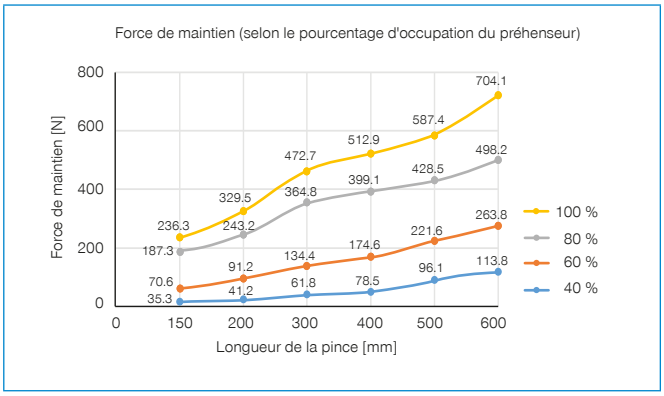

► DESSINS TECHNIQUES

ZGM16X60

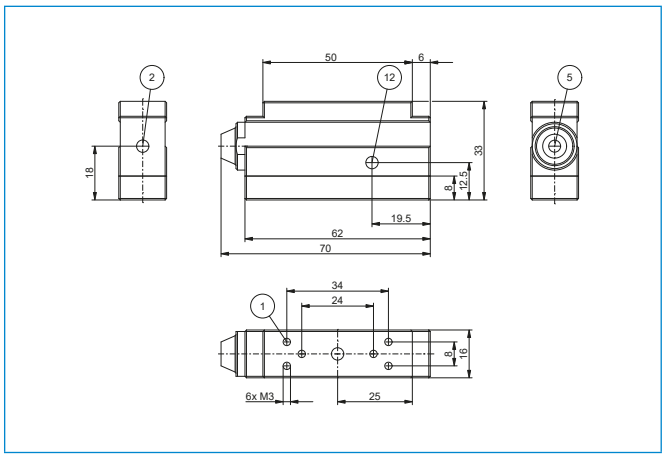

② Connexion pneumatique

⑤ Évacuation de l'air / vanne d'évacuation de l'air

⑫ Raccordement de l'interrupteur à vide

ZGM16X108

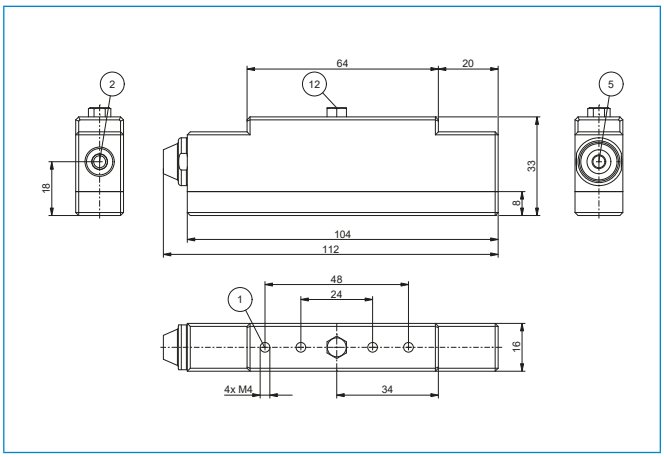

② Connexion pneumatique

⑤ Évacuation de l'air / vanne d'évacuation de l'air

⑫ Raccordement de l'interrupteur à vide

ZGM20X60

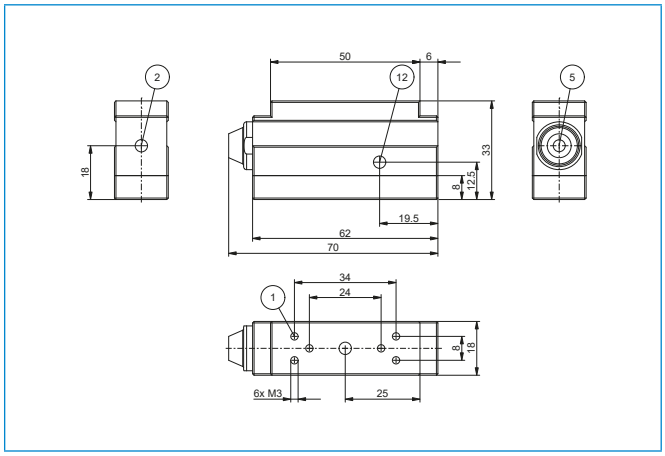

② Connexion pneumatique

⑤ Évacuation de l'air / vanne d'évacuation de l'air

⑫ Raccordement de l'interrupteur à vide

ZGM20X108

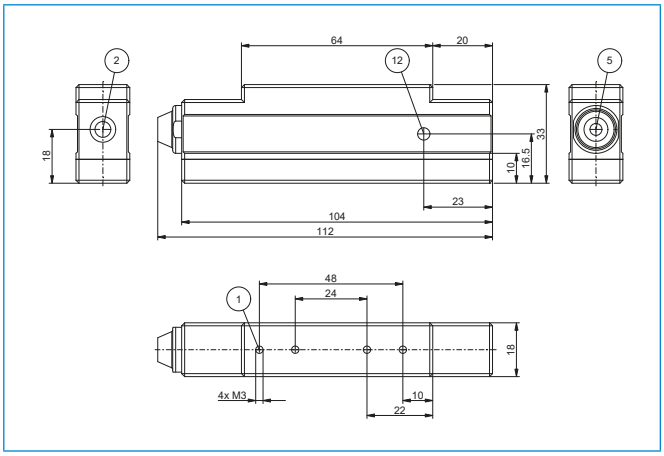

② Connexion pneumatique

⑤ Évacuation de l'air / vanne d'évacuation de l'air

⑫ Raccordement de l'interrupteur à vide

SYSTÈME DE PRÉHENSION PAR LE VIDE
SÉRIE ZGM

ZGM40

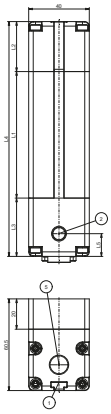

ZGM40 avec accessoires

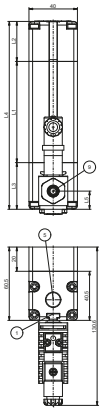

① Fixation

② Connexion pneumatique

⑤ Évacuation de l'air / vanne d'évacuation de l'air

⑨ Vanne de régulation de l'air

Modèle	L1 [mm]	L2 [mm]	L3 [mm]	L4 [mm]	L5 [mm]
ZGM40X150	83.5	33	38.5	155	15
ZGM40X200	133.5	33	38.5	205	15
ZGM40X300	233.5	33	38.5	305	15
ZGM40X400	333.5	33	38.5	405	15
ZGM40X500	433.5	33	38.5	505	15
ZGM40X600	533.5	33	38.5	605	15

ZGM50

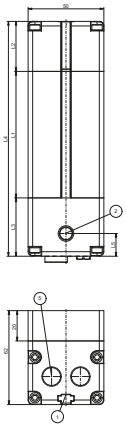

ZGM50 avec accessoires

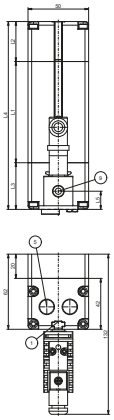

① Fixation

② Connexion pneumatique

⑤ Évacuation de l'air / vanne d'évacuation de l'air

⑨ Vanne de régulation de l'air

Modèle	L1 [mm]	L2 [mm]	L3 [mm]	L4 [mm]	L5 [mm]
ZGM50X150	83.5	33	38.5	155	15
ZGM50X200	133.5	33	38.5	205	15
ZGM50X300	233.5	33	38.5	305	15
ZGM50X400	333.5	33	38.5	405	15
ZGM50X500	433.5	33	38.5	505	15
ZGM50X600	533.5	33	38.5	605	15

▶ CARACTÉRISTIQUES TECHNIQUES

	▶ Caractéristiques techniques							
N° de commande	Niveau de vide max. [kPa]	Débit volumétrique [l/min]	Consommation d'air à 4 bar [l/min]	Consommation d'air à 6 bar [l/min]	Schéma de perforation du tapis en mousse d'étanchéité	Vanne de régulation de l'air	Type de vanne du préhenseur de surface	Poids [kg]
ZGM16X60-21	-90	41		32	Rond Ø5	Non	Résistance à l'écoulement	0.049
ZGM16X108-31	-90	85		32	Rond Ø5	Non	Résistance à l'écoulement	0.082
ZGM20X60-21	-90	41		32	Rond Ø5	Non	Résistance à l'écoulement	0.062
ZGM20X108-31	-90	85		32	Rond Ø5	Non	Résistance à l'écoulement	0.092
ZGM40X150-21-FL2	-92	171	152		Rond Ø22	Non	Résistance à l'écoulement	0.26
ZGM40X150-21-FL2-A	-92	171	152		Rond Ø22	Oui	Résistance à l'écoulement	0.34
ZGM40X150-21-FL3	-92	171	152		Ovale	Non	Résistance à l'écoulement	0.27
ZGM40X150-21-FL3-A	-92	171	152		Ovale	Oui	Résistance à l'écoulement	0.35
ZGM40X150-21-FS2	-92	171	152		Rond Ø22	Non	Résistance à l'écoulement	0.26
ZGM40X150-21-FS2-A	-92	171	152		Rond Ø22	Oui	Résistance à l'écoulement	0.34
ZGM40X150-21-FS3	-92	171	152		Ovale	Non	Résistance à l'écoulement	0.27
ZGM40X150-21-FS3-A	-92	171	152		Ovale	Oui	Résistance à l'écoulement	0.35
ZGML40X150-21-FL2	-75	200		104	Rond Ø22	Non	Résistance à l'écoulement	0.26
ZGML40X150-21-FL2-A	-75	200		104	Rond Ø22	Oui	Résistance à l'écoulement	0.34
ZGML40X150-21-FL3	-75	200		104	Ovale	Non	Résistance à l'écoulement	0.27
ZGML40X150-21-FL3-A	-75	200		104	Ovale	Oui	Résistance à l'écoulement	0.35
ZGML40X150-21-FS2	-75	200		104	Rond Ø22	Non	Résistance à l'écoulement	0.26
ZGML40X150-21-FS2-A	-75	200		104	Rond Ø22	Oui	Résistance à l'écoulement	0.34
ZGML40X150-21-FS3	-75	200		104	Ovale	Non	Résistance à l'écoulement	0.27
ZGML40X150-21-FS3-A	-75	200		104	Ovale	Oui	Résistance à l'écoulement	0.35
ZGM40X200-21-FL2	-92	171	152		Rond Ø22	Non	Résistance à l'écoulement	0.35
ZGM40X200-21-FL2-A	-92	171	152		Rond Ø22	Oui	Résistance à l'écoulement	0.43
ZGM40X200-21-FL3	-92	171	152		Ovale	Non	Résistance à l'écoulement	0.36
ZGM40X200-21-FL3-A	-92	171	152		Ovale	Oui	Résistance à l'écoulement	0.43
ZGM40X200-21-FS2	-92	171	152		Rond Ø22	Non	Résistance à l'écoulement	0.35
ZGM40X200-21-FS2-A	-92	171	152		Rond Ø22	Oui	Résistance à l'écoulement	0.43
ZGM40X200-21-FS3	-92	171	152		Ovale	Non	Résistance à l'écoulement	0.36
ZGM40X200-21-FS3-A	-92	171	152		Ovale	Oui	Résistance à l'écoulement	0.43
ZGML40X200-21-FL2	-75	200		104	Rond Ø22	Non	Résistance à l'écoulement	0.35
ZGML40X200-21-FL2-A	-75	200		104	Rond Ø22	Oui	Résistance à l'écoulement	0.43
ZGML40X200-21-FL3	-75	200		104	Ovale	Non	Résistance à l'écoulement	0.36
ZGML40X200-21-FL3-A	-75	200		104	Ovale	Oui	Résistance à l'écoulement	0.43
ZGML40X200-21-FS2	-75	200		104	Rond Ø22	Non	Résistance à l'écoulement	0.35
ZGML40X200-21-FS2-A	-75	200		104	Rond Ø22	Oui	Résistance à l'écoulement	0.43
ZGML40X200-21-FS3	-75	200		104	Ovale	Non	Résistance à l'écoulement	0.36
ZGML40X200-21-FS3-A	-75	200		104	Ovale	Oui	Résistance à l'écoulement	0.43
ZGM40X300-31-FL2	-92	341	152		Rond Ø22	Non	Résistance à l'écoulement	0.52
ZGM40X300-31-FL2-A	-92	341	152		Rond Ø22	Oui	Résistance à l'écoulement	0.6
ZGM40X300-31-FL3	-92	341	152		Ovale	Non	Résistance à l'écoulement	0.53
ZGM40X300-31-FL3-A	-92	341	152		Ovale	Oui	Résistance à l'écoulement	0.6
ZGM40X300-31-FS2	-92	341	152		Rond Ø22	Non	Résistance à l'écoulement	0.52
ZGM40X300-31-FS2-A	-92	341	152		Rond Ø22	Oui	Résistance à l'écoulement	0.6
ZGM40X300-31-FS3	-92	341	152		Ovale	Non	Résistance à l'écoulement	0.53
ZGM40X300-31-FS3-A	-92	341	152		Ovale	Oui	Résistance à l'écoulement	0.6
ZGML40X300-31-FL2	-75	362		104	Rond Ø22	Non	Résistance à l'écoulement	0.52
ZGML40X300-31-FL2-A	-75	362		104	Rond Ø22	Oui	Résistance à l'écoulement	0.6
ZGML40X300-31-FL3	-75	362		104	Ovale	Non	Résistance à l'écoulement	0.53
ZGML40X300-31-FL3-A	-75	362		104	Ovale	Oui	Résistance à l'écoulement	0.6
ZGML40X300-31-FS2	-75	362		104	Rond Ø22	Non	Résistance à l'écoulement	0.52
ZGML40X300-31-FS2-A	-75	362		104	Rond Ø22	Oui	Résistance à l'écoulement	0.6
ZGML40X300-31-FS3	-75	362		104	Ovale	Non	Résistance à l'écoulement	0.53
ZGML40X300-31-FS3-A	-75	362		104	Ovale	Oui	Résistance à l'écoulement	0.6
ZGM40X400-31-FL2	-92	341	152		Rond Ø22	Non	Résistance à l'écoulement	0.7
ZGM40X400-31-FL2-A	-92	341	152		Rond Ø22	Oui	Résistance à l'écoulement	0.77
ZGM40X400-31-FL3	-92	341	152		Ovale	Non	Résistance à l'écoulement	0.7
ZGM40X400-31-FL3-A	-92	341	152		Ovale	Oui	Résistance à l'écoulement	0.78

SYSTÈME DE PRÉHENSION PAR LE VIDE
SÉRIE ZGM

	► Caractéristiques techniques							
N° de commande	Niveau de vide max. [kPa]	Débit volumétrique [l/min]	Consommation d'air à 4 bar [l/min]	Consommation d'air à 6 bar [l/min]	Schéma de perforation du tapis en mousse d'étanchéité	Vanne de régulation de l'air	Type de vanne du préhenseur de surface	Poids [kg]
ZGM40X400-31-FS2	-92	341	152		Rond Ø22	Non	Résistance à l'écoulement	0.7
ZGM40X400-31-FS2-A	-92	341	152		Rond Ø22	Oui	Résistance à l'écoulement	0.77
ZGM40X400-31-FS3	-92	341	152		Ovale	Non	Résistance à l'écoulement	0.7
ZGM40X400-31-FS3-A	-92	341	152		Ovale	Oui	Résistance à l'écoulement	0.78
ZGML40X400-31-FL2	-75	362		104	Rond Ø22	Non	Résistance à l'écoulement	0.7
ZGML40X400-31-FL2-A	-75	362		104	Rond Ø22	Oui	Résistance à l'écoulement	0.77
ZGML40X400-31-FL3	-75	362		104	Ovale	Non	Résistance à l'écoulement	0.7
ZGML40X400-31-FL3-A	-75	362		104	Ovale	Oui	Résistance à l'écoulement	0.78
ZGML40X400-31-FS2	-75	362		104	Rond Ø22	Non	Résistance à l'écoulement	0.7
ZGML40X400-31-FS2-A	-75	362		104	Rond Ø22	Oui	Résistance à l'écoulement	0.77
ZGML40X400-31-FS3	-75	362		104	Ovale	Non	Résistance à l'écoulement	0.7
ZGML40X400-31-FS3-A	-75	362		104	Ovale	Oui	Résistance à l'écoulement	0.78
ZGM40X500-31-FL2	-92	341	152		Rond Ø22	Non	Résistance à l'écoulement	0.87
ZGM40X500-31-FL2-A	-92	341	152		Rond Ø22	Oui	Résistance à l'écoulement	0.94
ZGM40X500-31-FL3	-92	341	152		Ovale	Non	Résistance à l'écoulement	0.87
ZGM40X500-31-FL3-A	-92	341	152		Ovale	Oui	Résistance à l'écoulement	0.95
ZGM40X500-31-FS2	-92	341	152		Rond Ø22	Non	Résistance à l'écoulement	0.87
ZGM40X500-31-FS2-A	-92	341	152		Rond Ø22	Oui	Résistance à l'écoulement	0.943
ZGM40X500-31-FS3	-92	341	152		Ovale	Non	Résistance à l'écoulement	0.87
ZGM40X500-31-FS3-A	-92	341	152		Ovale	Oui	Résistance à l'écoulement	0.95
ZGML40X500-31-FL2	-75	362		104	Rond Ø22	Non	Résistance à l'écoulement	0.87
ZGML40X500-31-FL2-A	-75	362		104	Rond Ø22	Oui	Résistance à l'écoulement	0.94
ZGML40X500-31-FL3	-75	362		104	Ovale	Non	Résistance à l'écoulement	0.87
ZGML40X500-31-FL3-A	-75	362		104	Ovale	Oui	Résistance à l'écoulement	0.95
ZGML40X500-31-FS2	-75	362		104	Rond Ø22	Non	Résistance à l'écoulement	0.87
ZGML40X500-31-FS2-A	-75	362		104	Rond Ø22	Oui	Résistance à l'écoulement	0.94
ZGML40X500-31-FS3	-75	362		104	Ovale	Non	Résistance à l'écoulement	0.87
ZGML40X500-31-FS3-A	-75	362		104	Ovale	Oui	Résistance à l'écoulement	0.95
ZGM40X600-31-FL2	-92	341	152		Rond Ø22	Non	Résistance à l'écoulement	1
ZGM40X600-31-FL2-A	-92	341	152		Rond Ø22	Oui	Résistance à l'écoulement	1.1
ZGM40X600-31-FL3	-92	341	152		Ovale	Non	Résistance à l'écoulement	1
ZGM40X600-31-FL3-A	-92	341	152		Ovale	Oui	Résistance à l'écoulement	1.1
ZGM40X600-31-FS2	-92	341	152		Rond Ø22	Non	Résistance à l'écoulement	1
ZGM40X600-31-FS2-A	-92	341	152		Rond Ø22	Oui	Résistance à l'écoulement	1.1
ZGM40X600-31-FS3	-92	341	152		Ovale	Non	Résistance à l'écoulement	1
ZGM40X600-31-FS3-A	-92	341	152		Ovale	Oui	Résistance à l'écoulement	1.1
ZGML40X600-31-FL2	-75	362		104	Rond Ø22	Non	Résistance à l'écoulement	1
ZGML40X600-31-FL2-A	-75	362		104	Rond Ø22	Oui	Résistance à l'écoulement	1.1
ZGML40X600-31-FL3	-75	362		104	Ovale	Non	Résistance à l'écoulement	1
ZGML40X600-31-FL3-A	-75	362		104	Ovale	Oui	Résistance à l'écoulement	1.1
ZGML40X600-31-FS2	-75	362		104	Rond Ø22	Non	Résistance à l'écoulement	1
ZGML40X600-31-FS2-A	-75	362		104	Rond Ø22	Oui	Résistance à l'écoulement	1.1
ZGML40X600-31-FS3	-75	362		104	Ovale	Non	Résistance à l'écoulement	1
ZGML40X600-31-FS3-A	-75	362		104	Ovale	Oui	Résistance à l'écoulement	1.1
ZGM50X150-21-FL2	-92	171	152		Rond Ø12	Non	Résistance à l'écoulement	0.36
ZGM50X150-21-FL2-A	-92	171	152		Rond Ø12	Oui	Résistance à l'écoulement	0.44
ZGM50X150-21-FL3	-92	171	152		Ovale	Non	Résistance à l'écoulement	0.35
ZGM50X150-21-FL3-A	-92	171	152		Ovale	Oui	Résistance à l'écoulement	0.43
ZGM50X150-21-FS2	-92	171	152		Rond Ø12	Non	Résistance à l'écoulement	0.36
ZGM50X150-21-FS2-A	-92	171	152		Rond Ø12	Oui	Résistance à l'écoulement	0.44
ZGM50X150-21-FS3	-92	171	152		Ovale	Non	Résistance à l'écoulement	3.5
ZGM50X150-21-FS3-A	-92	171	152		Ovale	Oui	Résistance à l'écoulement	0.43
ZGM50X150-22-FL2	-92	342	304		Rond Ø12	Non	Résistance à l'écoulement	0.39
ZGM50X150-22-FL2-A	-92	342	304		Rond Ø12	Oui	Résistance à l'écoulement	0.46
ZGM50X150-22-FL3	-92	342	304		Ovale	Non	Résistance à l'écoulement	0.38
ZGM50X150-22-FL3-A	-92	342	304		Ovale	Oui	Résistance à l'écoulement	0.45
ZGM50X150-22-FS2	-92	342	304		Rond Ø12	Non	Résistance à l'écoulement	0.39
ZGM50X150-22-FS2-A	-92	342	304		Rond Ø12	Oui	Résistance à l'écoulement	0.46
ZGM50X150-22-FS3	-92	342	304		Ovale	Non	Résistance à l'écoulement	0.38

	► Caractéristiques techniques							
N° de commande	Niveau de vide max. [kPa]	Débit volumétrique [l/min]	Consommation d'air à 4 bar [l/min]	Consommation d'air à 6 bar [l/min]	Schéma de perforation du tapis en mousse d'étanchéité	Vanne de régulation de l'air	Type de vanne du préhenseur de surface	Poids [kg]
ZGM50X150-22-FS3-A	-92	342	304		Ovale	Oui	Résistance à l'écoulement	0.45
ZGML50X150-21-FL2	-75	200		104	Rond Ø12	Non	Résistance à l'écoulement	0.36
ZGML50X150-21-FL2-A	-75	200		104	Rond Ø12	Oui	Résistance à l'écoulement	0.44
ZGML50X150-21-FL3	-75	200		104	Ovale	Non	Résistance à l'écoulement	0.35
ZGML50X150-21-FL3-A	-75	200		104	Ovale	Oui	Résistance à l'écoulement	0.43
ZGML50X150-21-FS2	-75	200		104	Rond Ø12	Non	Résistance à l'écoulement	0.36
ZGML50X150-21-FS2-A	-75	200		104	Rond Ø12	Oui	Résistance à l'écoulement	0.44
ZGML50X150-21-FS3	-75	200		104	Ovale	Non	Résistance à l'écoulement	0.35
ZGML50X150-21-FS3-A	-75	200		104	Ovale	Oui	Résistance à l'écoulement	0.43
ZGML50X150-22-FL2	-75	400		208	Rond Ø12	Non	Résistance à l'écoulement	0.39
ZGML50X150-22-FL2-A	-75	400		208	Rond Ø12	Oui	Résistance à l'écoulement	0.46
ZGML50X150-22-FL3	-75	400		208	Ovale	Non	Résistance à l'écoulement	0.38
ZGML50X150-22-FL3-A	-75	400		208	Ovale	Oui	Résistance à l'écoulement	0.45
ZGML50X150-22-FS2	-75	400		208	Rond Ø12	Non	Résistance à l'écoulement	0.39
ZGML50X150-22-FS2-A	-75	400		208	Rond Ø12	Oui	Résistance à l'écoulement	0.46
ZGML50X150-22-FS3	-75	400		208	Ovale	Non	Résistance à l'écoulement	0.38
ZGML50X150-22-FS3-A	-75	400		208	Ovale	Oui	Résistance à l'écoulement	0.45
ZGM50X200-21-FL2	-92	171	152		Rond Ø12	Non	Résistance à l'écoulement	0.46
ZGM50X200-21-FL2-A	-92	171	152		Rond Ø12	Oui	Résistance à l'écoulement	0.54
ZGM50X200-21-FL3	-92	171	152		Ovale	Non	Résistance à l'écoulement	0.45
ZGM50X200-21-FL3-A	-92	171	152		Ovale	Oui	Résistance à l'écoulement	0.53
ZGM50X200-21-FS2	-92	171	152		Rond Ø12	Non	Résistance à l'écoulement	0.46
ZGM50X200-21-FS2-A	-92	171	152		Rond Ø12	Oui	Résistance à l'écoulement	0.54
ZGM50X200-21-FS3	-92	171	152		Ovale	Non	Résistance à l'écoulement	0.45
ZGM50X200-21-FS3-A	-92	171	152		Ovale	Oui	Résistance à l'écoulement	0.53
ZGM50X200-22-FL2	-92	342	304		Rond Ø12	Non	Résistance à l'écoulement	0.49
ZGM50X200-22-FL2-A	-92	342	304		Rond Ø12	Oui	Résistance à l'écoulement	0.56
ZGM50X200-22-FL3	-92	342	304		Ovale	Non	Résistance à l'écoulement	0.48
ZGM50X200-22-FL3-A	-92	342	304		Ovale	Oui	Résistance à l'écoulement	0.55
ZGM50X200-22-FS2	-92	342	304		Rond Ø12	Non	Résistance à l'écoulement	0.49
ZGM50X200-22-FS2-A	-92	342	304		Rond Ø12	Oui	Résistance à l'écoulement	0.56
ZGM50X200-22-FS3	-92	342	304		Ovale	Non	Résistance à l'écoulement	0.48
ZGM50X200-22-FS3-A	-92	342	304		Ovale	Oui	Résistance à l'écoulement	0.55
ZGML50X200-21-FL2	-75	200		104	Rond Ø12	Non	Résistance à l'écoulement	0.46
ZGML50X200-21-FL2-A	-75	200		104	Rond Ø12	Oui	Résistance à l'écoulement	0.54
ZGML50X200-21-FL3	-75	200		104	Ovale	Non	Résistance à l'écoulement	0.45
ZGML50X200-21-FL3-A	-75	200		104	Ovale	Oui	Résistance à l'écoulement	0.53
ZGML50X200-21-FS2	-75	200		104	Rond Ø12	Non	Résistance à l'écoulement	0.46
ZGML50X200-21-FS2-A	-75	200		104	Rond Ø12	Oui	Résistance à l'écoulement	0.54
ZGML50X200-21-FS3	-75	200		104	Ovale	Non	Résistance à l'écoulement	0.45
ZGML50X200-21-FS3-A	-75	200		104	Ovale	Oui	Résistance à l'écoulement	0.53
ZGML50X200-22-FL2	-75	400		208	Rond Ø12	Non	Résistance à l'écoulement	0.49
ZGML50X200-22-FL2-A	-75	400		208	Rond Ø12	Oui	Résistance à l'écoulement	0.56
ZGML50X200-22-FL3	-75	400		208	Ovale	Non	Résistance à l'écoulement	0.48
ZGML50X200-22-FL3-A	-75	400		208	Ovale	Oui	Résistance à l'écoulement	0.55
ZGML50X200-22-FS2	-75	400		208	Rond Ø12	Non	Résistance à l'écoulement	0.49
ZGML50X200-22-FS2-A	-75	400		208	Rond Ø12	Oui	Résistance à l'écoulement	0.56
ZGML50X200-22-FS3	-75	400		208	Ovale	Non	Résistance à l'écoulement	0.48
ZGML50X200-22-FS3-A	-75	400		208	Ovale	Oui	Résistance à l'écoulement	0.55
ZGM50X300-31-FL2	-92	341	152		Rond Ø12	Non	Résistance à l'écoulement	0.66
ZGM50X300-31-FL2-A	-92	341	152		Rond Ø12	Oui	Résistance à l'écoulement	0.73
ZGM50X300-31-FL3	-92	341	152		Ovale	Non	Résistance à l'écoulement	0.65
ZGM50X300-31-FL3-A	-92	341	152		Ovale	Oui	Résistance à l'écoulement	0.72
ZGM50X300-31-FS2	-92	341	152		Rond Ø12	Non	Résistance à l'écoulement	0.66
ZGM50X300-31-FS2-A	-92	341	152		Rond Ø12	Oui	Résistance à l'écoulement	0.73
ZGM50X300-31-FS3	-92	341	152		Ovale	Non	Résistance à l'écoulement	0.65
ZGM50X300-31-FS3-A	-92	341	152		Ovale	Oui	Résistance à l'écoulement	0.72
ZGM50X300-32-FL2	-92	682	304		Rond Ø12	Non	Résistance à l'écoulement	0.68
ZGM50X300-32-FL2-A	-92	682	304		Rond Ø12	Oui	Résistance à l'écoulement	0.76

SYSTÈME DE PRÉHENSION PAR LE VIDE
SÉRIE ZGM

	► Caractéristiques techniques							
N° de commande	Niveau de vide max. [kPa]	Débit volumétrique [l/min]	Consommation d'air à 4 bar [l/min]	Consommation d'air à 6 bar [l/min]	Schéma de perforation du tapis en mousse d'étanchéité	Vanne de régulation de l'air	Type de vanne du préhenseur de surface	Poids [kg]
ZGM50X300-32-FL3	-92	682	304		Ovale	Non	Résistance à l'écoulement	0.67
ZGM50X300-32-FL3-A	-92	682	304		Ovale	Oui	Résistance à l'écoulement	0.75
ZGM50X300-32-FS2	-92	682	304		Rond Ø12	Non	Résistance à l'écoulement	0.683
ZGM50X300-32-FS2-A	-92	682	304		Rond Ø12	Oui	Résistance à l'écoulement	0.76
ZGM50X300-32-FS3	-92	682	304		Ovale	Non	Résistance à l'écoulement	0.67
ZGM50X300-32-FS3-A	-92	682	304		Ovale	Oui	Résistance à l'écoulement	0.75
ZGML50X300-31-FL2	-75	362		104	Rond Ø12	Non	Résistance à l'écoulement	0.66
ZGML50X300-31-FL2-A	-75	362		104	Rond Ø12	Oui	Résistance à l'écoulement	0.73
ZGML50X300-31-FL3	-75	362		104	Ovale	Non	Résistance à l'écoulement	0.65
ZGML50X300-31-FL3-A	-75	362		104	Ovale	Oui	Résistance à l'écoulement	0.72
ZGML50X300-31-FS2	-75	362		104	Rond Ø12	Non	Résistance à l'écoulement	0.66
ZGML50X300-31-FS2-A	-75	362		104	Rond Ø12	Oui	Résistance à l'écoulement	0.73
ZGML50X300-31-FS3	-75	362		104	Ovale	Non	Résistance à l'écoulement	0.65
ZGML50X300-31-FS3-A	-75	362		104	Ovale	Oui	Résistance à l'écoulement	0.72
ZGML50X300-32-FL2	-75	724		208	Rond Ø12	Non	Résistance à l'écoulement	0.68
ZGML50X300-32-FL2-A	-75	724		208	Rond Ø12	Oui	Résistance à l'écoulement	0.76
ZGML50X300-32-FL3	-75	724		208	Ovale	Non	Résistance à l'écoulement	0.67
ZGML50X300-32-FL3-A	-75	724		208	Ovale	Oui	Résistance à l'écoulement	0.75
ZGML50X300-32-FS2	-75	724		208	Rond Ø12	Non	Résistance à l'écoulement	0.68
ZGML50X300-32-FS2-A	-75	724		208	Rond Ø12	Oui	Résistance à l'écoulement	0.76
ZGML50X300-32-FS3	-75	724		208	Ovale	Non	Résistance à l'écoulement	0.67
ZGML50X300-32-FS3-A	-75	724		208	Ovale	Oui	Résistance à l'écoulement	0.75
ZGM50X400-31-FL2	-92	341	152		Rond Ø12	Non	Résistance à l'écoulement	0.86
ZGM50X400-31-FL2-A	-92	341	152		Rond Ø12	Oui	Résistance à l'écoulement	0.93
ZGM50X400-31-FL3	-92	341	152		Ovale	Non	Résistance à l'écoulement	0.84
ZGM50X400-31-FL3-A	-92	341	152		Ovale	Oui	Résistance à l'écoulement	0.92
ZGM50X400-31-FS2	-92	341	152		Rond Ø12	Non	Résistance à l'écoulement	0.86
ZGM50X400-31-FS2-A	-92	341	152		Rond Ø12	Oui	Résistance à l'écoulement	0.93
ZGM50X400-31-FS3	-92	341	152		Ovale	Non	Résistance à l'écoulement	0.84
ZGM50X400-31-FS3-A	-92	341	152		Ovale	Oui	Résistance à l'écoulement	0.92
ZGM50X400-32-FL2	-92	682	304		Rond Ø12	Non	Résistance à l'écoulement	0.88
ZGM50X400-32-FL2-A	-92	682	304		Rond Ø12	Oui	Résistance à l'écoulement	0.96
ZGM50X400-32-FL3	-92	682	304		Ovale	Non	Résistance à l'écoulement	0.87
ZGM50X400-32-FL3-A	-92	682	304		Ovale	Oui	Résistance à l'écoulement	0.94
ZGM50X400-32-FS2	-92	682	304		Rond Ø12	Non	Résistance à l'écoulement	0.91
ZGM50X400-32-FS2-A	-92	682	304		Rond Ø12	Oui	Résistance à l'écoulement	0.98
ZGM50X400-32-FS3	-92	682	304		Ovale	Non	Résistance à l'écoulement	0.89
ZGM50X400-32-FS3-A	-92	682	304		Ovale	Oui	Résistance à l'écoulement	0.97
ZGML50X400-31-FL2	-75	362		104	Rond Ø12	Non	Résistance à l'écoulement	0.86
ZGML50X400-31-FL2-A	-75	362		104	Rond Ø12	Oui	Résistance à l'écoulement	0.93
ZGML50X400-31-FL3	-75	362		104	Ovale	Non	Résistance à l'écoulement	0.84
ZGML50X400-31-FL3-A	-75	362		104	Ovale	Oui	Résistance à l'écoulement	0.92
ZGML50X400-31-FS2	-75	362		104	Rond Ø12	Non	Résistance à l'écoulement	0.86
ZGML50X400-31-FS2-A	-75	362		104	Rond Ø12	Oui	Résistance à l'écoulement	0.93
ZGML50X400-31-FS3	-75	362		104	Ovale	Non	Résistance à l'écoulement	0.84
ZGML50X400-31-FS3-A	-75	362		104	Ovale	Oui	Résistance à l'écoulement	0.92
ZGML50X400-32-FL2	-75	724		208	Rond Ø12	Non	Résistance à l'écoulement	0.88
ZGML50X400-32-FL2-A	-75	724		208	Rond Ø12	Oui	Résistance à l'écoulement	0.96
ZGML50X400-32-FL3	-75	724		208	Ovale	Non	Résistance à l'écoulement	0.87
ZGML50X400-32-FL3-A	-75	724		208	Ovale	Oui	Résistance à l'écoulement	0.94
ZGML50X400-32-FS2	-75	724		208	Rond Ø12	Non	Résistance à l'écoulement	0.91
ZGML50X400-32-FS2-A	-75	724		208	Rond Ø12	Oui	Résistance à l'écoulement	0.98
ZGML50X400-32-FS3	-75	724		208	Ovale	Non	Résistance à l'écoulement	0.89
ZGML50X400-32-FS3-A	-75	724		208	Ovale	Oui	Résistance à l'écoulement	0.97
ZGM50X500-31-FL2	-92	341	152		Rond Ø12	Non	Résistance à l'écoulement	1.1
ZGM50X500-31-FL2-A	-92	341	152		Rond Ø12	Oui	Résistance à l'écoulement	1.1
ZGM50X500-31-FL3	-92	341	152		Ovale	Non	Résistance à l'écoulement	1
ZGM50X500-31-FL3-A	-92	341	152		Ovale	Oui	Résistance à l'écoulement	1.1
ZGM50X500-31-FS2	-92	341	152		Rond Ø12	Non	Résistance à l'écoulement	1.1

	► Caractéristiques techniques							
N° de commande	Niveau de vide max. [kPa]	Débit volumétrique [l/min]	Consommation d'air à 4 bar [l/min]	Consommation d'air à 6 bar [l/min]	Schéma de perforation du tapis en mousse d'étanchéité	Vanne de régulation de l'air	Type de vanne du préhenseur de surface	Poids [kg]
ZGM50X500-31-FS2-A	-92	341	152		Rond Ø12	Oui	Résistance à l'écoulement	1.1
ZGM50X500-31-FS3	-92	341	152		Ovale	Non	Résistance à l'écoulement	1
ZGM50X500-31-FS3-A	-92	341	152		Ovale	Oui	Résistance à l'écoulement	1.1
ZGM50X500-32-FL2	-92	682	304		Rond Ø12	Non	Résistance à l'écoulement	1.1
ZGM50X500-32-FL2-A	-92	682	304		Rond Ø12	Oui	Résistance à l'écoulement	1.2
ZGM50X500-32-FL3	-92	682	304		Ovale	Non	Résistance à l'écoulement	1.1
ZGM50X500-32-FL3-A	-92	682	304		Ovale	Oui	Résistance à l'écoulement	1.1
ZGM50X500-32-FS2	-92	682	304		Rond Ø12	Non	Résistance à l'écoulement	1.1
ZGM50X500-32-FS2-A	-92	682	304		Rond Ø12	Oui	Résistance à l'écoulement	1.2
ZGM50X500-32-FS3	-92	682	304		Ovale	Non	Résistance à l'écoulement	1.1
ZGM50X500-32-FS3-A	-92	682	304		Ovale	Oui	Résistance à l'écoulement	1.1
ZGML50X500-31-FL2	-75	362		104	Rond Ø12	Non	Résistance à l'écoulement	1.1
ZGML50X500-31-FL2-A	-75	362		104	Rond Ø12	Oui	Résistance à l'écoulement	1.1
ZGML50X500-31-FL3	-75	362		104	Ovale	Non	Résistance à l'écoulement	1
ZGML50X500-31-FL3-A	-75	362		104	Ovale	Oui	Résistance à l'écoulement	1.1
ZGML50X500-31-FS2	-75	362		104	Rond Ø12	Non	Résistance à l'écoulement	1.1
ZGML50X500-31-FS2-A	-75	362		104	Rond Ø12	Oui	Résistance à l'écoulement	1.1
ZGML50X500-31-FS3	-75	362		104	Ovale	Non	Résistance à l'écoulement	1
ZGML50X500-31-FS3-A	-75	362		104	Ovale	Oui	Résistance à l'écoulement	1.1
ZGML50X500-32-FL2	-75	724		208	Rond Ø12	Non	Résistance à l'écoulement	1.1
ZGML50X500-32-FL2-A	-75	724		208	Rond Ø12	Oui	Résistance à l'écoulement	1.2
ZGML50X500-32-FL3	-75	724		208	Ovale	Non	Résistance à l'écoulement	1.1
ZGML50X500-32-FL3-A	-75	724		208	Ovale	Oui	Résistance à l'écoulement	1.1
ZGML50X500-32-FS2	-75	724		208	Rond Ø12	Non	Résistance à l'écoulement	1.2
ZGML50X500-32-FS2-A	-75	724		208	Rond Ø12	Oui	Résistance à l'écoulement	1.2
ZGML50X500-32-FS3	-75	724		208	Ovale	Non	Résistance à l'écoulement	1.1
ZGML50X500-32-FS3-A	-75	724		208	Ovale	Oui	Résistance à l'écoulement	1.1
ZGM50X600-31-FL2	-92	341	152		Rond Ø12	Non	Résistance à l'écoulement	1.2
ZGM50X600-31-FL2-A	-92	341	152		Rond Ø12	Oui	Résistance à l'écoulement	1.3
ZGM50X600-31-FL3	-92	341	152		Ovale	Non	Résistance à l'écoulement	1.2
ZGM50X600-31-FL3-A	-92	341	152		Ovale	Oui	Résistance à l'écoulement	1.3
ZGM50X600-31-FS2	-92	341	152		Rond Ø12	Non	Résistance à l'écoulement	1.2
ZGM50X600-31-FS2-A	-92	341	152		Rond Ø12	Oui	Résistance à l'écoulement	1.3
ZGM50X600-31-FS3	-92	341	152		Ovale	Non	Résistance à l'écoulement	1.2
ZGM50X600-31-FS3-A	-92	341	152		Ovale	Oui	Résistance à l'écoulement	1.3
ZGM50X600-32-FL2	-92	682	304		Rond Ø12	Non	Résistance à l'écoulement	1.3
ZGM50X600-32-FL2-A	-92	682	304		Rond Ø12	Oui	Résistance à l'écoulement	1.3
ZGM50X600-32-FL3	-92	682	304		Ovale	Non	Résistance à l'écoulement	1.3
ZGM50X600-32-FL3-A	-92	682	304		Ovale	Oui	Résistance à l'écoulement	1.3
ZGM50X600-32-FS2	-92	682	304		Rond Ø12	Non	Résistance à l'écoulement	1.3
ZGM50X600-32-FS2-A	-92	682	304		Rond Ø12	Oui	Résistance à l'écoulement	1.3
ZGM50X600-32-FS3	-92	682	304		Ovale	Non	Résistance à l'écoulement	1.3
ZGM50X600-32-FS3-A	-92	682	304		Ovale	Oui	Résistance à l'écoulement	1.3
ZGML50X600-31-FL2	-75	362		104	Rond Ø12	Non	Résistance à l'écoulement	1.2
ZGML50X600-31-FL2-A	-75	362		104	Rond Ø12	Oui	Résistance à l'écoulement	1.3
ZGML50X600-31-FL3	-75	362		104	Ovale	Non	Résistance à l'écoulement	1.2
ZGML50X600-31-FL3-A	-75	362		104	Ovale	Oui	Résistance à l'écoulement	1.3
ZGML50X600-31-FS2	-75	362		104	Rond Ø12	Non	Résistance à l'écoulement	1.2
ZGML50X600-31-FS2-A	-75	362		104	Rond Ø12	Oui	Résistance à l'écoulement	1.3
ZGML50X600-31-FS3	-75	362		104	Ovale	Non	Résistance à l'écoulement	1.2
ZGML50X600-31-FS3-A	-75	362		104	Ovale	Oui	Résistance à l'écoulement	1.3
ZGML50X600-32-FL2	-75	724		208	Rond Ø12	Non	Résistance à l'écoulement	1.3
ZGML50X600-32-FL2-A	-75	724		208	Rond Ø12	Oui	Résistance à l'écoulement	1.3
ZGML50X600-32-FL3	-75	724		208	Ovale	Non	Résistance à l'écoulement	1.3
ZGML50X600-32-FL3-A	-75	724		208	Ovale	Oui	Résistance à l'écoulement	1.3
ZGML50X600-32-FS2	-75	724		208	Rond Ø12	Non	Résistance à l'écoulement	1.3
ZGML50X600-32-FS2-A	-75	724		208	Rond Ø12	Oui	Résistance à l'écoulement	1.3
ZGML50X600-32-FS3	-75	724		208	Ovale	Non	Résistance à l'écoulement	1.3
ZGML50X600-32-FS3-A	-75	724		208	Ovale	Oui	Résistance à l'écoulement	1.3