SISTEMAS DE PLANO ASPIRANTE
SERIE ZGM

▶ VENTAJAS DE PRODUCTO

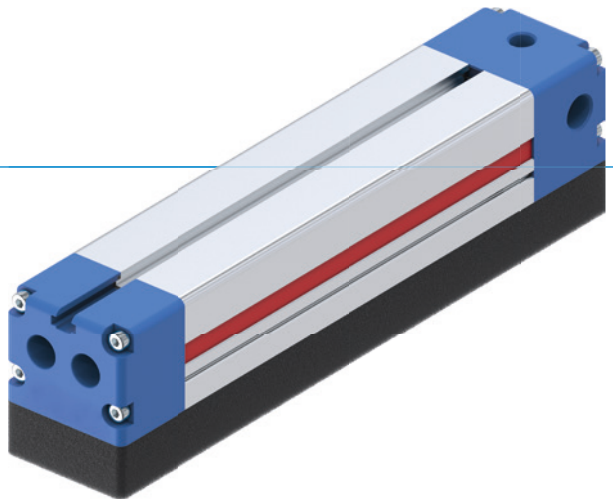

▶ Compacta y flexible

El diseño compacto de la serie ZGM permite una integración compacta y resulta adecuado para todo tipo de aplicaciones.

▶ Apta para diferentes superficies

Gracias a las diferentes variantes de válvula, la serie ZGM se puede utilizar tanto en superficies densas como porosas.

▶ Gran fuerza de sujeción en un diseño compacto

La serie ZGM ofrece una gran fuerza de sujeción y, por lo tanto, resulta especialmente adecuada para aplicaciones en las que se requieren fuerzas de sujeción elevadas, pero en las que solo se pueden utilizar pinzas compactas.

▶ Homologaciones: LABS / REACH / RoHS

▶ CLAVE DE PRODUCTO

ZGM	40X150	-	21	-	FS2	-	A
Serie	Dimensiones		Niveles y número de cartuchos de vacío		Tecnología de válvulas y patrón de orificios		Válvula de regulación de aire y soplado, sensor

▶ DIAGRAMAS

ZGM16 redonda

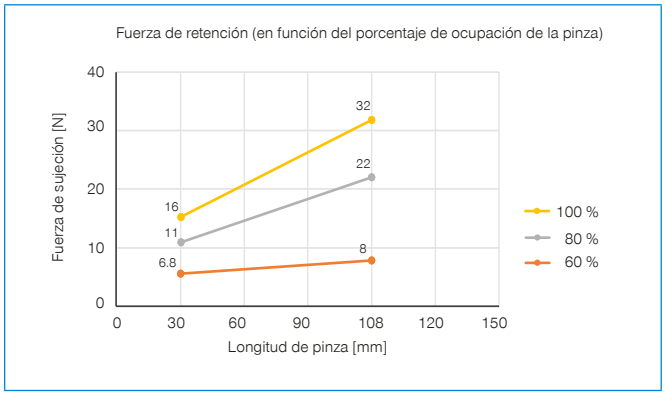

ZGM20 redonda

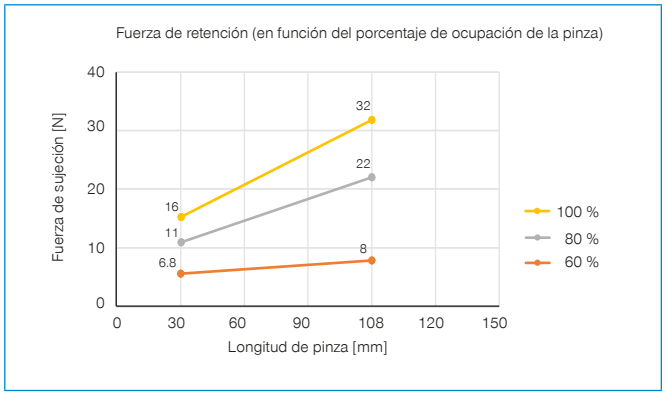

ZGM40 redonda

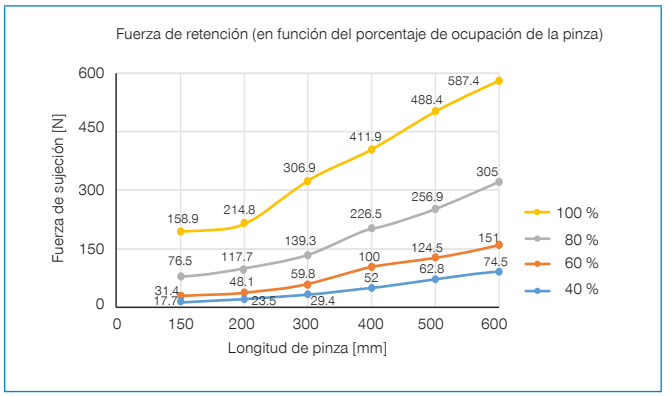

ZGM40 ovalada

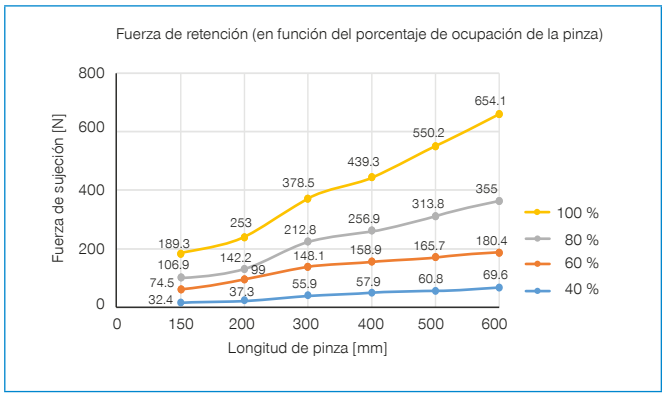

ZGM50 redonda

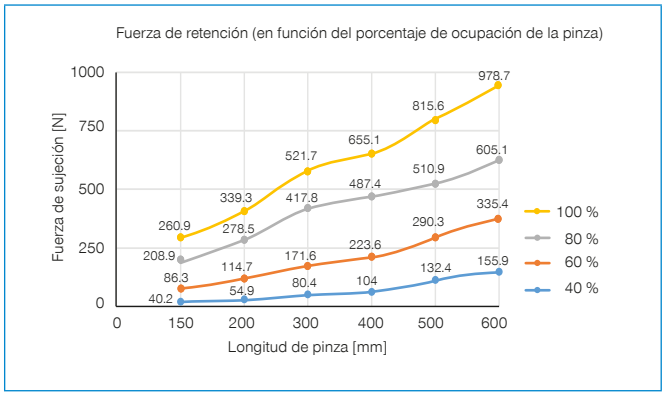

ZGM50 ovalada

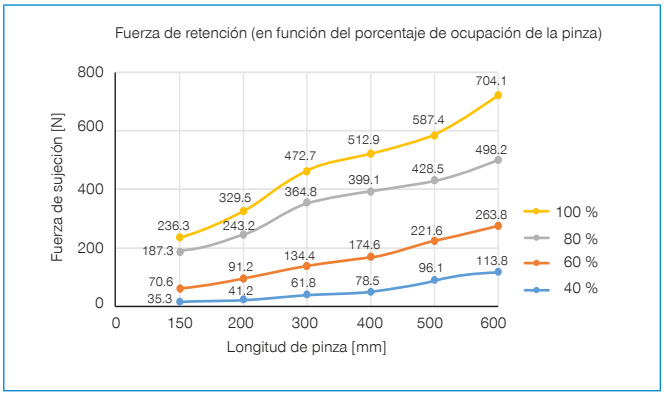

► DIBUJOS TÉCNICOS

ZGM16X60

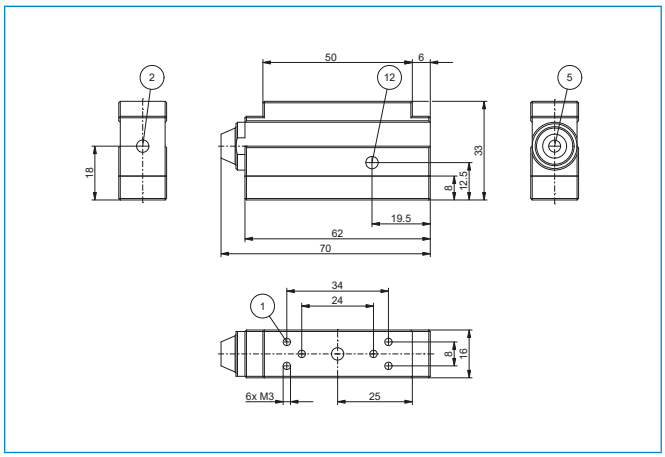

② Conexión para presión
⑤ Aire de escape/válvula de aire
⑫ Conexión de contactor de vacío

ZGM16X108

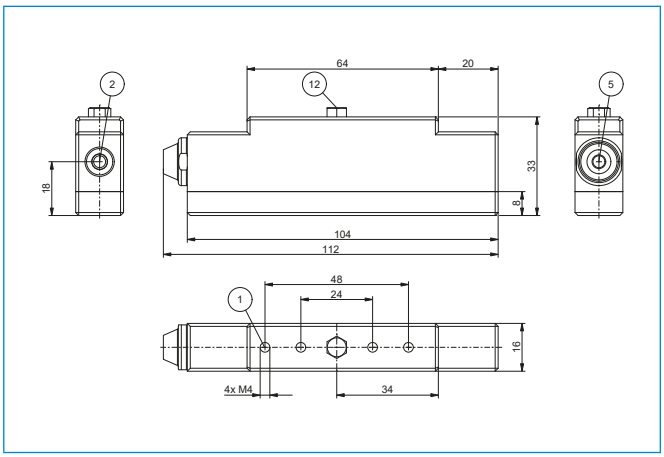

② Conexión para presión
⑤ Aire de escape/válvula de aire
⑫ Conexión de contactor de vacío

ZGM20X60

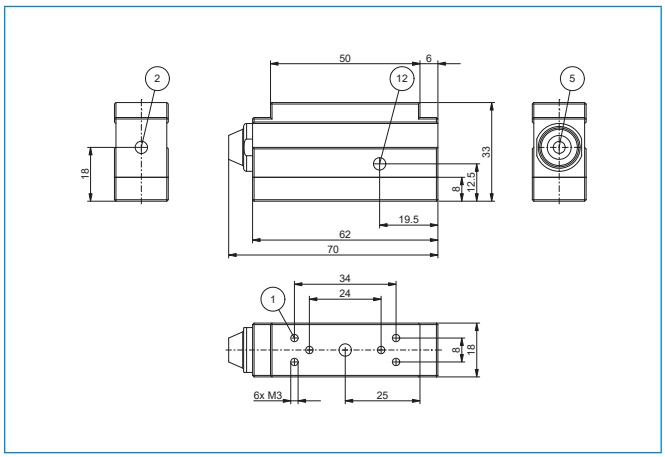

② Conexión para presión
⑤ Aire de escape/válvula de aire
⑫ Conexión de contactor de vacío

ZGM20X108

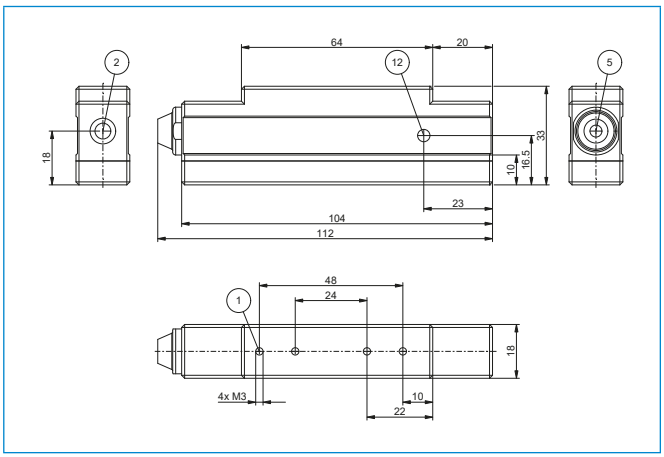

② Conexión para presión
⑤ Aire de escape/válvula de aire
⑫ Conexión de contactor de vacío

SISTEMAS DE PLANO ASPIRANTE
SERIE ZGM

ZGM40

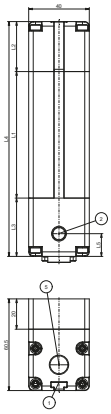

ZGM40 con accesorios

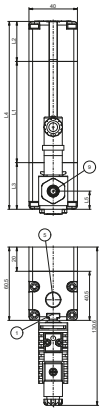

① Sujeción

② Conexión para presión

⑤ Aire de escape/válvula de aire de escape

⑨ Válvula de regulación de aire

Modelo	L1 [mm]	L2 [mm]	L3 [mm]	L4 [mm]	L5 [mm]
ZGM40X150	83.5	33	38.5	155	15
ZGM40X200	133.5	33	38.5	205	15
ZGM40X300	233.5	33	38.5	305	15
ZGM40X400	333.5	33	38.5	405	15
ZGM40X500	433.5	33	38.5	505	15
ZGM40X600	533.5	33	38.5	605	15

ZGM50

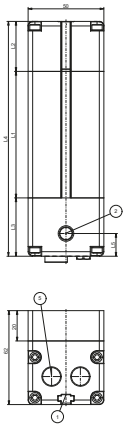

ZGM50 con accesorios

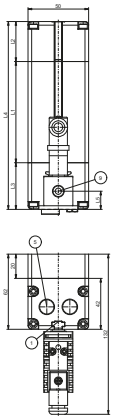

① Sujeción

② Conexión para presión

⑤ Aire de escape/válvula de aire de escape

⑨ Válvula de regulación de aire

Modelo	L1 [mm]	L2 [mm]	L3 [mm]	L4 [mm]	L5 [mm]
ZGM50X150	83.5	33	38.5	155	15
ZGM50X200	133.5	33	38.5	205	15
ZGM50X300	233.5	33	38.5	305	15
ZGM50X400	333.5	33	38.5	405	15
ZGM50X500	433.5	33	38.5	505	15
ZGM50X600	533.5	33	38.5	605	15

▶ DATOS TÉCNICOS

	▶ Datos técnicos							
Referencia	Nivel de vacío máx. [kPa]	Caudal [l/min]	Consumo de aire a 4 bar [l/min]	Consumo de aire a 6 bar [l/min]	Patrón de orificios de la esponja hermetizada	Válvula de regulación de aire	Tipo de válvula plano aspirante	Peso [kg]
ZGM16X60-21	-90	41		32	Redonda Ø5	No	Resistencia al flujo	0.049
ZGM16X108-31	-90	85		32	Redonda Ø5	No	Resistencia al flujo	0.082
ZGM20X60-21	-90	41		32	Redonda Ø5	No	Resistencia al flujo	0.062
ZGM20X108-31	-90	85		32	Redonda Ø5	No	Resistencia al flujo	0.092
ZGM40X150-21-FL2	-92	171	152		Redonda Ø22	No	Resistencia al flujo	0.26
ZGM40X150-21-FL2-A	-92	171	152		Redonda Ø22	Sí	Resistencia al flujo	0.34
ZGM40X150-21-FL3	-92	171	152		Ovalada	No	Resistencia al flujo	0.27
ZGM40X150-21-FL3-A	-92	171	152		Ovalada	Sí	Resistencia al flujo	0.35
ZGM40X150-21-FS2	-92	171	152		Redonda Ø22	No	Resistencia al flujo	0.26
ZGM40X150-21-FS2-A	-92	171	152		Redonda Ø22	Sí	Resistencia al flujo	0.34
ZGM40X150-21-FS3	-92	171	152		Ovalada	No	Resistencia al flujo	0.27
ZGM40X150-21-FS3-A	-92	171	152		Ovalada	Sí	Resistencia al flujo	0.35
ZGML40X150-21-FL2	-75	200		104	Redonda Ø22	No	Resistencia al flujo	0.26
ZGML40X150-21-FL2-A	-75	200		104	Redonda Ø22	Sí	Resistencia al flujo	0.34
ZGML40X150-21-FL3	-75	200		104	Ovalada	No	Resistencia al flujo	0.27
ZGML40X150-21-FL3-A	-75	200		104	Ovalada	Sí	Resistencia al flujo	0.35
ZGML40X150-21-FS2	-75	200		104	Redonda Ø22	No	Resistencia al flujo	0.26
ZGML40X150-21-FS2-A	-75	200		104	Redonda Ø22	Sí	Resistencia al flujo	0.34
ZGML40X150-21-FS3	-75	200		104	Ovalada	No	Resistencia al flujo	0.27
ZGML40X150-21-FS3-A	-75	200		104	Ovalada	Sí	Resistencia al flujo	0.35
ZGM40X200-21-FL2	-92	171	152		Redonda Ø22	No	Resistencia al flujo	0.35
ZGM40X200-21-FL2-A	-92	171	152		Redonda Ø22	Sí	Resistencia al flujo	0.43
ZGM40X200-21-FL3	-92	171	152		Ovalada	No	Resistencia al flujo	0.36
ZGM40X200-21-FL3-A	-92	171	152		Ovalada	Sí	Resistencia al flujo	0.43
ZGM40X200-21-FS2	-92	171	152		Redonda Ø22	No	Resistencia al flujo	0.35
ZGM40X200-21-FS2-A	-92	171	152		Redonda Ø22	Sí	Resistencia al flujo	0.43
ZGM40X200-21-FS3	-92	171	152		Ovalada	No	Resistencia al flujo	0.36
ZGM40X200-21-FS3-A	-92	171	152		Ovalada	Sí	Resistencia al flujo	0.43
ZGML40X200-21-FL2	-75	200		104	Redonda Ø22	No	Resistencia al flujo	0.35
ZGML40X200-21-FL2-A	-75	200		104	Redonda Ø22	Sí	Resistencia al flujo	0.43
ZGML40X200-21-FL3	-75	200		104	Ovalada	No	Resistencia al flujo	0.36
ZGML40X200-21-FL3-A	-75	200		104	Ovalada	Sí	Resistencia al flujo	0.43
ZGML40X200-21-FS2	-75	200		104	Redonda Ø22	No	Resistencia al flujo	0.35
ZGML40X200-21-FS2-A	-75	200		104	Redonda Ø22	Sí	Resistencia al flujo	0.43
ZGML40X200-21-FS3	-75	200		104	Ovalada	No	Resistencia al flujo	0.36
ZGML40X200-21-FS3-A	-75	200		104	Ovalada	Sí	Resistencia al flujo	0.43
ZGM40X300-31-FL2	-92	341	152		Redonda Ø22	No	Resistencia al flujo	0.52
ZGM40X300-31-FL2-A	-92	341	152		Redonda Ø22	Sí	Resistencia al flujo	0.6
ZGM40X300-31-FL3	-92	341	152		Ovalada	No	Resistencia al flujo	0.53
ZGM40X300-31-FL3-A	-92	341	152		Ovalada	Sí	Resistencia al flujo	0.6
ZGM40X300-31-FS2	-92	341	152		Redonda Ø22	No	Resistencia al flujo	0.52
ZGM40X300-31-FS2-A	-92	341	152		Redonda Ø22	Sí	Resistencia al flujo	0.6
ZGM40X300-31-FS3	-92	341	152		Ovalada	No	Resistencia al flujo	0.53
ZGM40X300-31-FS3-A	-92	341	152		Ovalada	Sí	Resistencia al flujo	0.6
ZGML40X300-31-FL2	-75	362		104	Redonda Ø22	No	Resistencia al flujo	0.52
ZGML40X300-31-FL2-A	-75	362		104	Redonda Ø22	Sí	Resistencia al flujo	0.6
ZGML40X300-31-FL3	-75	362		104	Ovalada	No	Resistencia al flujo	0.53
ZGML40X300-31-FL3-A	-75	362		104	Ovalada	Sí	Resistencia al flujo	0.6
ZGML40X300-31-FS2	-75	362		104	Redonda Ø22	No	Resistencia al flujo	0.52
ZGML40X300-31-FS2-A	-75	362		104	Redonda Ø22	Sí	Resistencia al flujo	0.6
ZGML40X300-31-FS3	-75	362		104	Ovalada	No	Resistencia al flujo	0.53
ZGML40X300-31-FS3-A	-75	362		104	Ovalada	Sí	Resistencia al flujo	0.6
ZGM40X400-31-FL2	-92	341	152		Redonda Ø22	No	Resistencia al flujo	0.7
ZGM40X400-31-FL2-A	-92	341	152		Redonda Ø22	Sí	Resistencia al flujo	0.77
ZGM40X400-31-FL3	-92	341	152		Ovalada	No	Resistencia al flujo	0.7
ZGM40X400-31-FL3-A	-92	341	152		Ovalada	Sí	Resistencia al flujo	0.78

SISTEMAS DE PLANO ASPIRANTE
SERIE ZGM

Referencia	► Datos técnicos							
	Nivel de vacío máx. [kPa]	Caudal [l/min]	Consumo de aire a 4 bar [l/min]	Consumo de aire a 6 bar [l/min]	Patrón de orificios de la esponja hermetizada	Válvula de regulación de aire	Tipo de válvula plano aspirante	Peso [kg]
ZGM40X400-31-FS2	-92	341	152		Redonda Ø22	No	Resistencia al flujo	0.7
ZGM40X400-31-FS2-A	-92	341	152		Redonda Ø22	Sí	Resistencia al flujo	0.77
ZGM40X400-31-FS3	-92	341	152		Ovalada	No	Resistencia al flujo	0.7
ZGM40X400-31-FS3-A	-92	341	152		Ovalada	Sí	Resistencia al flujo	0.78
ZGML40X400-31-FL2	-75	362		104	Redonda Ø22	No	Resistencia al flujo	0.7
ZGML40X400-31-FL2-A	-75	362		104	Redonda Ø22	Sí	Resistencia al flujo	0.77
ZGML40X400-31-FL3	-75	362		104	Ovalada	No	Resistencia al flujo	0.7
ZGML40X400-31-FL3-A	-75	362		104	Ovalada	Sí	Resistencia al flujo	0.78
ZGML40X400-31-FS2	-75	362		104	Redonda Ø22	No	Resistencia al flujo	0.7
ZGML40X400-31-FS2-A	-75	362		104	Redonda Ø22	Sí	Resistencia al flujo	0.77
ZGML40X400-31-FS3	-75	362		104	Ovalada	No	Resistencia al flujo	0.7
ZGML40X400-31-FS3-A	-75	362		104	Ovalada	Sí	Resistencia al flujo	0.78
ZGM40X500-31-FL2	-92	341	152		Redonda Ø22	No	Resistencia al flujo	0.87
ZGM40X500-31-FL2-A	-92	341	152		Redonda Ø22	Sí	Resistencia al flujo	0.94
ZGM40X500-31-FL3	-92	341	152		Ovalada	No	Resistencia al flujo	0.87
ZGM40X500-31-FL3-A	-92	341	152		Ovalada	Sí	Resistencia al flujo	0.95
ZGM40X500-31-FS2	-92	341	152		Redonda Ø22	No	Resistencia al flujo	0.87
ZGM40X500-31-FS2-A	-92	341	152		Redonda Ø22	Sí	Resistencia al flujo	0.943
ZGM40X500-31-FS3	-92	341	152		Ovalada	No	Resistencia al flujo	0.87
ZGM40X500-31-FS3-A	-92	341	152		Ovalada	Sí	Resistencia al flujo	0.95
ZGML40X500-31-FL2	-75	362		104	Redonda Ø22	No	Resistencia al flujo	0.87
ZGML40X500-31-FL2-A	-75	362		104	Redonda Ø22	Sí	Resistencia al flujo	0.94
ZGML40X500-31-FL3	-75	362		104	Ovalada	No	Resistencia al flujo	0.87
ZGML40X500-31-FL3-A	-75	362		104	Ovalada	Sí	Resistencia al flujo	0.95
ZGML40X500-31-FS2	-75	362		104	Redonda Ø22	No	Resistencia al flujo	0.87
ZGML40X500-31-FS2-A	-75	362		104	Redonda Ø22	Sí	Resistencia al flujo	0.94
ZGML40X500-31-FS3	-75	362		104	Ovalada	No	Resistencia al flujo	0.87
ZGML40X500-31-FS3-A	-75	362		104	Ovalada	Sí	Resistencia al flujo	0.95
ZGM40X600-31-FL2	-92	341	152		Redonda Ø22	No	Resistencia al flujo	1
ZGM40X600-31-FL2-A	-92	341	152		Redonda Ø22	Sí	Resistencia al flujo	1.1
ZGM40X600-31-FL3	-92	341	152		Ovalada	No	Resistencia al flujo	1
ZGM40X600-31-FL3-A	-92	341	152		Ovalada	Sí	Resistencia al flujo	1.1
ZGM40X600-31-FS2	-92	341	152		Redonda Ø22	No	Resistencia al flujo	1
ZGM40X600-31-FS2-A	-92	341	152		Redonda Ø22	Sí	Resistencia al flujo	1.1
ZGM40X600-31-FS3	-92	341	152		Ovalada	No	Resistencia al flujo	1
ZGM40X600-31-FS3-A	-92	341	152		Ovalada	Sí	Resistencia al flujo	1.1
ZGML40X600-31-FL2	-75	362		104	Redonda Ø22	No	Resistencia al flujo	1
ZGML40X600-31-FL2-A	-75	362		104	Redonda Ø22	Sí	Resistencia al flujo	1.1
ZGML40X600-31-FL3	-75	362		104	Ovalada	No	Resistencia al flujo	1
ZGML40X600-31-FL3-A	-75	362		104	Ovalada	Sí	Resistencia al flujo	1.1
ZGML40X600-31-FS2	-75	362		104	Redonda Ø22	No	Resistencia al flujo	1
ZGML40X600-31-FS2-A	-75	362		104	Redonda Ø22	Sí	Resistencia al flujo	1.1
ZGML40X600-31-FS3	-75	362		104	Ovalada	No	Resistencia al flujo	1
ZGML40X600-31-FS3-A	-75	362		104	Ovalada	Sí	Resistencia al flujo	1.1
ZGM50X150-21-FL2	-92	171	152		Redonda Ø12	No	Resistencia al flujo	0.36
ZGM50X150-21-FL2-A	-92	171	152		Redonda Ø12	Sí	Resistencia al flujo	0.44
ZGM50X150-21-FL3	-92	171	152		Ovalada	No	Resistencia al flujo	0.35
ZGM50X150-21-FL3-A	-92	171	152		Ovalada	Sí	Resistencia al flujo	0.43
ZGM50X150-21-FS2	-92	171	152		Redonda Ø12	No	Resistencia al flujo	0.36
ZGM50X150-21-FS2-A	-92	171	152		Redonda Ø12	Sí	Resistencia al flujo	0.44
ZGM50X150-21-FS3	-92	171	152		Ovalada	No	Resistencia al flujo	3.5
ZGM50X150-21-FS3-A	-92	171	152		Ovalada	Sí	Resistencia al flujo	0.43
ZGM50X150-22-FL2	-92	342	304		Redonda Ø12	No	Resistencia al flujo	0.39
ZGM50X150-22-FL2-A	-92	342	304		Redonda Ø12	Sí	Resistencia al flujo	0.46
ZGM50X150-22-FL3	-92	342	304		Ovalada	No	Resistencia al flujo	0.38
ZGM50X150-22-FL3-A	-92	342	304		Ovalada	Sí	Resistencia al flujo	0.45
ZGM50X150-22-FS2	-92	342	304		Redonda Ø12	No	Resistencia al flujo	0.39
ZGM50X150-22-FS2-A	-92	342	304		Redonda Ø12	Sí	Resistencia al flujo	0.46
ZGM50X150-22-FS3	-92	342	304		Ovalada	No	Resistencia al flujo	0.38

Referencia	► Datos técnicos							
	Nivel de vacío máx. [kPa]	Caudal [l/min]	Consumo de aire a 4 bar [l/min]	Consumo de aire a 6 bar [l/min]	Patrón de orificios de la esponja hermetizada	Válvula de regulación de aire	Tipo de válvula plano aspirante	Peso [kg]
ZGM50X150-22-FS3-A	-92	342	304		Ovalada	Sí	Resistencia al flujo	0.45
ZGML50X150-21-FL2	-75	200		104	Redonda Ø12	No	Resistencia al flujo	0.36
ZGML50X150-21-FL2-A	-75	200		104	Redonda Ø12	Sí	Resistencia al flujo	0.44
ZGML50X150-21-FL3	-75	200		104	Ovalada	No	Resistencia al flujo	0.35
ZGML50X150-21-FL3-A	-75	200		104	Ovalada	Sí	Resistencia al flujo	0.43
ZGML50X150-21-FS2	-75	200		104	Redonda Ø12	No	Resistencia al flujo	0.36
ZGML50X150-21-FS2-A	-75	200		104	Redonda Ø12	Sí	Resistencia al flujo	0.44
ZGML50X150-21-FS3	-75	200		104	Ovalada	No	Resistencia al flujo	0.35
ZGML50X150-21-FS3-A	-75	200		104	Ovalada	Sí	Resistencia al flujo	0.43
ZGML50X150-22-FL2	-75	400		208	Redonda Ø12	No	Resistencia al flujo	0.39
ZGML50X150-22-FL2-A	-75	400		208	Redonda Ø12	Sí	Resistencia al flujo	0.46
ZGML50X150-22-FL3	-75	400		208	Ovalada	No	Resistencia al flujo	0.38
ZGML50X150-22-FL3-A	-75	400		208	Ovalada	Sí	Resistencia al flujo	0.45
ZGML50X150-22-FS2	-75	400		208	Redonda Ø12	No	Resistencia al flujo	0.39
ZGML50X150-22-FS2-A	-75	400		208	Redonda Ø12	Sí	Resistencia al flujo	0.46
ZGML50X150-22-FS3	-75	400		208	Ovalada	No	Resistencia al flujo	0.38
ZGML50X150-22-FS3-A	-75	400		208	Ovalada	Sí	Resistencia al flujo	0.45
ZGM50X200-21-FL2	-92	171	152		Redonda Ø12	No	Resistencia al flujo	0.46
ZGM50X200-21-FL2-A	-92	171	152		Redonda Ø12	Sí	Resistencia al flujo	0.54
ZGM50X200-21-FL3	-92	171	152		Ovalada	No	Resistencia al flujo	0.45
ZGM50X200-21-FL3-A	-92	171	152		Ovalada	Sí	Resistencia al flujo	0.53
ZGM50X200-21-FS2	-92	171	152		Redonda Ø12	No	Resistencia al flujo	0.46
ZGM50X200-21-FS2-A	-92	171	152		Redonda Ø12	Sí	Resistencia al flujo	0.54
ZGM50X200-21-FS3	-92	171	152		Ovalada	No	Resistencia al flujo	0.45
ZGM50X200-21-FS3-A	-92	171	152		Ovalada	Sí	Resistencia al flujo	0.53
ZGM50X200-22-FL2	-92	342	304		Redonda Ø12	No	Resistencia al flujo	0.49
ZGM50X200-22-FL2-A	-92	342	304		Redonda Ø12	Sí	Resistencia al flujo	0.56
ZGM50X200-22-FL3	-92	342	304		Ovalada	No	Resistencia al flujo	0.48
ZGM50X200-22-FL3-A	-92	342	304		Ovalada	Sí	Resistencia al flujo	0.55
ZGM50X200-22-FS2	-92	342	304		Redonda Ø12	No	Resistencia al flujo	0.49
ZGM50X200-22-FS2-A	-92	342	304		Redonda Ø12	Sí	Resistencia al flujo	0.56
ZGM50X200-22-FS3	-92	342	304		Ovalada	No	Resistencia al flujo	0.48
ZGM50X200-22-FS3-A	-92	342	304		Ovalada	Sí	Resistencia al flujo	0.55
ZGML50X200-21-FL2	-75	200		104	Redonda Ø12	No	Resistencia al flujo	0.46
ZGML50X200-21-FL2-A	-75	200		104	Redonda Ø12	Sí	Resistencia al flujo	0.54
ZGML50X200-21-FL3	-75	200		104	Ovalada	No	Resistencia al flujo	0.45
ZGML50X200-21-FL3-A	-75	200		104	Ovalada	Sí	Resistencia al flujo	0.53
ZGML50X200-21-FS2	-75	200		104	Redonda Ø12	No	Resistencia al flujo	0.46
ZGML50X200-21-FS2-A	-75	200		104	Redonda Ø12	Sí	Resistencia al flujo	0.54
ZGML50X200-21-FS3	-75	200		104	Ovalada	No	Resistencia al flujo	0.45
ZGML50X200-21-FS3-A	-75	200		104	Ovalada	Sí	Resistencia al flujo	0.53
ZGML50X200-22-FL2	-75	400		208	Redonda Ø12	No	Resistencia al flujo	0.49
ZGML50X200-22-FL2-A	-75	400		208	Redonda Ø12	Sí	Resistencia al flujo	0.56
ZGML50X200-22-FL3	-75	400		208	Ovalada	No	Resistencia al flujo	0.48
ZGML50X200-22-FL3-A	-75	400		208	Ovalada	Sí	Resistencia al flujo	0.55
ZGML50X200-22-FS2	-75	400		208	Redonda Ø12	No	Resistencia al flujo	0.49
ZGML50X200-22-FS2-A	-75	400		208	Redonda Ø12	Sí	Resistencia al flujo	0.56
ZGML50X200-22-FS3	-75	400		208	Ovalada	No	Resistencia al flujo	0.48
ZGML50X200-22-FS3-A	-75	400		208	Ovalada	Sí	Resistencia al flujo	0.55
ZGM50X300-31-FL2	-92	341	152		Redonda Ø12	No	Resistencia al flujo	0.66
ZGM50X300-31-FL2-A	-92	341	152		Redonda Ø12	Sí	Resistencia al flujo	0.73
ZGM50X300-31-FL3	-92	341	152		Ovalada	No	Resistencia al flujo	0.65
ZGM50X300-31-FL3-A	-92	341	152		Ovalada	Sí	Resistencia al flujo	0.72
ZGM50X300-31-FS2	-92	341	152		Redonda Ø12	No	Resistencia al flujo	0.66
ZGM50X300-31-FS2-A	-92	341	152		Redonda Ø12	Sí	Resistencia al flujo	0.73
ZGM50X300-31-FS3	-92	341	152		Ovalada	No	Resistencia al flujo	0.65
ZGM50X300-31-FS3-A	-92	341	152		Ovalada	Sí	Resistencia al flujo	0.72
ZGM50X300-32-FL2	-92	682	304		Redonda Ø12	No	Resistencia al flujo	0.68
ZGM50X300-32-FL2-A	-92	682	304		Redonda Ø12	Sí	Resistencia al flujo	0.76

SISTEMAS DE PLANO ASPIRANTE
SERIE ZGM

Referencia	► Datos técnicos							
	Nivel de vacío máx. [kPa]	Caudal [l/min]	Consumo de aire a 4 bar [l/min]	Consumo de aire a 6 bar [l/min]	Patrón de orificios de la esponja hermetizada	Válvula de regulación de aire	Tipo de válvula plano aspirante	Peso [kg]
ZGM50X300-32-FL3	-92	682	304		Ovalada	No	Resistencia al flujo	0.67
ZGM50X300-32-FL3-A	-92	682	304		Ovalada	Sí	Resistencia al flujo	0.75
ZGM50X300-32-FS2	-92	682	304		Redonda Ø12	No	Resistencia al flujo	0.683
ZGM50X300-32-FS2-A	-92	682	304		Redonda Ø12	Sí	Resistencia al flujo	0.76
ZGM50X300-32-FS3	-92	682	304		Ovalada	No	Resistencia al flujo	0.67
ZGM50X300-32-FS3-A	-92	682	304		Ovalada	Sí	Resistencia al flujo	0.75
ZGML50X300-31-FL2	-75	362		104	Redonda Ø12	No	Resistencia al flujo	0.66
ZGML50X300-31-FL2-A	-75	362		104	Redonda Ø12	Sí	Resistencia al flujo	0.73
ZGML50X300-31-FL3	-75	362		104	Ovalada	No	Resistencia al flujo	0.65
ZGML50X300-31-FL3-A	-75	362		104	Ovalada	Sí	Resistencia al flujo	0.72
ZGML50X300-31-FS2	-75	362		104	Redonda Ø12	No	Resistencia al flujo	0.66
ZGML50X300-31-FS2-A	-75	362		104	Redonda Ø12	Sí	Resistencia al flujo	0.73
ZGML50X300-31-FS3	-75	362		104	Ovalada	No	Resistencia al flujo	0.65
ZGML50X300-31-FS3-A	-75	362		104	Ovalada	Sí	Resistencia al flujo	0.72
ZGML50X300-32-FL2	-75	724		208	Redonda Ø12	No	Resistencia al flujo	0.68
ZGML50X300-32-FL2-A	-75	724		208	Redonda Ø12	Sí	Resistencia al flujo	0.76
ZGML50X300-32-FL3	-75	724		208	Ovalada	No	Resistencia al flujo	0.67
ZGML50X300-32-FL3-A	-75	724		208	Ovalada	Sí	Resistencia al flujo	0.75
ZGML50X300-32-FS2	-75	724		208	Redonda Ø12	No	Resistencia al flujo	0.68
ZGML50X300-32-FS2-A	-75	724		208	Redonda Ø12	Sí	Resistencia al flujo	0.76
ZGML50X300-32-FS3	-75	724		208	Ovalada	No	Resistencia al flujo	0.67
ZGML50X300-32-FS3-A	-75	724		208	Ovalada	Sí	Resistencia al flujo	0.75
ZGM50X400-31-FL2	-92	341	152		Redonda Ø12	No	Resistencia al flujo	0.86
ZGM50X400-31-FL2-A	-92	341	152		Redonda Ø12	Sí	Resistencia al flujo	0.93
ZGM50X400-31-FL3	-92	341	152		Ovalada	No	Resistencia al flujo	0.84
ZGM50X400-31-FL3-A	-92	341	152		Ovalada	Sí	Resistencia al flujo	0.92
ZGM50X400-31-FS2	-92	341	152		Redonda Ø12	No	Resistencia al flujo	0.86
ZGM50X400-31-FS2-A	-92	341	152		Redonda Ø12	Sí	Resistencia al flujo	0.93
ZGM50X400-31-FS3	-92	341	152		Ovalada	No	Resistencia al flujo	0.84
ZGM50X400-31-FS3-A	-92	341	152		Ovalada	Sí	Resistencia al flujo	0.92
ZGM50X400-32-FL2	-92	682	304		Redonda Ø12	No	Resistencia al flujo	0.88
ZGM50X400-32-FL2-A	-92	682	304		Redonda Ø12	Sí	Resistencia al flujo	0.96
ZGM50X400-32-FL3	-92	682	304		Ovalada	No	Resistencia al flujo	0.87
ZGM50X400-32-FL3-A	-92	682	304		Ovalada	Sí	Resistencia al flujo	0.94
ZGM50X400-32-FS2	-92	682	304		Redonda Ø12	No	Resistencia al flujo	0.91
ZGM50X400-32-FS2-A	-92	682	304		Redonda Ø12	Sí	Resistencia al flujo	0.98
ZGM50X400-32-FS3	-92	682	304		Ovalada	No	Resistencia al flujo	0.89
ZGM50X400-32-FS3-A	-92	682	304		Ovalada	Sí	Resistencia al flujo	0.97
ZGML50X400-31-FL2	-75	362		104	Redonda Ø12	No	Resistencia al flujo	0.86
ZGML50X400-31-FL2-A	-75	362		104	Redonda Ø12	Sí	Resistencia al flujo	0.93
ZGML50X400-31-FL3	-75	362		104	Ovalada	No	Resistencia al flujo	0.84
ZGML50X400-31-FL3-A	-75	362		104	Ovalada	Sí	Resistencia al flujo	0.92
ZGML50X400-31-FS2	-75	362		104	Redonda Ø12	No	Resistencia al flujo	0.86
ZGML50X400-31-FS2-A	-75	362		104	Redonda Ø12	Sí	Resistencia al flujo	0.93
ZGML50X400-31-FS3	-75	362		104	Ovalada	No	Resistencia al flujo	0.84
ZGML50X400-31-FS3-A	-75	362		104	Ovalada	Sí	Resistencia al flujo	0.92
ZGML50X400-32-FL2	-75	724		208	Redonda Ø12	No	Resistencia al flujo	0.88
ZGML50X400-32-FL2-A	-75	724		208	Redonda Ø12	Sí	Resistencia al flujo	0.96
ZGML50X400-32-FL3	-75	724		208	Ovalada	No	Resistencia al flujo	0.87
ZGML50X400-32-FL3-A	-75	724		208	Ovalada	Sí	Resistencia al flujo	0.94
ZGML50X400-32-FS2	-75	724		208	Redonda Ø12	No	Resistencia al flujo	0.91
ZGML50X400-32-FS2-A	-75	724		208	Redonda Ø12	Sí	Resistencia al flujo	0.98
ZGML50X400-32-FS3	-75	724		208	Ovalada	No	Resistencia al flujo	0.89
ZGML50X400-32-FS3-A	-75	724		208	Ovalada	Sí	Resistencia al flujo	0.97
ZGM50X500-31-FL2	-92	341	152		Redonda Ø12	No	Resistencia al flujo	1.1
ZGM50X500-31-FL2-A	-92	341	152		Redonda Ø12	Sí	Resistencia al flujo	1.1
ZGM50X500-31-FL3	-92	341	152		Ovalada	No	Resistencia al flujo	1
ZGM50X500-31-FL3-A	-92	341	152		Ovalada	Sí	Resistencia al flujo	1.1
ZGM50X500-31-FS2	-92	341	152		Redonda Ø12	No	Resistencia al flujo	1.1

Referencia	► Datos técnicos							
	Nivel de vacío máx. [kPa]	Caudal [l/min]	Consumo de aire a 4 bar [l/min]	Consumo de aire a 6 bar [l/min]	Patrón de orificios de la esponja hermetizada	Válvula de regulación de aire	Tipo de válvula plano aspirante	Peso [kg]
ZGM50X500-31-FS2-A	-92	341	152		Redonda Ø12	Sí	Resistencia al flujo	1.1
ZGM50X500-31-FS3	-92	341	152		Ovalada	No	Resistencia al flujo	1
ZGM50X500-31-FS3-A	-92	341	152		Ovalada	Sí	Resistencia al flujo	1.1
ZGM50X500-32-FL2	-92	682	304		Redonda Ø12	No	Resistencia al flujo	1.1
ZGM50X500-32-FL2-A	-92	682	304		Redonda Ø12	Sí	Resistencia al flujo	1.2
ZGM50X500-32-FL3	-92	682	304		Ovalada	No	Resistencia al flujo	1.1
ZGM50X500-32-FL3-A	-92	682	304		Ovalada	Sí	Resistencia al flujo	1.1
ZGM50X500-32-FS2	-92	682	304		Redonda Ø12	No	Resistencia al flujo	1.1
ZGM50X500-32-FS2-A	-92	682	304		Redonda Ø12	Sí	Resistencia al flujo	1.2
ZGM50X500-32-FS3	-92	682	304		Ovalada	No	Resistencia al flujo	1.1
ZGM50X500-32-FS3-A	-92	682	304		Ovalada	Sí	Resistencia al flujo	1.1
ZGML50X500-31-FL2	-75	362		104	Redonda Ø12	No	Resistencia al flujo	1.1
ZGML50X500-31-FL2-A	-75	362		104	Redonda Ø12	Sí	Resistencia al flujo	1.1
ZGML50X500-31-FL3	-75	362		104	Ovalada	No	Resistencia al flujo	1
ZGML50X500-31-FL3-A	-75	362		104	Ovalada	Sí	Resistencia al flujo	1.1
ZGML50X500-31-FS2	-75	362		104	Redonda Ø12	No	Resistencia al flujo	1.1
ZGML50X500-31-FS2-A	-75	362		104	Redonda Ø12	Sí	Resistencia al flujo	1.1
ZGML50X500-31-FS3	-75	362		104	Ovalada	No	Resistencia al flujo	1
ZGML50X500-31-FS3-A	-75	362		104	Ovalada	Sí	Resistencia al flujo	1.1
ZGML50X500-32-FL2	-75	724		208	Redonda Ø12	No	Resistencia al flujo	1.1
ZGML50X500-32-FL2-A	-75	724		208	Redonda Ø12	Sí	Resistencia al flujo	1.2
ZGML50X500-32-FL3	-75	724		208	Ovalada	No	Resistencia al flujo	1.1
ZGML50X500-32-FL3-A	-75	724		208	Ovalada	Sí	Resistencia al flujo	1.1
ZGML50X500-32-FS2	-75	724		208	Redonda Ø12	No	Resistencia al flujo	1.2
ZGML50X500-32-FS2-A	-75	724		208	Redonda Ø12	Sí	Resistencia al flujo	1.2
ZGML50X500-32-FS3	-75	724		208	Ovalada	No	Resistencia al flujo	1.1
ZGML50X500-32-FS3-A	-75	724		208	Ovalada	Sí	Resistencia al flujo	1.1
ZGM50X600-31-FL2	-92	341	152		Redonda Ø12	No	Resistencia al flujo	1.2
ZGM50X600-31-FL2-A	-92	341	152		Redonda Ø12	Sí	Resistencia al flujo	1.3
ZGM50X600-31-FL3	-92	341	152		Ovalada	No	Resistencia al flujo	1.2
ZGM50X600-31-FL3-A	-92	341	152		Ovalada	Sí	Resistencia al flujo	1.3
ZGM50X600-31-FS2	-92	341	152		Redonda Ø12	No	Resistencia al flujo	1.2
ZGM50X600-31-FS2-A	-92	341	152		Redonda Ø12	Sí	Resistencia al flujo	1.3
ZGM50X600-31-FS3	-92	341	152		Ovalada	No	Resistencia al flujo	1.2
ZGM50X600-31-FS3-A	-92	341	152		Ovalada	Sí	Resistencia al flujo	1.3
ZGM50X600-32-FL2	-92	682	304		Redonda Ø12	No	Resistencia al flujo	1.3
ZGM50X600-32-FL2-A	-92	682	304		Redonda Ø12	Sí	Resistencia al flujo	1.3
ZGM50X600-32-FL3	-92	682	304		Ovalada	No	Resistencia al flujo	1.3
ZGM50X600-32-FL3-A	-92	682	304		Ovalada	Sí	Resistencia al flujo	1.3
ZGM50X600-32-FS2	-92	682	304		Redonda Ø12	No	Resistencia al flujo	1.3
ZGM50X600-32-FS2-A	-92	682	304		Redonda Ø12	Sí	Resistencia al flujo	1.3
ZGM50X600-32-FS3	-92	682	304		Ovalada	No	Resistencia al flujo	1.3
ZGM50X600-32-FS3-A	-92	682	304		Ovalada	Sí	Resistencia al flujo	1.3
ZGML50X600-31-FL2	-75	362		104	Redonda Ø12	No	Resistencia al flujo	1.2
ZGML50X600-31-FL2-A	-75	362		104	Redonda Ø12	Sí	Resistencia al flujo	1.3
ZGML50X600-31-FL3	-75	362		104	Ovalada	No	Resistencia al flujo	1.2
ZGML50X600-31-FL3-A	-75	362		104	Ovalada	Sí	Resistencia al flujo	1.3
ZGML50X600-31-FS2	-75	362		104	Redonda Ø12	No	Resistencia al flujo	1.2
ZGML50X600-31-FS2-A	-75	362		104	Redonda Ø12	Sí	Resistencia al flujo	1.3
ZGML50X600-31-FS3	-75	362		104	Ovalada	No	Resistencia al flujo	1.2
ZGML50X600-31-FS3-A	-75	362		104	Ovalada	Sí	Resistencia al flujo	1.3
ZGML50X600-32-FL2	-75	724		208	Redonda Ø12	No	Resistencia al flujo	1.3
ZGML50X600-32-FL2-A	-75	724		208	Redonda Ø12	Sí	Resistencia al flujo	1.3
ZGML50X600-32-FL3	-75	724		208	Ovalada	No	Resistencia al flujo	1.3
ZGML50X600-32-FL3-A	-75	724		208	Ovalada	Sí	Resistencia al flujo	1.3
ZGML50X600-32-FS2	-75	724		208	Redonda Ø12	No	Resistencia al flujo	1.3
ZGML50X600-32-FS2-A	-75	724		208	Redonda Ø12	Sí	Resistencia al flujo	1.3
ZGML50X600-32-FS3	-75	724		208	Ovalada	No	Resistencia al flujo	1.3
ZGML50X600-32-FS3-A	-75	724		208	Ovalada	Sí	Resistencia al flujo	1.3