ÉJECTEUR À VIDE
SÉRIE ZMP | TAILLE DE FABRICATION ZMP30316

▶ AVANTAGES PRODUIT

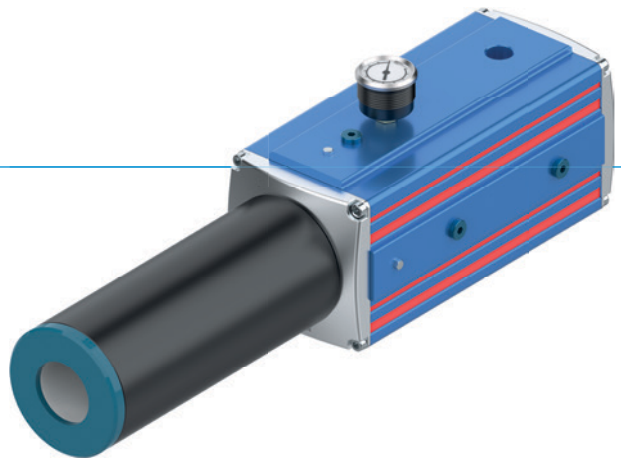

- **Une performance maximale pour les applications exigeantes**

  La série ZMP a été développée pour les applications nécessitant un débit de vide très élevé et offre des performances particulièrement élevées.

- **Robuste et durable**

  Le corps robuste en aluminium est conçu pour garantir une utilisation fiable et protège le générateur de vide, même dans le cadre d'applications exigeantes.

- **Intégration flexible**

  Plusieurs raccordements de vide ainsi que des fonctions intégrées en option, telles qu'un silencieux, une régulation de l'air, une vanne de soufflage et un interrupteur à vide, permettent une intégration flexible dans différents systèmes de vide.

- **Homologations: LABS / REACH / RoHS**

▶ CLÉ DE PRODUIT

ZMP	30	303	-	A	-	AR3	-	DL	-	SP
Série	Type de cartouche à vide	Niveaux et nombre de cartouches à vide		Connexion pneumatique		Vanne de régulation de l'air et du soufflage		Type de connexion pour la vanne de régulation de l'air et du soufflage		Interrupteur à vide numérique

► CARACTÉRISTIQUES TECHNIQUES

	► Caractéristiques techniques		
N° de commande	**ZMP30316-B**	**ZMP30316-B-AR3-DL-SN**	**ZMP30316-B-AR3-DL-SP**
Niveau de vide max. [kPa]	-92	-92	-92
Débit volumétrique [l/min]	5456	5456	5456
Interrupteur à vide numérique	Non	Oui	Oui
Fonction d'économie d'air	Non	Non	Non
Sortie de commutation		NPN	PNP
Poids [kg]	4.5	4.5	4.5
Type de générateur de vide	Cartouche à vide	Cartouche à vide	Cartouche à vide
Type de cartouche à vide	ZVC303	ZVC303	ZVC303
Nombre de cartouches à vide	16	16	16
Nombre d'étages de la cartouche à vide	3	3	3
Connexion pneumatique	G1/2" intérieur	G1/2" intérieur	G1/2" intérieur
Nombre de connexions pneumatiques	1	1	1
Vanne de régulation de l'air	Non	Oui	Oui
Modèle de vanne de régulation de l'air		NC	NC
Vanne de régulation du soufflage	Non	Oui	Oui
Tension [V]		24	24
Électrovanne	Non	Oui	Oui
Raccordement électr. de l'électrovanne		Raccordement par câble à la fiche	Raccordement par câble à la fiche
Modèle avec diode		Oui	Oui
Raccordement de l'interrupteur à vide		Fiche, M8, 4 pôles	Fiche, M8, 4 pôles
Clapet anti-retour	Non	Non	Non
Matériau joint	NBR	NBR	NBR
Nombre de raccordements de vide	1	1	1
Raccordement de vide	G2" intérieur	G2" intérieur	G2" intérieur
Silencieux	Oui	Oui	Oui
Type de silencieux	Silencieux à flux libre	Silencieux à flux libre	Silencieux à flux libre
Filtre à vide	Non	Non	Non
Pression de service max. [bar]	7	7	7
Niveau sonore max. [dB]	60	60	60
Consommation d'air à 2,2 bar [l/min]	1568	1568	1568
Consommation d'air à 4 bar [l/min]	2144	2144	2144
Température de service [°C]	-20 ... +80	-20 ... +80	-20 ... +80
Homologations	LABS / REACH / RoHS	LABS / REACH / RoHS	LABS / REACH / RoHS

ÉJECTEUR À VIDE
SÉRIE ZMP | TAILLE DE FABRICATION ZMP30316

▶ DIAGRAMMES

ZMP30316

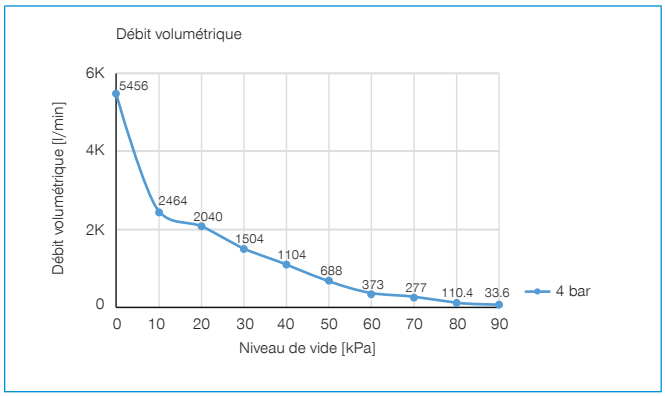

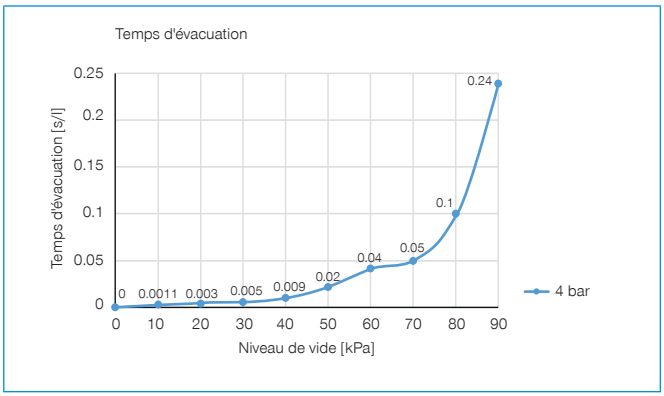

▶ DESSINS TECHNIQUES

ZMP30316

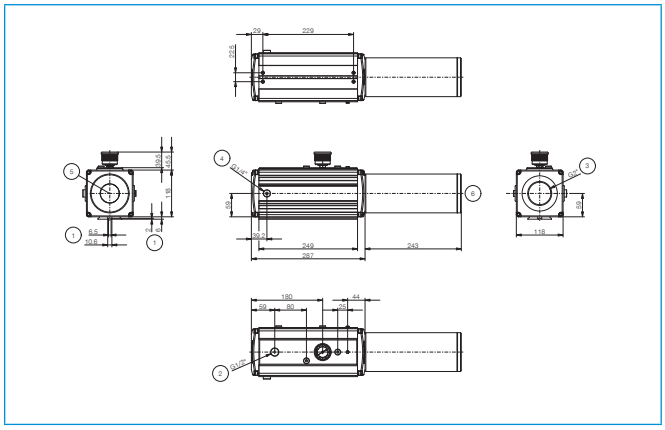

① Fixation
② Connexion pneumatique
③ Raccordement de vide
④ Raccordement de soufflage
⑤ Évacuation de l'air / vanne d'évacuation de l'air
⑥ Silencieux

ZMP30316-B-AR3-DL-SN / -SP

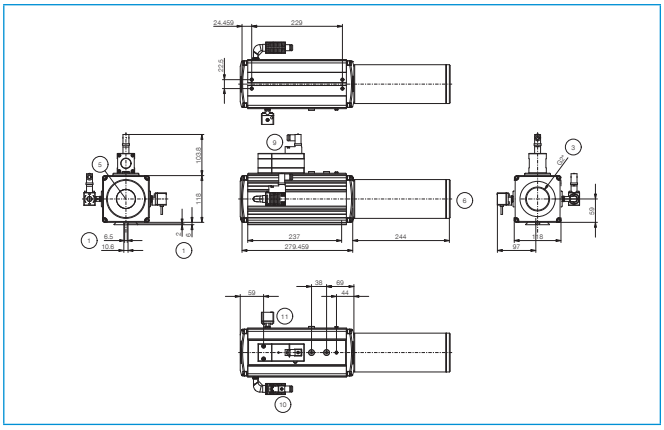

① Fixation
③ Raccordement de vide
⑤ Évacuation de l'air / vanne d'évacuation de l'air
⑥ Silencieux
⑨ Vanne de régulation de l'air
⑩ Vanne de régulation du soufflage
⑪ Interrupteur à vide