真空发生器
ZMP30316 尺寸型号

▶ 产品优点

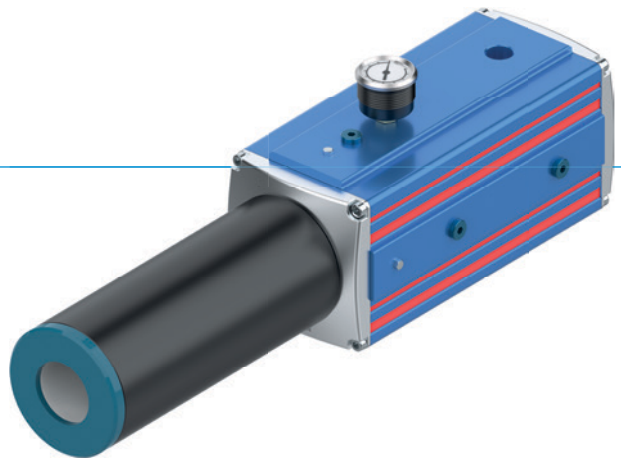

▶ **严苛应用,极致性能**

ZMP 系列专为极高真空流量需求的应用而开发,性能尤为强劲。

▶ **坚固耐用**

坚固的铝制外壳专为可靠运行而设计,即使在严苛应用中也能有效保护真空发生器。

▶ **可灵活集成**

多个真空接口及可选集成功能(如消音器、气流调节、吹气阀和真空开关),可灵活集成到不同真空系统中。

▶ **认证: LABS / REACH / RoHS**

▶ 产品代码

ZMP	30	303	-	A	-	AR3	-	DL	-	SP
系列	真空筒类型	真空筒的级数与数量		压缩空气接口		进排气调节阀		进排气调节阀接口类型		数字真空开关

▶ 技术数据

	▶ 技术数据		
定购编号	**ZMP30316-B**	**ZMP30316-B-AR3-DL-SN**	**ZMP30316-B-AR3-DL-SP**
最大真空度 [kPa]	-92	-92	-92
体积流量 [l/min]	5456	5456	5456
数字真空开关	否	是	是
节气功能	否	否	否
开关输出		NPN	PNP
重量 [kg]	4.5	4.5	4.5
真空发生器类型	真空筒	真空筒	真空筒
真空筒类型	ZVC303	ZVC303	ZVC303
真空筒数量	16	16	16
真空发生器芯级数	3	3	3
压缩空气接口	G1/2" 内螺纹	G1/2" 内螺纹	G1/2" 内螺纹
压缩空气接口数量	1	1	1
进气调节阀	否	是	是
空气调节阀型号		NC	NC
排气调节阀	否	是	是
电压 [V]		24	24
电磁阀	否	是	是
电磁阀电气连接		电缆连接至插头	电缆连接至插头
带二极管规格		是	是
真空开关连接		M8 4 针插头	M8 4 针插头
止回阀	否	否	否
密封材料	NBR	NBR	NBR
真空接口数量	1	1	1
真空接口	G2" 内螺纹	G2" 内螺纹	G2" 内螺纹
消音器	是	是	是
消音器类型	直通式消音器	直通式消音器	直通式消音器
真空过滤器	否	否	否
最大操作气压 [bar]	7	7	7
最大噪音水平 [dB]	60	60	60
2.2 bar 压力下的空气消耗量 [l/min]	1568	1568	1568
4 bar 压力下的空气消耗量 [l/min]	2144	2144	2144
操作温度 [°C]	-20 ... +80	-20 ... +80	-20 ... +80
认证	LABS / REACH / RoHS	LABS / REACH / RoHS	LABS / REACH / RoHS

真空发生器
ZMP30316 尺寸型号

▶ 图表

ZMP30316

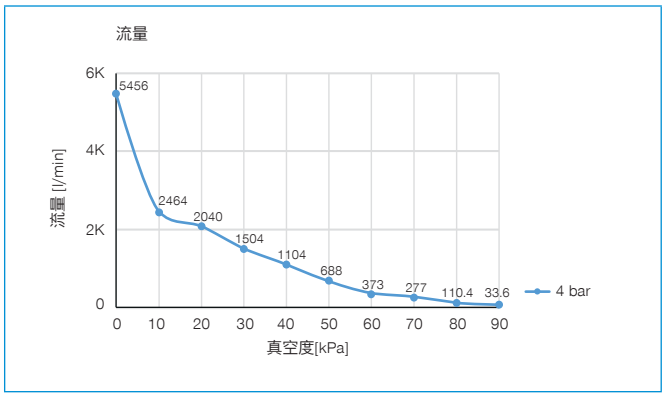

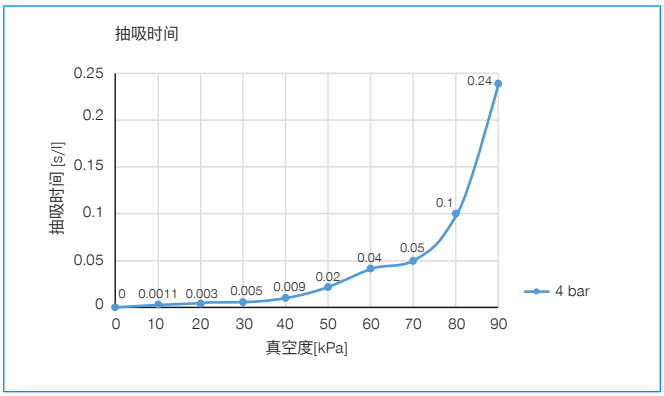

▶ 技术图纸

ZMP30316

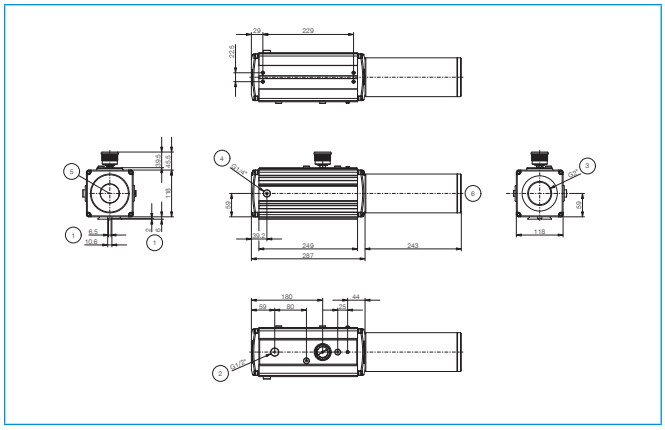

① 固定
② 压缩空气接口
③ 真空接口
④ 排气接口
⑤ 排气/排气阀
⑥ 消音器

ZMP30316-B-AR3-DL-SN / -SP

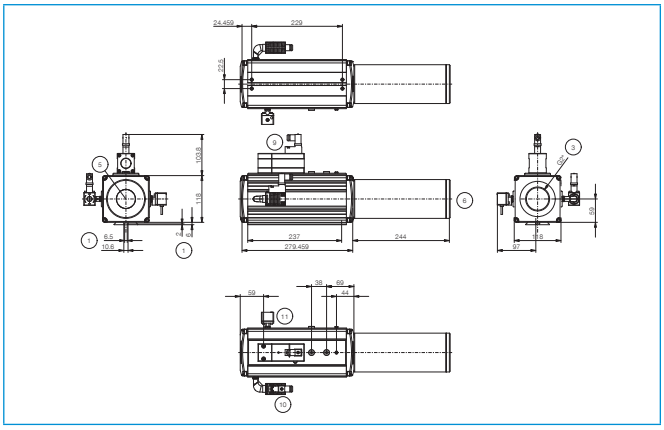

① 固定
③ 真空接口
⑤ 排气/排气阀
⑥ 消音器
⑨ 进气调节阀
⑩ 排气调节阀
⑪ 真空开关