진공 이젝터
시리즈 ZPS | 설비 크기 ZPS10

▶ 제품의 장점

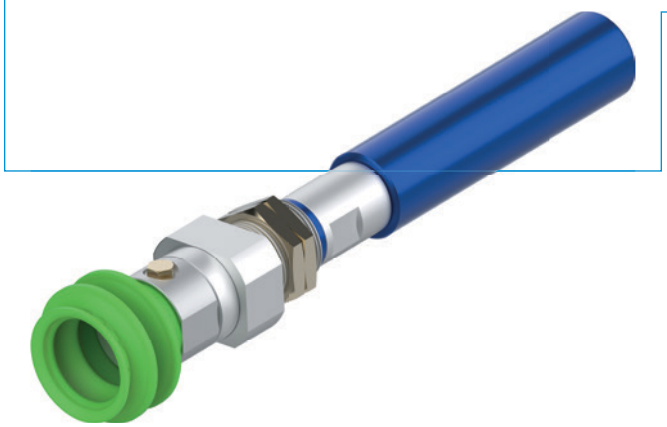

▶ 부드러우면서 확실한 그리핑

ZPS 시리즈는 낮은 진공 레벨로 작업할 수 있어 민감한 공작물에도 적합합니다. 블로우 오프 기능이 통합되어 진공 발생기를 물과 먼지로부터 추가로 보호합니다.

▶ 먼지와 습기에 강함

이젝터에 특수한 디자인이 적용되어 오염물과 물이 밖으로 배출되므로 이젝터의 손상이 방지됩니다. 따라서 ZPS 시리즈는 먼지가 심한 환경과 젖은 공작물을 다루는 애플리케이션에도 적합합니다.

▶ 인증: LABS / REACH / RoHS

▶ 제품 키

ZPS	10	-	1B20	-	A	-	S
시리즈	진공 레벨 사양		진공 연결		하우징 재료		소음기 / 배기 공기 사양

▶ 기술 데이터

	▶ 기술 데이터					
주문번호	ZPS10-1B20-A-H12	ZPS10-1B20-A-H19	ZPS10-1B20-A-S	ZPS10-1B20-SS-H12	ZPS10-1B20-SS-H19	ZPS10-1B20-SS-S
최대 진공 레벨 [kPa]	-35	-35	-35	-35	-35	-35
유량 [l/min]	175	175	175	175	175	175
디지털 진공 스위치	아니요	아니요	아니요	아니요	아니요	아니요
공기 절약 기능	아니요	아니요	아니요	아니요	아니요	아니요
무게 [kg]	0.2	0.2	0.2	0.2	0.2	0.2
진공 발생기 유형	진공 노즐	진공 노즐	진공 노즐	진공 노즐	진공 노즐	진공 노즐
하우징 재료	알루미늄	알루미늄	알루미늄	스테인리스 강	스테인리스 강	스테인리스 강
연결부 나사산	M24 외부	M24 외부	M24 외부	M24 외부	M24 외부	M24 외부
압축 공기 연결	G1/8" 내부	G1/8" 내부	G1/8" 내부	G1/8" 내부	G1/8" 내부	G1/8" 내부
공압식 연결 수	1	1	1	1	1	1
공기 제어 밸브	아니요	아니요	아니요	아니요	아니요	아니요
블로우 오프 제어 밸브	아니요	아니요	아니요	아니요	아니요	아니요
솔레노이드 밸브	아니요	아니요	아니요	아니요	아니요	아니요
체크 밸브	아니요	아니요	아니요	아니요	아니요	아니요
진공 연결 수	1	1	1	1	1	1
진공 연결	벨로즈 Ø20mm	벨로즈 Ø20mm	벨로즈 Ø20mm	벨로즈 Ø20mm	벨로즈 Ø20mm	벨로즈 Ø20mm
소음기	아니요	아니요	예	아니요	아니요	예
진공 필터	아니요	아니요	아니요	아니요	아니요	아니요
최대 작동 압력 [bar]	7	7	7	7	7	7
최대 소음 레벨 [dB]	72	72	72	72	72	72
4bar에서의 공기 소비량 [l/min]	197	197	197	197	197	197
작동 온도 [°C]	-20 ... +60	-20 ... +60	-20 ... +60	-20 ... +60	-20 ... +60	-20 ... +60
인증	LABS / REACH / RoHS	LABS / REACH / RoHS	LABS / REACH / RoHS	LABS / REACH / RoHS	LABS / REACH / RoHS	LABS / REACH / RoHS

▶ 기술 데이터

주문번호	ZPS10-1B40-A-H12	ZPS10-1B40-A-H19	ZPS10-1B40-A-S	ZPS10-1B40-SS-H12	ZPS10-1B40-SS-H19	ZPS10-1B40-SS-S
최대 진공 레벨 [kPa]	-35	-35	-35	-35	-35	-35
유량 [l/min]	175	175	175	175	175	175
디지털 진공 스위치	아니요	아니요	아니요	아니요	아니요	아니요
공기 절약 기능	아니요	아니요	아니요	아니요	아니요	아니요
무게 [kg]	0.2	0.2	0.2	0.2	0.2	0.2
진공 발생기 유형	진공 노즐	진공 노즐	진공 노즐	진공 노즐	진공 노즐	진공 노즐
하우징 재료	알루미늄	알루미늄	알루미늄	스테인리스 강	스테인리스 강	스테인리스 강
연결부 나사산	M24 외부	M24 외부	M24 외부	M24 외부	M24 외부	M24 외부
압축 공기 연결	G1/8" 내부	G1/8" 내부	G1/8" 내부	G1/8" 내부	G1/8" 내부	G1/8" 내부
공압식 연결 수	1	1	1	1	1	1
공기 제어 밸브	아니요	아니요	아니요	아니요	아니요	아니요
블로우 오프 제어 밸브	아니요	아니요	아니요	아니요	아니요	아니요
솔레노이드 밸브	아니요	아니요	아니요	아니요	아니요	아니요
체크 밸브	아니요	아니요	아니요	아니요	아니요	아니요
진공 연결 수	1	1	1	1	1	1
진공 연결	벨로즈 Ø40mm	벨로즈 Ø40mm	벨로즈 Ø40mm	벨로즈 Ø40mm	벨로즈 Ø40mm	벨로즈 Ø40mm
소음기	아니요	아니요	예	아니요	아니요	예
진공 필터	아니요	아니요	아니요	아니요	아니요	아니요
최대 작동 압력 [bar]	7	7	7	7	7	7
최대 소음 레벨 [dB]	72	72	72	72	72	72
4bar에서의 공기 소비량 [l/min]	197	197	197	197	197	197
작동 온도 [°C]	-20 ... +60	-20 ... +60	-20 ... +60	-20 ... +60	-20 ... +60	-20 ... +60
인증	LABS / REACH / RoHS	LABS / REACH / RoHS	LABS / REACH / RoHS	LABS / REACH / RoHS	LABS / REACH / RoHS	LABS / REACH / RoHS

▶ 기술 데이터

주문번호	ZPS10-2B20-A-H12	ZPS10-2B20-A-H19	ZPS10-2B20-A-S	ZPS10-2B20-SS-H12	ZPS10-2B20-SS-H19	ZPS10-2B20-SS-S
최대 진공 레벨 [kPa]	-35	-35	-35	-35	-35	-35
유량 [l/min]	175	175	175	175	175	175
디지털 진공 스위치	아니요	아니요	아니요	아니요	아니요	아니요
공기 절약 기능	아니요	아니요	아니요	아니요	아니요	아니요
무게 [kg]	0.2	0.2	0.2	0.2	0.2	0.2
진공 발생기 유형	진공 노즐	진공 노즐	진공 노즐	진공 노즐	진공 노즐	진공 노즐
하우징 재료	알루미늄	알루미늄	알루미늄	스테인리스 강	스테인리스 강	스테인리스 강
연결부 나사산	M24 외부	M24 외부	M24 외부	M24 외부	M24 외부	M24 외부
압축 공기 연결	G1/8" 내부	G1/8" 내부	G1/8" 내부	G1/8" 내부	G1/8" 내부	G1/8" 내부
공압식 연결 수	1	1	1	1	1	1
공기 제어 밸브	아니요	아니요	아니요	아니요	아니요	아니요
블로우 오프 제어 밸브	아니요	아니요	아니요	아니요	아니요	아니요
솔레노이드 밸브	아니요	아니요	아니요	아니요	아니요	아니요
체크 밸브	아니요	아니요	아니요	아니요	아니요	아니요
진공 연결 수	1	1	1	1	1	1
진공 연결	벨로즈 Ø20mm	벨로즈 Ø20mm	벨로즈 Ø20mm	벨로즈 Ø20mm	벨로즈 Ø20mm	벨로즈 Ø20mm
소음기	아니요	아니요	예	아니요	아니요	예
진공 필터	아니요	아니요	아니요	아니요	아니요	아니요
최대 작동 압력 [bar]	7	7	7	7	7	7
최대 소음 레벨 [dB]	72	72	72	72	72	72
4bar에서의 공기 소비량 [l/min]	197	197	197	197	197	197
작동 온도 [°C]	-20 ... +60	-20 ... +60	-20 ... +60	-20 ... +60	-20 ... +60	-20 ... +60
인증	LABS / REACH / RoHS	LABS / REACH / RoHS	LABS / REACH / RoHS	LABS / REACH / RoHS	LABS / REACH / RoHS	LABS / REACH / RoHS

진공 이젝터
시리즈 ZPS | 설비 크기 ZPS10

	▶ 기술 데이터					
주문번호	**ZPS10-2B40-A-H12**	**ZPS10-2B40-A-H19**	**ZPS10-2B40-A-S**	**ZPS10-2B40-SS-H12**	**ZPS10-2B40-SS-H19**	**ZPS10-2B40-SS-S**
최대 진공 레벨 [kPa]	-35	-35	-35	-35	-35	-35
유량 [l/min]	175	175	175	175	175	175
디지털 진공 스위치	아니요	아니요	아니요	아니요	아니요	아니요
공기 절약 기능	아니요	아니요	아니요	아니요	아니요	아니요
무게 [kg]	0.2	0.2	0.2	0.2	0.2	0.2
진공 발생기 유형	진공 노즐	진공 노즐	진공 노즐	진공 노즐	진공 노즐	진공 노즐
하우징 재료	알루미늄	알루미늄	알루미늄	스테인리스 강	스테인리스 강	스테인리스 강
연결부 나사산	M24 외부	M24 외부	M24 외부	M24 외부	M24 외부	M24 외부
압축 공기 연결	G1/8" 내부	G1/8" 내부	G1/8" 내부	G1/8" 내부	G1/8" 내부	G1/8" 내부
공압식 연결 수	1	1	1	1	1	1
공기 제어 밸브	아니요	아니요	아니요	아니요	아니요	아니요
블로우 오프 제어 밸브	아니요	아니요	아니요	아니요	아니요	아니요
솔레노이드 밸브	아니요	아니요	아니요	아니요	아니요	아니요
체크 밸브	아니요	아니요	아니요	아니요	아니요	아니요
진공 연결 수	1	1	1	1	1	1
진공 연결	벨로즈 Ø40mm	벨로즈 Ø40mm	벨로즈 Ø40mm	벨로즈 Ø40mm	벨로즈 Ø40mm	벨로즈 Ø40mm
소음기	아니요	아니요	예	아니요	아니요	예
진공 필터	아니요	아니요	아니요	아니요	아니요	아니요
최대 작동 압력 [bar]	7	7	7	7	7	7
최대 소음 레벨 [dB]	72	72	72	72	72	72
4bar에서의 공기 소비량 [l/min]	197	197	197	197	197	197
작동 온도 [°C]	-20 ... +60	-20 ... +60	-20 ... +60	-20 ... +60	-20 ... +60	-20 ... +60
인증	LABS / REACH / RoHS	LABS / REACH / RoHS	LABS / REACH / RoHS	LABS / REACH / RoHS	LABS / REACH / RoHS	LABS / REACH / RoHS

▶ 도표

ZPS10

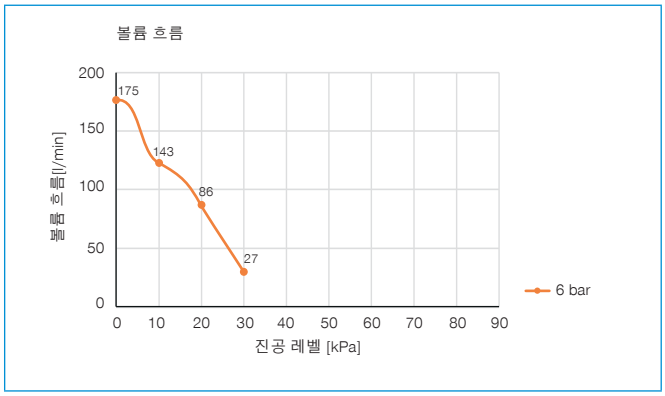

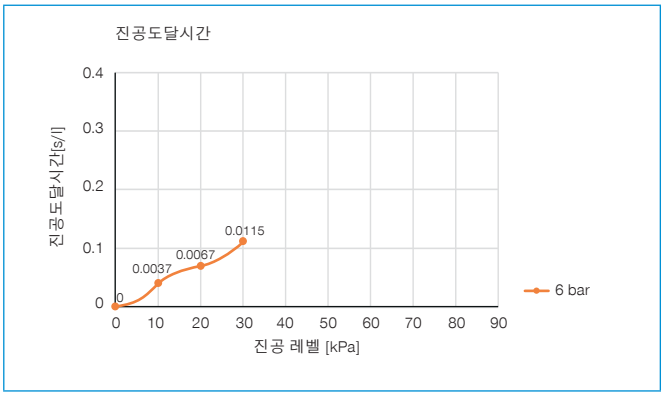

▶ 기술 도면

ZPS10/20/30-1B20-A/SS-S

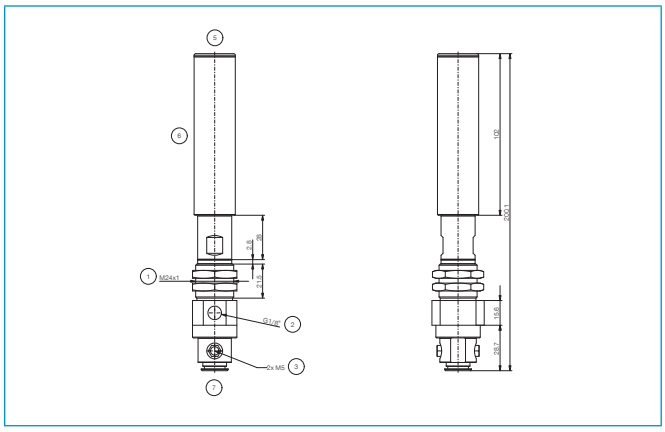

① 고정부
② 압축 공기 연결
③ 진공 연결
⑤ 배기 공기/배기 공기 밸브
⑥ 소음기
⑦ Magic Cup 연결

ZPS10/20/30-1B40-A/SS-S

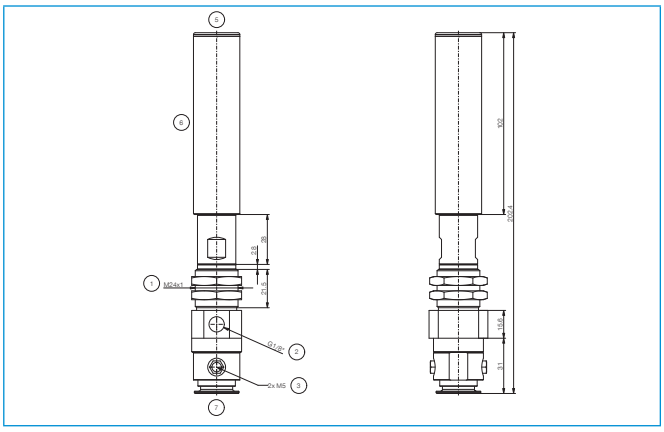

① 고정부
② 압축 공기 연결
③ 진공 연결
⑤ 배기 공기/배기 공기 밸브
⑥ 소음기
⑦ Magic Cup 연결

ZPS10/20/30-1B20-A/SS-H12

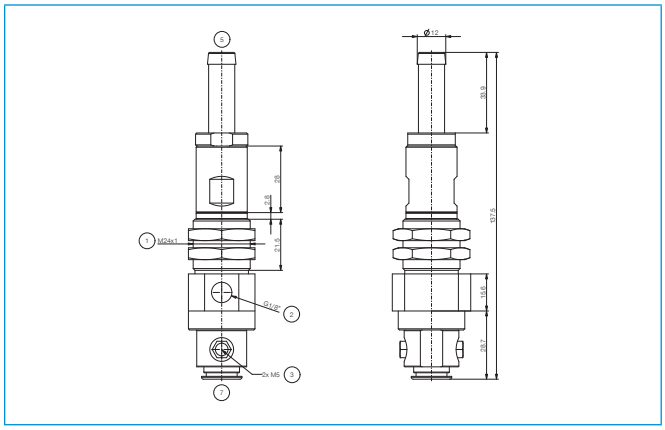

① 고정부
② 압축 공기 연결
③ 진공 연결
⑤ 배기 공기/배기 공기 밸브
⑦ Magic Cup 연결

ZPS10/20/30-1B40-A/SS-H12

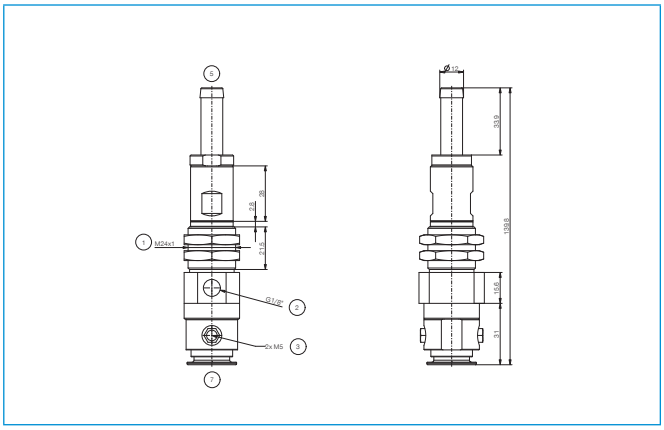

① 고정부
② 압축 공기 연결
③ 진공 연결
⑤ 배기 공기/배기 공기 밸브
⑦ Magic Cup 연결

ZPS10/20/30-1B20-A/SS-H19

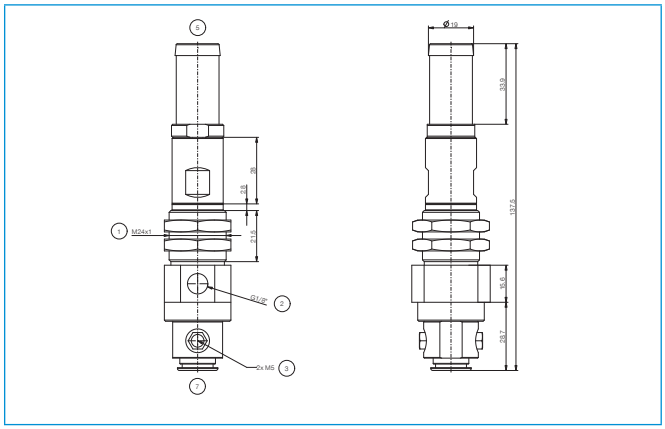

① 고정부
② 압축 공기 연결
③ 진공 연결
⑤ 배기 공기/배기 공기 밸브
⑦ Magic Cup 연결

ZPS10/20/30-1B40-A/SS-H19

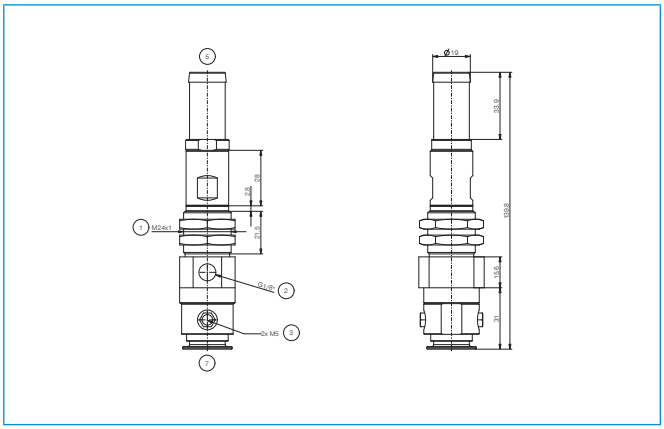

① 고정부
② 압축 공기 연결
③ 진공 연결
⑤ 배기 공기/배기 공기 밸브
⑦ Magic Cup 연결