真空发生器
ZPS10 尺寸型号

▶ 产品优点

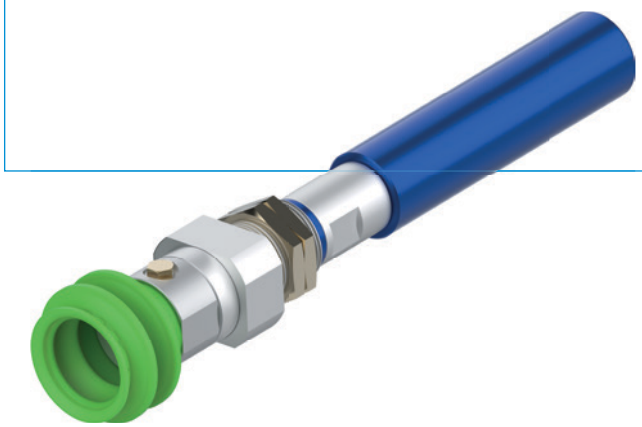

▶ 轻柔可靠抓取

ZPS 系列可在低真空度下工作，因此也适用于敏感工件。集成的吹气功能还能进一步保护真空发生器，免受水和灰尘影响。

▶ 在粉尘和潮湿环境下依然坚固耐用

喷射器采用特殊设计，可将杂质和水分排出，从而避免喷射器损坏。由此，ZPS 系列也适用于粉尘浓度极高的环境以及加工潮湿工件的场景。

▶ 认证: LABS / REACH / RoHS

▶ 产品代码

ZPS	10	-	1B20	-	A	-	S
系列	真空度设计		真空接口		外壳材料		消音器/排气设计

▶ 技术数据

	▶ 技术数据					
定购编号	ZPS10-1B20-A-H12	ZPS10-1B20-A-H19	ZPS10-1B20-A-S	ZPS10-1B20-SS-H12	ZPS10-1B20-SS-H19	ZPS10-1B20-SS-S
最大真空度 [kPa]	-35	-35	-35	-35	-35	-35
体积流量 [l/min]	175	175	175	175	175	175
数字真空开关	否	否	否	否	否	否
节气功能	否	否	否	否	否	否
重量 [kg]	0.2	0.2	0.2	0.2	0.2	0.2
真空发生器类型	真空喷嘴	真空喷嘴	真空喷嘴	真空喷嘴	真空喷嘴	真空喷嘴
外壳材料	铝	铝	铝	不锈钢	不锈钢	不锈钢
固定螺纹	M24 外螺纹	M24 外螺纹	M24 外螺纹	M24 外螺纹	M24 外螺纹	M24 外螺纹
压缩空气接口	G1/8" 内螺纹	G1/8" 内螺纹	G1/8" 内螺纹	G1/8" 内螺纹	G1/8" 内螺纹	G1/8" 内螺纹
压缩空气接口数量	1	1	1	1	1	1
进气调节阀	否	否	否	否	否	否
排气调节阀	否	否	否	否	否	否
电磁阀	否	否	否	否	否	否
止回阀	否	否	否	否	否	否
真空接口数量	1	1	1	1	1	1
真空接口	波纹管 Ø20 mm	波纹管 Ø20 mm	波纹管 Ø20 mm	波纹管 Ø20 mm	波纹管 Ø20 mm	波纹管 Ø20 mm
消音器	否	否	是	否	否	是
真空过滤器	否	否	否	否	否	否
最大操作气压 [bar]	7	7	7	7	7	7
最大噪音水平 [dB]	72	72	72	72	72	72
4 bar 压力下的空气消耗量 [l/min]	197	197	197	197	197	197
操作温度 [°C]	-20 ... +60	-20 ... +60	-20 ... +60	-20 ... +60	-20 ... +60	-20 ... +60
认证	LABS / REACH / RoHS	LABS / REACH / RoHS	LABS / REACH / RoHS	LABS / REACH / RoHS	LABS / REACH / RoHS	LABS / REACH / RoHS

	► 技术数据					
定购编号	**ZPS10-1B40-A-H12**	**ZPS10-1B40-A-H19**	**ZPS10-1B40-A-S**	**ZPS10-1B40-SS-H12**	**ZPS10-1B40-SS-H19**	**ZPS10-1B40-SS-S**
最大真空度 [kPa]	-35	-35	-35	-35	-35	-35
体积流量 [l/min]	175	175	175	175	175	175
数字真空开关	否	否	否	否	否	否
节气功能	否	否	否	否	否	否
重量 [kg]	0.2	0.2	0.2	0.2	0.2	0.2
真空发生器类型	真空喷嘴	真空喷嘴	真空喷嘴	真空喷嘴	真空喷嘴	真空喷嘴
外壳材料	铝	铝	铝	不锈钢	不锈钢	不锈钢
固定螺纹	M24 外螺纹	M24 外螺纹	M24 外螺纹	M24 外螺纹	M24 外螺纹	M24 外螺纹
压缩空气接口	G1/8" 内螺纹	G1/8" 内螺纹	G1/8" 内螺纹	G1/8" 内螺纹	G1/8" 内螺纹	G1/8" 内螺纹
压缩空气接口数量	1	1	1	1	1	1
进气调节阀	否	否	否	否	否	否
排气调节阀	否	否	否	否	否	否
电磁阀	否	否	否	否	否	否
止回阀	否	否	否	否	否	否
真空接口数量	1	1	1	1	1	1
真空接口	波纹管 Ø40 mm	波纹管 Ø40 mm	波纹管 Ø40 mm	波纹管 Ø40 mm	波纹管 Ø40 mm	波纹管 Ø40 mm
消音器	否	否	是	否	否	是
真空过滤器	否	否	否	否	否	否
最大操作气压 [bar]	7	7	7	7	7	7
最大噪音水平 [dB]	72	72	72	72	72	72
4 bar 压力下的空气消耗量 [l/min]	197	197	197	197	197	197
操作温度 [°C]	-20 ... +60	-20 ... +60	-20 ... +60	-20 ... +60	-20 ... +60	-20 ... +60
认证	LABS / REACH / RoHS	LABS / REACH / RoHS	LABS / REACH / RoHS	LABS / REACH / RoHS	LABS / REACH / RoHS	LABS / REACH / RoHS

	► 技术数据					
定购编号	**ZPS10-2B20-A-H12**	**ZPS10-2B20-A-H19**	**ZPS10-2B20-A-S**	**ZPS10-2B20-SS-H12**	**ZPS10-2B20-SS-H19**	**ZPS10-2B20-SS-S**
最大真空度 [kPa]	-35	-35	-35	-35	-35	-35
体积流量 [l/min]	175	175	175	175	175	175
数字真空开关	否	否	否	否	否	否
节气功能	否	否	否	否	否	否
重量 [kg]	0.2	0.2	0.2	0.2	0.2	0.2
真空发生器类型	真空喷嘴	真空喷嘴	真空喷嘴	真空喷嘴	真空喷嘴	真空喷嘴
外壳材料	铝	铝	铝	不锈钢	不锈钢	不锈钢
固定螺纹	M24 外螺纹	M24 外螺纹	M24 外螺纹	M24 外螺纹	M24 外螺纹	M24 外螺纹
压缩空气接口	G1/8" 内螺纹	G1/8" 内螺纹	G1/8" 内螺纹	G1/8" 内螺纹	G1/8" 内螺纹	G1/8" 内螺纹
压缩空气接口数量	1	1	1	1	1	1
进气调节阀	否	否	否	否	否	否
排气调节阀	否	否	否	否	否	否
电磁阀	否	否	否	否	否	否
止回阀	否	否	否	否	否	否
真空接口数量	1	1	1	1	1	1
真空接口	波纹管 Ø20 mm	波纹管 Ø20 mm	波纹管 Ø20 mm	波纹管 Ø20 mm	波纹管 Ø20 mm	波纹管 Ø20 mm
消音器	否	否	是	否	否	是
真空过滤器	否	否	否	否	否	否
最大操作气压 [bar]	7	7	7	7	7	7
最大噪音水平 [dB]	72	72	72	72	72	72
4 bar 压力下的空气消耗量 [l/min]	197	197	197	197	197	197
操作温度 [°C]	-20 ... +60	-20 ... +60	-20 ... +60	-20 ... +60	-20 ... +60	-20 ... +60
认证	LABS / REACH / RoHS	LABS / REACH / RoHS	LABS / REACH / RoHS	LABS / REACH / RoHS	LABS / REACH / RoHS	LABS / REACH / RoHS

真空发生器
ZPS10 尺寸型号

	▶ 技术数据					
定购编号	**ZPS10-2B40-A-H12**	**ZPS10-2B40-A-H19**	**ZPS10-2B40-A-S**	**ZPS10-2B40-SS-H12**	**ZPS10-2B40-SS-H19**	**ZPS10-2B40-SS-S**
最大真空度 [kPa]	-35	-35	-35	-35	-35	-35
体积流量 [l/min]	175	175	175	175	175	175
数字真空开关	否	否	否	否	否	否
节气功能	否	否	否	否	否	否
重量 [kg]	0.2	0.2	0.2	0.2	0.2	0.2
真空发生器类型	真空喷嘴	真空喷嘴	真空喷嘴	真空喷嘴	真空喷嘴	真空喷嘴
外壳材料	铝	铝	铝	不锈钢	不锈钢	不锈钢
固定螺纹	M24 外螺纹	M24 外螺纹	M24 外螺纹	M24 外螺纹	M24 外螺纹	M24 外螺纹
压缩空气接口	G1/8" 内螺纹	G1/8" 内螺纹	G1/8" 内螺纹	G1/8" 内螺纹	G1/8" 内螺纹	G1/8" 内螺纹
压缩空气接口数量	1	1	1	1	1	1
进气调节阀	否	否	否	否	否	否
排气调节阀	否	否	否	否	否	否
电磁阀	否	否	否	否	否	否
止回阀	否	否	否	否	否	否
真空接口数量	1	1	1	1	1	1
真空接口	波纹管 Ø40 mm	波纹管 Ø40 mm	波纹管 Ø40 mm	波纹管 Ø40 mm	波纹管 Ø40 mm	波纹管 Ø40 mm
消音器	否	否	是	否	否	是
真空过滤器	否	否	否	否	否	否
最大操作气压 [bar]	7	7	7	7	7	7
最大噪音水平 [dB]	72	72	72	72	72	72
4 bar 压力下的空气消耗量 [l/min]	197	197	197	197	197	197
操作温度 [°C]	-20 ... +60	-20 ... +60	-20 ... +60	-20 ... +60	-20 ... +60	-20 ... +60
认证	LABS / REACH / RoHS	LABS / REACH / RoHS	LABS / REACH / RoHS	LABS / REACH / RoHS	LABS / REACH / RoHS	LABS / REACH / RoHS

▶ 图表

ZPS10

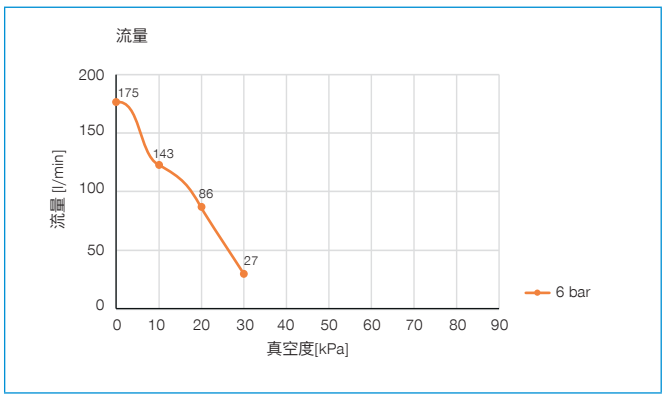

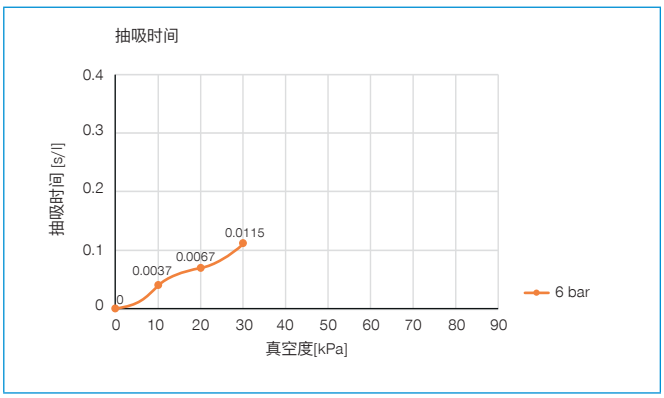

▶ 技术图纸

ZPS10/20/30-1B20-A/SS-S

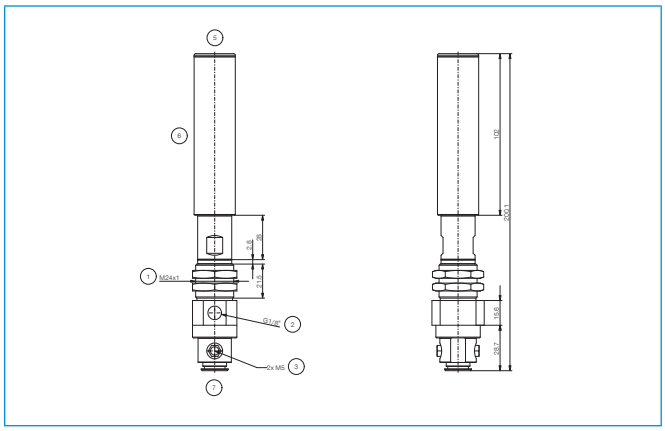

① 固定
② 压缩空气接口
③ 真空接口
⑤ 排气/排气阀
⑥ 消音器
⑦ 魔术吸盘接口

ZPS10/20/30-1B40-A/SS-S

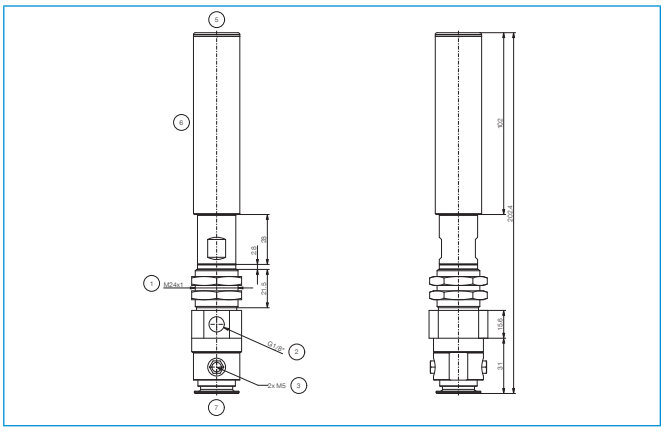

① 固定
② 压缩空气接口
③ 真空接口
⑤ 排气/排气阀
⑥ 消音器
⑦ 魔术吸盘接口

ZPS10/20/30-1B20-A/SS-H12

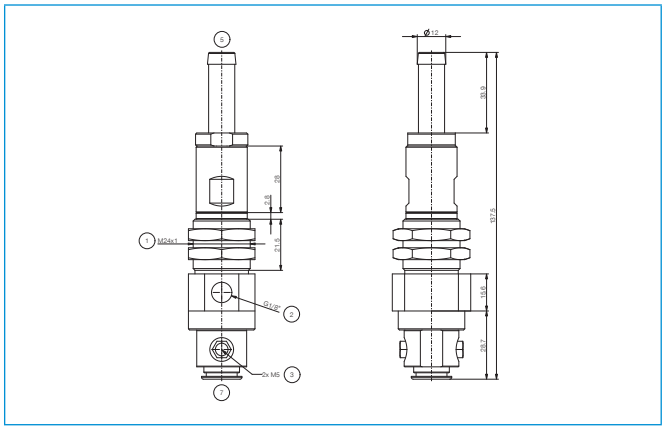

① 固定
② 压缩空气接口
③ 真空接口
⑤ 排气/排气阀
⑦ 魔术吸盘接口

ZPS10/20/30-1B40-A/SS-H12

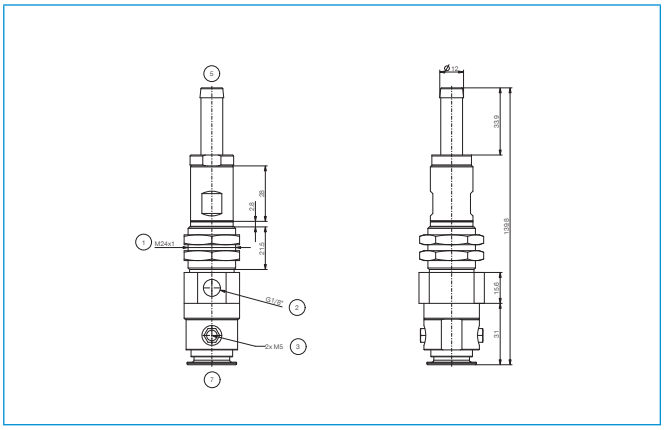

① 固定
② 压缩空气接口
③ 真空接口
⑤ 排气/排气阀
⑦ 魔术吸盘接口

ZPS10/20/30-1B20-A/SS-H19

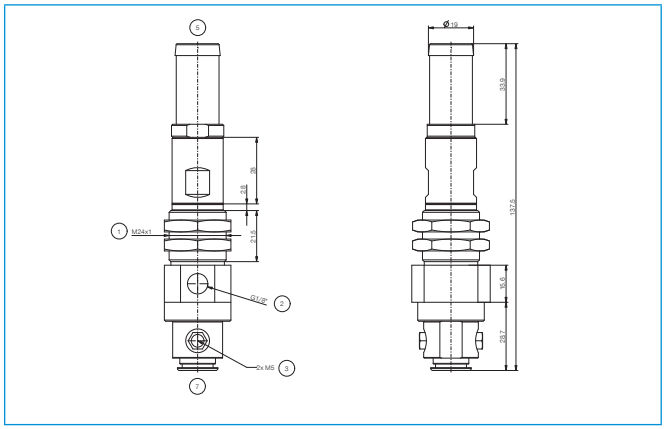

① 固定
② 压缩空气接口
③ 真空接口
⑤ 排气/排气阀
⑦ 魔术吸盘接口

ZPS10/20/30-1B40-A/SS-H19

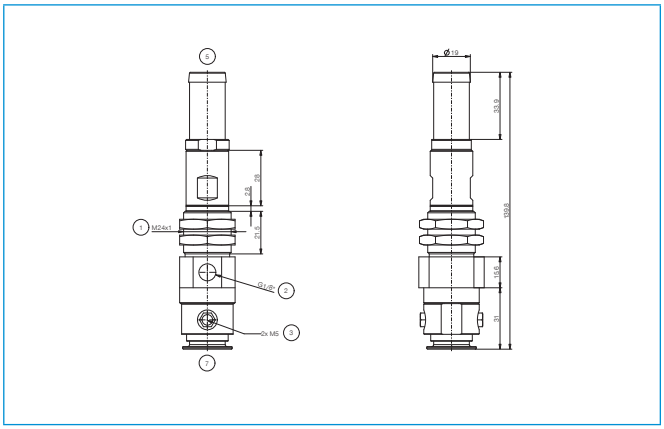

① 固定
② 压缩空气接口
③ 真空接口
⑤ 排气/排气阀
⑦ 魔术吸盘接口