真空发生器
ZTP3031 尺寸型号

▶ 产品优点

▶ **高性能、低空气消耗**

该系列性能范围宽广，兼具高流量与高真空度。由于采用高效真空筒，空气消耗降至最低。

▶ **一体化设计**

用途广泛，易于集成。每台真空发生器均标配集成式真空过滤器和消音器。根据具体需求，还可选配空气调节阀、吹气调节阀、真空传感器或节气功能。

▶ **灵活且耐用**

ZTP 系列型号丰富，可灵活满足不同应用场景与需求。坚固的结构设计与集成式自清洁真空过滤器，为设备的可靠运行和长久耐用提供保障。

▶ **认证: LABS / REACH / RoHS**

▶ 产品代码

ZTP	L	E	30	32	-	AR3	-	DL	-	SP
系列	增加体积流量	节气功能	真空筒类型	真空筒的级数与数量		进排气调节阀		进排气调节阀接口类型		数字真空开关

ZTP	E	D	30	32	-	14	-	N	-	Q
系列	节气功能	数字版	真空筒类型	真空筒的级数与数量		真空接口		开关输出		快速排气功能

▶ 技术数据

	▶ 技术数据				
定购编号	**ZTP3031**	**ZTP3031-AR3-DL-SN**	**ZTP3031-AR3-DL-SP**	**ZTPE3031-AR3-DL-SN**	**ZTPE3031-AR3-DL-SP**
最大真空度 [kPa]	-92	-92	-92	-92	-92
体积流量 [l/min]	341	341	341	341	341
数字真空开关	否	是	是	是	是
节气功能	否	否	否	是	是
开关输出		NPN	PNP	NPN	PNP
重量 [kg]	0.41	0.41	0.41	0.41	0.41
真空发生器类型	真空筒	真空筒	真空筒	真空筒	真空筒
真空筒类型	ZVC303	ZVC303	ZVC303	ZVC303	ZVC303
真空筒数量	1	1	1	1	1
真空发生器芯级数	3	3	3	3	3
压缩空气接口	G1/4" 内螺纹	G1/4" 内螺纹	G1/4" 内螺纹	G1/4" 内螺纹	G1/4" 内螺纹
压缩空气接口数量	1	1	1	1	1
进气调节阀	否	是	是	是	是
空气调节阀型号		NC	NC	NC	NC
排气调节阀	否	是	是	是	是
电压 [V]		24	24	24	24
电磁阀	否	是	是	是	是
电磁阀电气连接		电缆连接至插头	电缆连接至插头	电缆连接至插头	电缆连接至插头
带二极管规格		是	是	是	是
真空开关连接		M8 4 针插头	M8 4 针插头	M8 4 针插头	M8 4 针插头
止回阀	否	否	否	否	否
密封材料	NBR	NBR	NBR	NBR	NBR
真空接口数量	2	2	2	2	2
真空接口	G1/2" 内螺纹 / G3/4" 内螺纹	G1/2" 内螺纹 / G3/4" 内螺纹	G1/2" 内螺纹 / G3/4" 内螺纹	G1/2" 内螺纹 / G3/4" 内螺纹	G1/2" 内螺纹 / G3/4" 内螺纹
消音器	是	是	是	是	是
消音器类型	两通消音器	两通消音器	两通消音器	两通消音器	两通消音器
真空过滤器	是	是	是	是	是
真空过滤器类型	PE 过滤器, 5µm	PE 过滤器, 5µm	PE 过滤器, 5µm	PE 过滤器, 5µm	PE 过滤器, 5µm
最大操作气压 [bar]	7	7	7	7	7
最大噪音水平 [dB]	60	60	60	60	60
4 bar 压力下的空气消耗量 [l/min]	152	152	152	152	152
操作温度 [°C]	-20 ... +80	-20 ... +80	-20 ... +80	-20 ... +80	-20 ... +80
认证	LABS / REACH / RoHS	LABS / REACH / RoHS	LABS / REACH / RoHS	LABS / REACH / RoHS	LABS / REACH / RoHS

真空发生器
ZTP3031 尺寸型号

	► 技术数据			
定购编号	**ZTPED3031-14-N**	**ZTPED3031-14-N-Q**	**ZTPED3031-14-P**	**ZTPED3031-14-P-Q**
最大真空度 [kPa]	-92	-92	-92	-92
体积流量 [l/min]	341	341	341	341
数字真空开关	是	是	是	是
节气功能	是	是	是	是
开关输出	NPN	NPN	PNP	PNP
重量 [kg]	0.41	0.41	0.41	0.41
真空发生器类型	真空筒	真空筒	真空筒	真空筒
真空筒类型	ZVC303	ZVC303	ZVC303	ZVC303
真空筒数量	1	1	1	1
真空发生器芯级数	3	3	3	3
压缩空气接口	G1/4" 内螺纹	G1/4" 内螺纹	G1/4" 内螺纹	G1/4" 内螺纹
压缩空气接口数量	1	1	1	1
进气调节阀	是	是	是	是
空气调节阀型号	NC	NC	NC	NC
排气调节阀	是	是	是	是
电压 [V]	24	24	24	24
电磁阀	是	是	是	是
真空开关连接	M8 6 针插头	M8 6 针插头	M8 6 针插头	M8 6 针插头
止回阀	否	否	否	否
密封材料	NBR	NBR	NBR	NBR
真空接口数量	2	2	2	2
真空接口	G1/2" 内螺纹 / G3/4" 内螺纹	G1/2" 内螺纹 / G3/4" 内螺纹	G1/2" 内螺纹 / G3/4" 内螺纹	G1/2" 内螺纹 / G3/4" 内螺纹
消音器	是	是	是	是
消音器类型	两通消音器	两通消音器	两通消音器	两通消音器
真空过滤器	是	是	是	是
真空过滤器类型	PE 过滤器, 5µm	PE 过滤器, 5µm	PE 过滤器, 5µm	PE 过滤器, 5µm
最大操作气压 [bar]	7	7	7	7
最大噪音水平 [dB]	60	60	60	60
操作温度 [°C]	-20 ... +80	-20 ... +80	-20 ... +80	-20 ... +80
认证	LABS / REACH / RoHS	LABS / REACH / RoHS	LABS / REACH / RoHS	LABS / REACH / RoHS

▶ 图表

ZTP3031

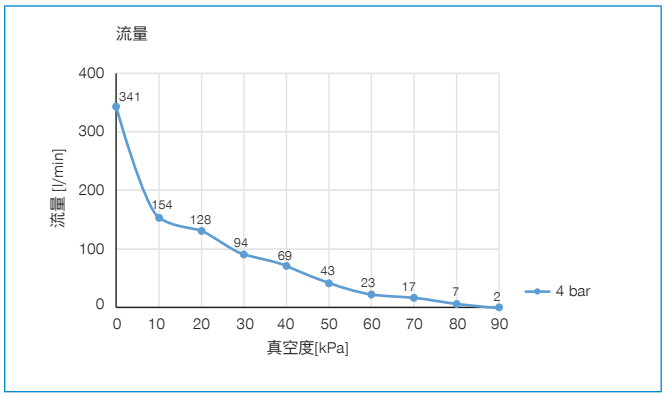

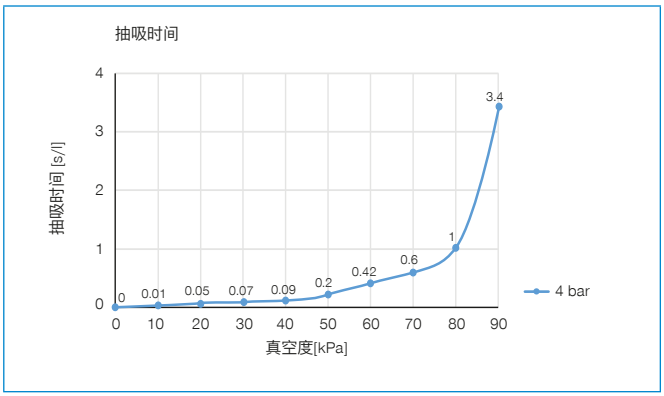

▶ 技术图纸

ZTP3031

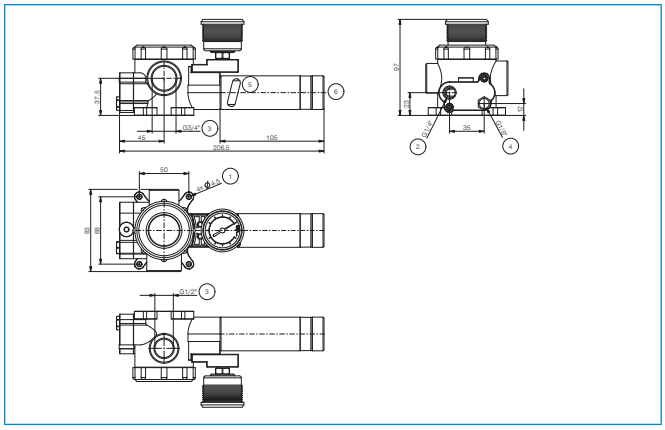

① 固定
② 压缩空气接口
③ 真空接口
④ 排气接口
⑤ 排气/排气阀
⑥ 消音器

ZTP3031-AR3-DL-SN / -SP

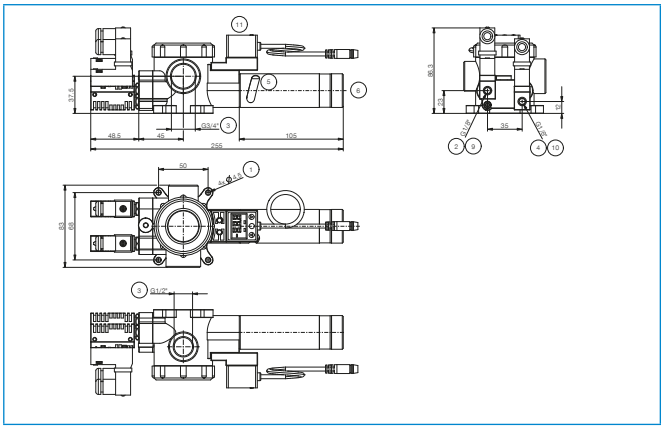

① 固定
② 压缩空气接口
③ 真空接口
④ 排气接口
⑤ 排气/排气阀
⑥ 消音器
⑨ 进气调节阀
⑩ 排气调节阀
⑪ 真空开关

真空发生器
ZTP3031 尺寸型号

ZTPE3031-AR3-DL-SN / -SP

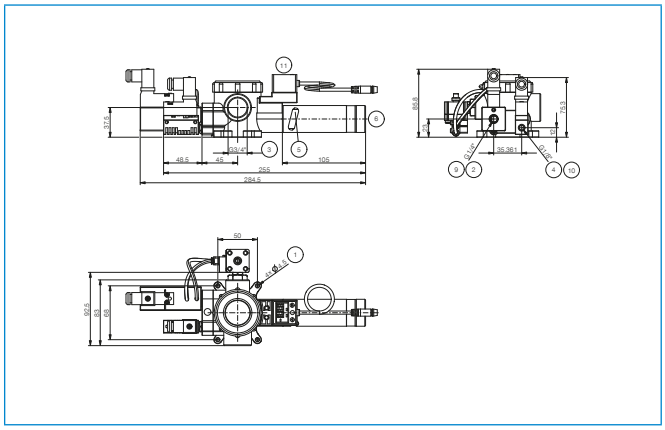

① 固定
② 压缩空气接口
③ 真空接口
④ 排气接口
⑤ 排气/排气阀
⑥ 消音器
⑨ 进气调节阀
⑩ 排气调节阀
⑪ 真空开关

ZTPED3031-14-N

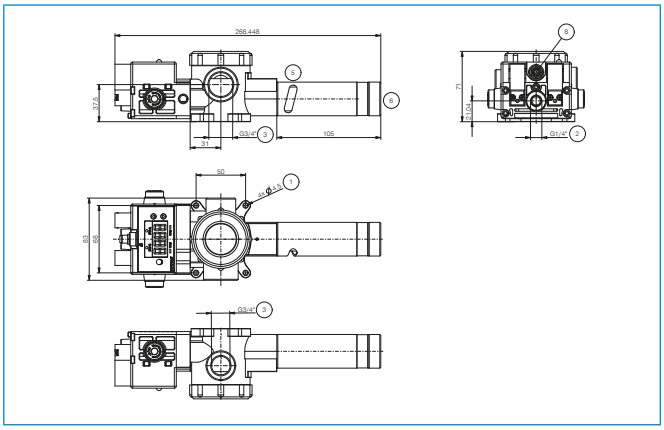

① 固定
② 压缩空气接口
③ 真空接口
⑤ 排气/排气阀
⑥ 消音器
⑧ 电气接口

ZTPED3031-14-N-Q

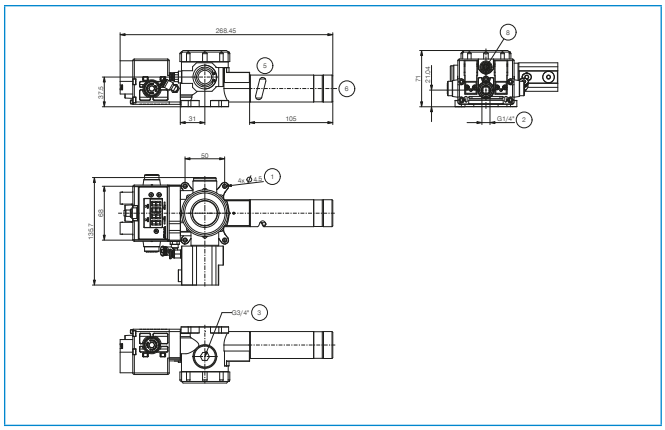

① 固定
② 压缩空气接口
③ 真空接口
⑤ 排气/排气阀
⑥ 消音器
⑧ 电气接口